LFX6I8264B

TR **Kullanma Kılavuzu**
Çamaşır Makinesi

USER MANUAL

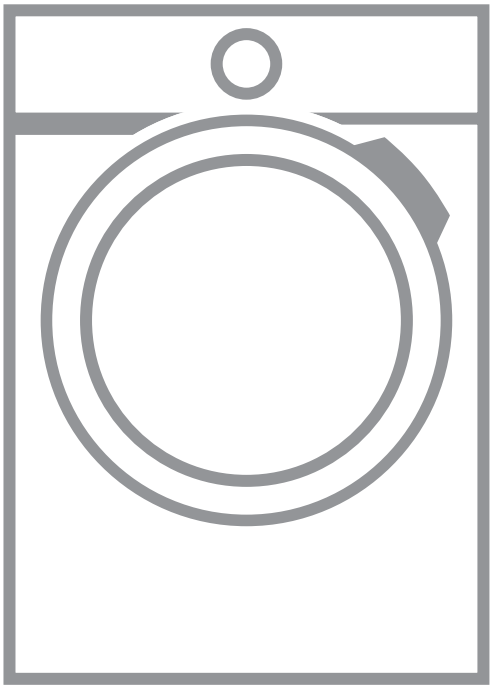

AEG

İÇİNDEKİLER

1. GÜVENLIK BILGILERI....3
2. GÜVENLIK TALIMATLARI....4
3. MONTAJ....6
4. AKSESUARLAR....10
5. ÜRÜN TANIMI....11
6. KONTROL PANELI....12
7. DÜĞMELER....13
8. PROGRAMLAR....15
9. AYARLAR....18
10. İLK KULLANIMDAN ÖNCE....18
11. GÜNLÜK KULLANIM....19
12. İPUÇLARI VE YARARLI BILGILER....23
13. BAKIM VE TEMIZLIK....24
14. SORUN GIDERME....28
15. TÜKETIM DEĞERLERI....31
16. TEKNIK VERILER....31
17. TÜKETICININ SEÇIMLIK HAKLARI....32

MÜKEMMEL SONUÇLAR İÇİN

Bu AEG ürününü seçtiğiniz için teşekkür ederiz. Bu ürünü, sıradan cihazlarda bulamayacağınız hayatı kolaylaştıran özellikler ve yenilikçi teknolojiler kullanarak, size uzun yıllar üstün performans vermesi için tasarladık. Lütfen, cihazınızdan en iyi şekilde yararlanabilmek için birkaç dakikanızı ayırarak bu belgeyi okuyun. Aşağıdakiler için web sitemizi ziyaret edin:



Kullanım önerileri, broşürler, sorun giderme bilgileri, servis bilgileri edinmek için:
www.aeg.com/webselfservice



Ürününüzü daha iyi servis için kaydedin:
www.registeraeg.com



Cihazınız için Aksesuarlar, Sarf Malzemeleri ve Orijinal yedek parçalar satın alın:
www.aeg.com/shop

MÜŞTERİ HİZMETLERİ VE SERVİS

Orijinal yedek parça kullanılmasını tavsiye ederiz.
Yetkili Servis Merkezimizle iletişim sırasında, aşağıdaki verilerin bulunduğunu kontrol edin: Model, PNC, Seri Numarası.
Bilgiler, bilgi etiketinde yazılıdır.

⚠ Uyarı / Dikkat-Güvenlik bilgileri

ⓘ Genel bilgiler ve tavsiyeler

Çevre ile ilgili bilgiler

Önceden haber verilmeksizin değişiklik yapma hakkı saklıdır.

1. ⚠ GÜVENLIK BILGILERI

Cihazın montaj ve kullanımından önce, verilen talimatları dikkatlice okuyun. Üretici, yalnız kurulum veya kullanımdan kaynaklanan yaralanma ya da hasarlardan sorumlu değildir. Talimatları, ileride kullanabilmeniz için her zaman güvenli ve kolay ulaşılabilir bir yerde tutun.

1.1 Çocukların ve tehlikeye açık kişilerin güvenliği

- Bu cihaz, güvenli şekilde kullanımı ve oluşabilecek tehlikeler hakkında talimat, gözetim veya bilgi verilmesi halinde 8 yaş ve üzeri çocuklar ve fiziksel, duyumsal veya zihinsel kapasitesi düşük veya bilgi ve deneyimi olmayan kişiler tarafından kullanılabilir.
- 3 ile 8 yaş arasındaki çocuklar ve ileri düzey zihinsel ile fiziksel engellere sahip kişiler gözetim altında bulunmadıkları müddetçe bu ürünü tek başına kullanmamalıdır.
- 3 yaşın altındaki çocuklar sürekli gözetim altında bulunmadıkları müddetçe cihazdan uzak tutulmalıdır.
- Bu cihaz, çocukların oynayabileceği bir oyuncak değildir.
- Tüm ambalajları çocuklardan uzak tutun ve uygun şekilde bertaraf edin.
- Deterjanları çocuklardan uzak tutun.
- Kapak açıkken, çocukları ve evcil hayvanları makineden uzak tutun.
- Cihazın çocuk güvenlik aygıtı varsa etkinleştirilmelidir.
- Temizlik ve bakım işlemi çocuklar tarafından, denetim altında olmadıkları sürece, yapılmamalıdır.

1.2 Genel Güvenlik

- Cihazın teknik özelliklerini kesinlikle değiştirmeyin.
- 8 kg maksimum yük hacmini aşmayın (“Program tablosu” bölümüne bakın).
- Cihaz su giriş noktasındaki çalışma su basıncı, 0,5 bar (0,05 MPa) ve 8 bar (0,8 MPa) arasında olmalıdır.

- Tabandaki havalandırma menfezleri bir halı, paspas veya herhangi bir zemin örtüsü ile kapatılmamalıdır.
- Cihaz, yalnızca birlikte gelen yeni hortum setleri veya Yetkili Servisten tedarik edilen diğer hortum setleri kullanılarak ana su şebekesine bağlanmalıdır.
- Eski hortum setleri tekrar kullanılmamalıdır.
- Ana güç kaynağı kablosunun zarar görmesi durumunda, bir elektrik hasarının meydana gelmesine engel olmak için, kablonun değişimi, üretici, Yetkili Servis veya benzer nitelikteki kalifiye bir kişi tarafından yapılmalıdır.
- Bakım işleminden önce, cihazı devre dışı bırakın ve elektrik fişini prizden çekin.
- Cihazı temizlemek için yüksek basınçlı su spreyi ve/veya buhar kullanmayın.
- Cihazı nemli bir bezle temizleyin. Sadece nötr deterjanlar kullanın. Aşındırıcı ürünler, aşındırıcı ovma bezleri, çözücüler veya metal cisimler kullanmayın.
- Eğer çamaşır kurutucu bir çamaşır makinesinin üzerine yerleştirilecekse, AEG onaylı, doğru bağlantı kiti (daha fazla bilgi için "Aksesuarlar - Bağlantı Kiti" bölümüne bakın) kullanılmalıdır.

2. GÜVENLIK TALIMATLARI

2.1 Montaj

Kurulum ülke düzenlemelerine uygun olarak yapılmalıdır.

- Plastik ara parçaya sahip lastik burçlar dahil ambalajı ve nakliye cıvatalarının tamamını sökün.
- Nakliye cıvatalarını güvenli bir yerde saklayın. Gelecekte, cihaz farklı bir yere taşındığı zaman, iç parçalarda hasarı önlemek adına tamburu sabitlemek için takılmalıdır.
- Cihazı hareket ettirdiğinizde dikkatli olun, ağırdır. Her zaman koruyucu eldiven ve koruyuculu ayakkabı kullanın.
- Hasarlı bir cihazı monte etmeyin ya da kullanmayın.
- Cihazla birlikte verilen montaj talimatlarını takip edin.
- Cihazı, sıcaklığın 0°C'den daha az olduğu ya da hava durumundan etkilenebileceği yerlere monte etmeyin veya buralarda kullanmayın.
- Cihazın kurulacağı zemin düz, dengeli, ısıya dayanıklı ve temiz olmalıdır.
- Cihaz çevresinde ve zeminde hava sirkülasyonu olduğundan emin olun.
- Cihaz sabit bir konumda olduğunda, bir su terazisi kullanarak tam olarak düz olup olmadığını kontrol edin. Düzgün değilse, düz hale gelene dek ayakları ayarlayın.
- Cihazı doğrudan yerdeki su boşaltma yerinin üstüne kurmayın.
- Cihaza su sıkmayın ve aşırı neme maruz bırakmayın.

- Makineyi, kapağın tamamen açılmasını engelleyecek bir yere kurmayın.
- Makinenin altına su kaçağını toplamak için bir kap koymayın. Hangi aksesuarların kullanılabileceğini belirlemek için Yetkili Servis ile temasa geçin.

2.2 Elektrik bağlantısı

UYARI!
Yangın ve elektrik çarpması riski.

- Cihaz topraklanmalıdır.
- Her zaman doğru monte edilmiş, darbeye dayanıklı bir priz kullanın.
- Anma değeri plakasındaki parametrelerinin ana güç kaynağının elektrik gücüne uygun olduğunda emin olun.
- Priz çoğaltıcılarını ve uzatma kablolarını kullanmayın.
- Elektrik fişine ve kablosuna zarar vermemeye özen gösterin. Cihazın ana kablosunun değiştirilmesi gerekirse, bu işlem Yetkili Servis tarafından yapılmalıdır.
- Fişi prize sadece kurulum tamamlandıktan sonra takın. Kurulumdan sonra elektrik fişine erişilebildiğinden emin olun.
- Elektrik kablosuna ya da fişine ıslak elle dokunmayın.
- Cihazın fişini prizden çıkarmak için elektrik kablosunu çekmeyiniz. Her zaman fişten tutarak çekin.
- Bu cihaz, E.E.C. Direktifleri ile uyumludur.

2.3 Su bağlantısı

- Su hortumlarına zarar vermeyin.
- Yeni borulara veya uzun süre kullanılmamış olan borulara bağlamadan önce, herhangi bir tamir işlemi gerçekleştirirken veya yeni cihazlar takarken (su metreleri vb.) temiz su gelene dek suyu akıtın.
- Cihaz ilk kez kullanıldığında veya ilk kez kullanıldıktan sonra görülebilir su kaçağı olmadığından emin olun.
- Giriş hortumu kısa kalıyorsa uzatma hortumu kullanmayın. Giriş hortumunun değiştirilmesi için yetkili servisle iletişime geçin.
- Tahliye hortumunu maksimum 400 cm uzatabilirsiniz. Diğer tahliye hortumu ve uzatmasıyla ilgili olarak yetkili servisle iletişime geçin.

2.4 Kullanım

UYARI!
Yaralanma, elektrik çarpması, yangın, yanma veya cihazın zarar görme riski söz konusudur.

- Bu cihaz, sadece evde kullanım içindir.
- Deterjan ambalajının üzerindeki güvenlik talimatlarına uyun.
- Cihazın içine, üzerine veya yakınına yanıcı ürünler ya da yanıcı ürünlerle ıslanmış maddeler koymayın.
- Çamaşırlardan tüm metal nesnelerin çıkarıldığından emin olun.
- Aşırı şekilde yağ, gres ve diğer yağlı maddelerle kirlenen çamaşırları yıkamayın. Çamaşır makinesinin kauçuk parçalarına zarar verebilir. Bu çamaşırları çamaşır makinesine doldurmadan önce ön yıkama yapın.
- Program sürerken cam kapağa dokunmayın. Cam ısınabilir.

2.5 Servis

- Cihazı onarmak için yetkili bir Servis Merkezine başvurun.
- Sadece orijinal yedek parçalar kullanın.

2.6 Eski ürünü elden çıkarma

UYARI!
Yaralanma ya da boğulma riski.

- Cihazın fişini ana elektrik ve su kaynaklarından çekin.
- Cihazı yakın ana elektrik kablosunun bağlantısını kesin ve atın.
- Çocukların veya evcil hayvanların tambura sıkışmasını önlemek için kapı mandalını kaldırın.
- Cihazı Atık Elektrikli ve Elektronik Cihaz (WEEE)'ın bertaraf edilmesiyle ilgili yerel düzenlemelere göre bertaraf edin.

Üretici / İhracatçı :

ELECTROLUX APPLIANCES AB

BUSINESS SECTOR EMA-EMEA (SEE)

ST GÖRANSGATAN 143

SE-105 45 STOCKHOLM

SWEDEN

TEL: +46 (8) 738 60 00

FAX: +46 (8) 738 63 35

www.electrolux.com

İthalatcı: Electrolux A.Ş

Tarlabaşı Cad. No:35 34435-Taksim-Beyoğlu_Istanbul

Electrolux tüketici danışma merkezi: 0 850 250 35 89

www.electrolux.com.tr

Kullanım Ömrü Bilgisi :

Kullanım ömrü küçük ev aletlerinde 7 yıl, diğer beyaz eşya ürünlerinde ise 10 yıldır. Kullanım ömrü, üretici ve/veya ithalatçı firmanın cihazınızla ilgili yedek parça temini ve bakım süresini ifade eder.

3. MONTAJ

UYARI!
Güvenlik bölümlerine bakın.

3.1 Ambalajdan çıkarma

UYARI!
Cihazı monte etmeden önce tüm ambalajı ve nakliye cıvatalarını sökün.

UYARI!
Eldivenleri kullanın.

1. Dış filmi kesmek için bir kesici alet kullanın.

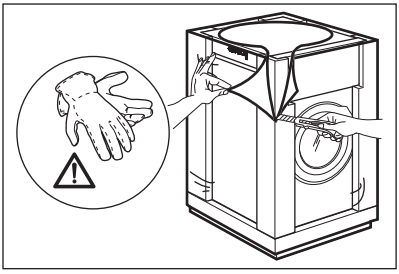

2. Dış filmi çıkarın.

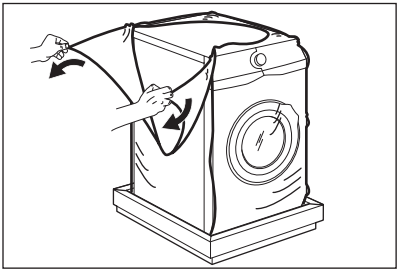

3. Üst kartonu ve polistiren paketleme malzemelerini çıkarın.

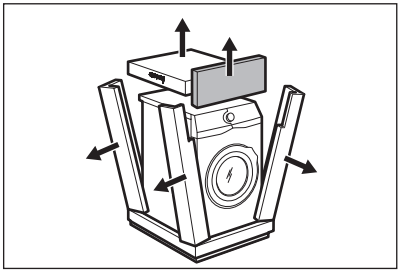

4. Kapağı açın ve kapak contasından polistiren parçayı ve tamburdaki tüm malzemeleri çıkarın.

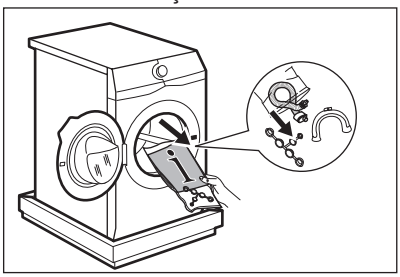

5. Arka tarafı üzerine gelecek şekilde cihazı dikkatle yere koyun.

6. Ön polistiren ambalaj malzemesini cihazın altındaki zemine yerleştirin.

Hortumlara zarar gelmemesine özen gösterin.

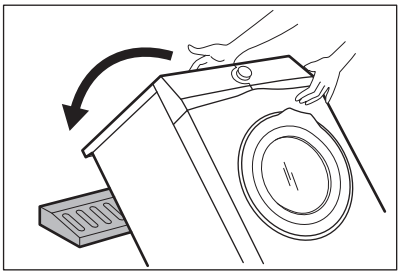

7. Polistiren korumayı alt taraftan çıkarın.

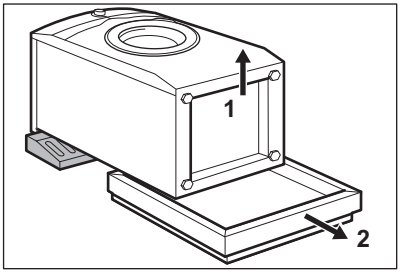

8. Cihazı dikey pozisyona kaldırın.

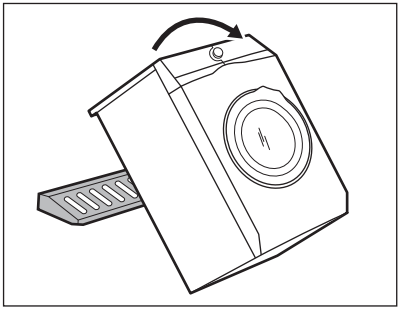

9. Elektrik kablosunu ve tahliye hortumunu hortum tutucularından çıkarın.

Tahliye hortumunda suyun aktığını görmek mümkündür. Bunun sebebi ise fabrikada cihazın su ile test edilmesinden kaynaklanır.

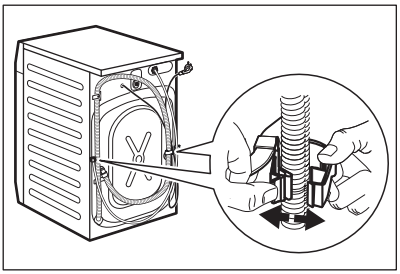

10. Cihaz ile birlikte verilen anahtarı kullanarak üç cıvatayı sökün.

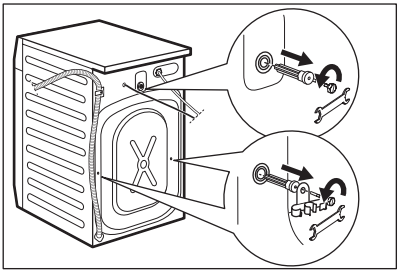

11. Plastik pulları çıkarın.

12. Kullanıcı kılavuzu çantasında bulunan plastik başlıkları deliklere yerleştirin.

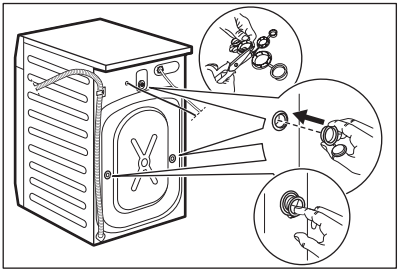

Daha sonra cihazın taşınması olasılığına karşı ambalajı ve nakliye cıvatalarını saklamanızı tavsiye ederiz.

3.2 Yerleştirme ve düzlemselliği ayarlama

1. Makineyi düz ve sert bir zemin üzerine yerleştirin.

Halının makinenin altındaki hava dolaşımına engel oluşturmadığından emin olun.
Makinenin duvara veya diğer ünitelere temas etmediğinden emin olun.

2. Seviyeyi ayarlamak için ayakları sıkın ya da gevşetin.

UYARI!
Seviyesini ayarlamak amacıyla makinenin altına karton, tahta veya benzer bir malzeme koymayın.

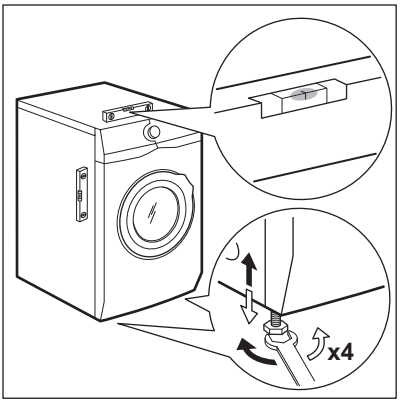

Makine düz ve sabit olmalıdır.

Makinenin doğru ve düz şekilde seviyesinin ayarlanması titreşimi, gürültüyü ve çalışma sırasında hareket etmesini engeller.

Makineyi bir kaideye kurduğunuzda veya bir bulaşık makinesini çamaşır makinesinin üzerine yerleştirdiğinizde "Aksesuarlar" bölümündeki aksesuarları kullanın. Makine ve aksesuar ile birlikte verilen talimatları dikkatlice okuyun.

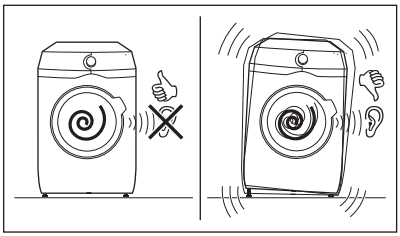

3.3 Giriş hortumu

1. Su giriş hortumunu cihazın arkasına takın.
2. Musluğun bulunduğu konuma göre sola veya sağa yerleştirin.

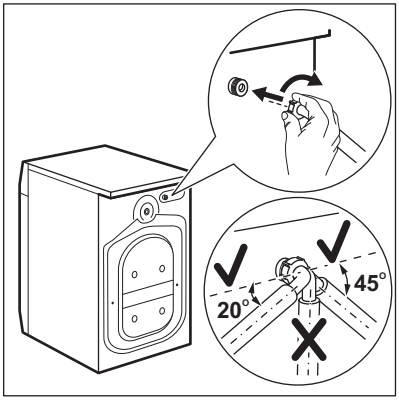

Giriş hortumunun dikey konumda olmadığından emin olun.

3. Gerekirse, doğru konumda ayarlamak için halka somunu gevşetin.
4. Su giriş hortumunu 3/4 inç ebatlarında vida dişli bir soğuk su musluğuna bağlayın.

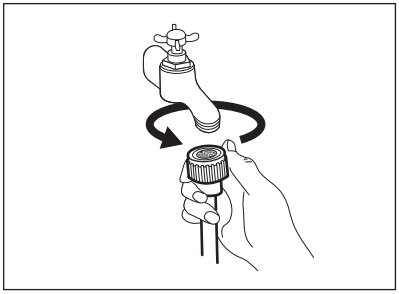

DİKKAT!
Bağlantı yerlerinden sızıntı olmadığından emin olun.

Giriş hortumu kısa kalıyorsa uzatma hortumu kullanmayın. Giriş hortumunun değiştirilmesi için yetkili servisle iletişime geçin.

3.4 Su tahliyesi

Tahliye hortumu, 60 cm'den az ve 100 cm'den fazla olmayacak bir yükseklikte konumlanmalıdır.

Tahliye hortumunu maksimum 400 cm uzatabilirsiniz. Diğer tahliye hortumu ve uzatmasıyla ilgili olarak yetkili servis merkezi ile iletişime geçin.

Tahliye hortumlarını farklı şekillerde bağlamak mümkündür:

1. Tahliye hortumunu U şekline getirin ve plastik hortum kılavuzunu etrafına bağlayın.

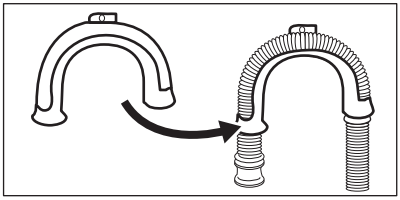

2. **Gider tarafında** - Kılavuzu musluğa veya duvara sabitleyin.

Plastik kılavuzun makine boşaltma yaparken hareket etmeyeceğinden emin olun.

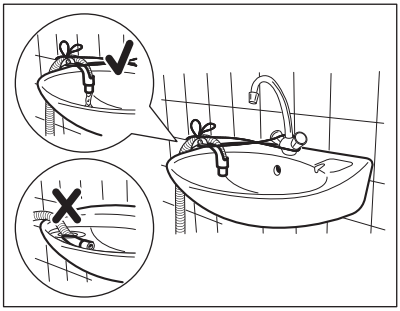

Tahliye hortumu ucunun suya batmadığından emin olun. Bu durumda kirli su makineye geri dönebilir.

3. **Hava deliği olan tezgah burusu için** - Tahliye hortumunu direk olarak tahliye borusuna bağlayın. Resme bakın.

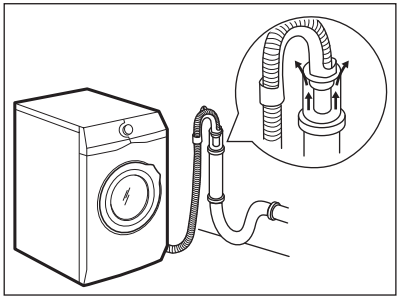

Tahliye hortumunun ucu daima hava girişine açık olmalı, yani tahliye borusunun iç çapı (min 38 mm — min 1,5 inç) tahliye hortumunun dış çapından geniş olmalıdır.

4. Tahliye hortumu şuna benziyorsa (resme bakın), onu doğrudan tezgah borusuna bağlayabilirsiniz.

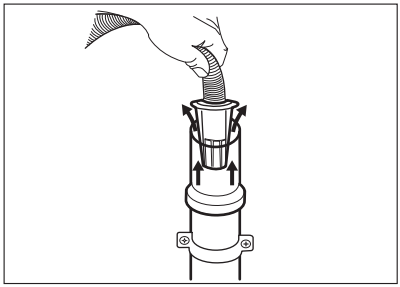

5. **Plastik hortum kılavuzu olmadan, lavaboyu tahliye etmek için** - Tahliye hortumunu lavaboya yerleştirin ve kelepçe ile sıkın. Resme bakın.

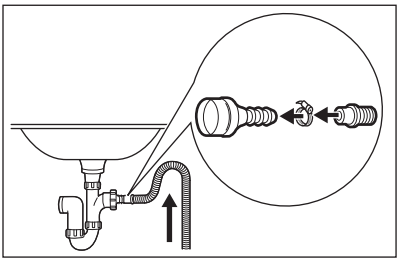

Lavabodaki parçacıkların makineye gitmesini önlemek için tahliye hortumuna bir düğüm atıldığından emin olun.

6. **Doğrudan oda duvarında bulunan yerleşik bir tahliye borusuna takın** ve bir kelepçe ile sıkın.

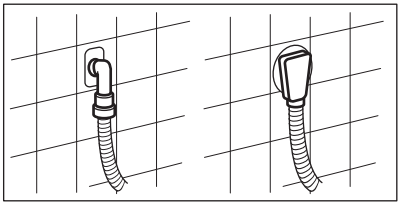

4. AKSESUARLAR

4.1 www.aeg.com/shop adresinde mevcut veya yetkili bayiden temin edilebilir

Yalnızca AEG onaylı uygun aksesuarlar cihazın güvenlik standartlarını sağlar. Onaylı olmayan parçaların kullanılması halinde her türlü şikayet geçersiz olacaktır.

4.2 Sabitleme plakası kiti (4055171146)

Yetkili servislerden temin edebilirsiniz.

Cihazı bir baza üzerine monte ediyorsanız, cihazı sabitleme plakalarına sabitleyin.

Aksesuar ile birlikte verilen talimatları dikkatlice okuyun.

4.3 Bağlantı kiti

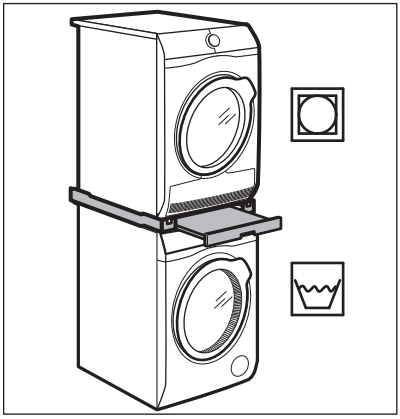

Eğer çamaşır kurutucu bir çamaşır makinesinin üzerine yerleştirilecekse, **yalnızca AEG** tarafından üretilmiş ve onaylanmış doğru bağlantı kiti kullanılmalıdır.

Cihazlarınızın derinliğini kontrol ederek uygun bağlantı kitini doğrulayın.

Bağlantı kiti sadece aksesuarlarla birlikte verilen broşürde belirtilen cihazlar ile kullanılabilir.

Cihaz ve aksesuar ile birlikte verilen talimatları dikkatlice okuyun.

UYARI!
Çamaşır kurutucuyu çamaşır makinesinin altına koymayın.

5. ÜRÜN TANIMI

5.1 Hayatınızı kolaylaştıran özellikler

Yeni çamaşır makineniz kıyafetlerinizi yıkarken ömrünü uzatan ve yeni görünümlerini koruyan; en düşük su enerji ve deterjan tüketimiyle en yüksek yıkama performansını veren modern teknoloji özellikleri ile donatılmıştır.

- **ProSense teknolojisi** mümkün olan en kısa zamanda mükemmel yıkama sonuçları elde etmek için tamburdaki çamaşır için otomatik olarak program süresini belirler.

5.2 Cihaz genel görünümü

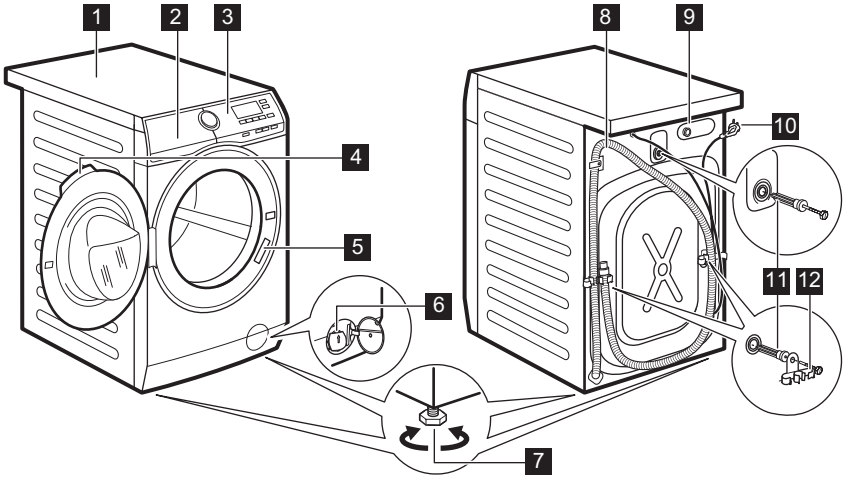

1 Üst tabla
2 Deterjan çekmecesi
3 Kontrol paneli
4 Kapak tutamağı
5 Bilgi etiketi
6 Tahliye pompası filtresi
7 Cihaz seviyesini ayarlamak için ayaklar
8 Tahliye hortumu
9 Giriş hortumu bağlantısı
10 Elektrik kablosu
11 Nakliye cıvataları
12 Hortum desteği

6. KONTROL PANELI

6.1 Kontrol paneli açıklaması

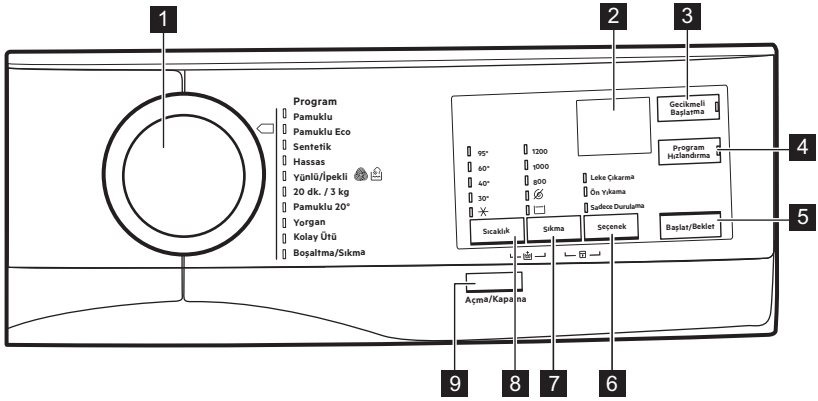

1 Program düğmesi
2 Ekran
3 Gecikmeli Başlatma dokunmatik tuşu
4 Program Hızlandırma dokunmatik tuş
5 Başlat/Beklet dokunmatik tuşu
6 Seçenek dokunmatik tuşu
- Leke Çıkarma seçeneği
- Ön Yıkama seçeneği
- Sadece Durulama seçeneği

7 Sıkma devir düşürme dokunmatik tuşu
- Sıkmasız seçeneği
- Suda Bekletme seçeneği

8 Sıcaklık dokunmatik tuş
9 Açma/Kapama tuş

6.2 Ekran

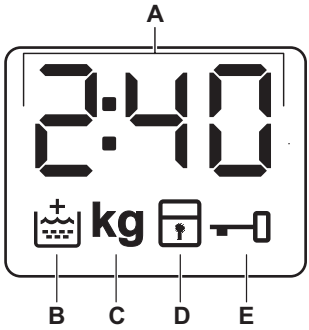

A	0:00	Dijital göstergede şunlar gösterilebilir: • Program süresi (örn. 2:40). • Gecikme süresi (örn. 30' veya 2h). • Program sonu (0). • Uyarı kodu (E20).
B		Ekstra durulama göstergesi. Bu seçenek seçildiğinde yanar.
C	kg	**kg** göstergesi çamaşır yükü algılanırken yanıp söner.
D		Çocuk güvenlik kilidi göstergesi.
E		Kapak kilitli göstergesi.

7. DÜĞMELER

7.1 Açma/Kapama

Cihazı çalıştırmak veya kapatmak için birkaç saniye süreyle bu düğmeye basın. Cihazı açarken veya kapatırken iki farklı ses tonu duyulur.

Birkaç durumda enerji tüketimini azaltmak için Bekleme işlevi otomatik olarak cihazı kapattığı için cihazı tekrar çalıştırmanız gerekebilir.

Daha fazla bilgi için Günlük Kullanım bölümündeki Bekleme paragrafına bakınız.

7.2 Önsöz

Bu seçenekler/işlevler tüm yıkama programlarında seçilemez. "Program Tablosundaki" seçenekler/ işlevler ve yıkama programları arasındaki uyumluluğu kontrol edin. Bir seçenek/işlev diğerini devre dışı bırakabilir, bu durumda cihaz birbiri ile uyumlu olmayan seçenekleri/işlevleri birlikte seçmenize izin vermez.
Dokunmatik ekran ile tuşların daima temiz ve kuru olduğundan emin olun.

7.3 Sıcaklık

Bir yıkama programı seçtiğinizde, makine otomatik olarak bu program için varsayılan sıcaklığı önerir.

Varsayılan sıcaklığı değiştirmek için bu seçeneği ayarlayın.

Gösterge ✳= ayarlanan sıcaklığın soğuk su seçeneği yanar (makine suyu ısıtmaz).

7.4 Sıkma

Bir program ayarladığınızda, makine otomatik olarak izin verilen maksimum sıkma hızını ayarlar.

Bu düğmeye birkaç kere dokunun:

seçeneğini etkinleştirin

- Bu seçeneği çamaşır kırışıklıklarını önlemek için kullanın.
- İlgili gösterge ışığı yanar.
- Program tamamlandığında tamburdaki su boşaltılmaz.
- Kapak kilitli kalır ve kırışıklığı azaltmak için tambur belirli aralıklarla döner.
- Kapak kilidini açmak için suyu boşaltmanız gerekir.
- Başlat/Beklet tuşuna dokunursanız, makine sıkma işlemi uygular ve suyu boşaltır.

18 saatlik azami süre aşıldığında makine suyu otomatik olarak boşaltır.

seçeneğini etkinleştirin

- Tüm sıkma aşamalarını devre dışı bırakmak için bu seçeneği ayarlayın. Sadece boşaltma aşaması mevcuttur.
- İlgili gösterge ışığı yanar.
- Çok hassas kumaşlar için bu seçeneği ayarlayın.
- Durulama aşaması bazı yıkama programları için daha fazla su harcar.

Sıkma hızı azaltılabilir.

7.5 Seçenek

Mevcut seçeneklerden birini etkinleştirmek için bu tuşa ard arda basın.

- **Leke Çıkarma**
  Aşırı kirli veya aşırı lekeli kıyafetler için programa bir leke çıkarma fazı eklemek adına bu seçeneği seçin.
  Leke çıkarıcıyı göze dökün. Uygun bir zamanda leke çıkarıcı yıkama programına eklenecektir.

Bu seçenek program süresini artırabilir.

Bu seçenek 40°C'den düşük sıcaklıkta kullanılmaz.

- **Ön Yıkama**
  Bu seçeneği yıkama fazından önce 30 °C'de bir ön yıkama fazı eklemek için kullanın.
  Bu seçenek aşırı kirli çamaşırlar için tavsiye edilir, özellikle kum, toz, çamur ve diğer katı partiküllerle kirlenen çamaşırlar için.

Bu seçenek program süresini artırabilir.

- **Sadece Durulama**
  Makine seçilen programın sadece durulama, sıkma ve boşaltma fazını uygular.

İlgili gösterge yanar.

7.6 Gecikmeli Başlatma

Bu seçenek ile çok daha uygun bir zamanda programın başlamasını geciktirebilirsiniz.

İstenilen gecikmeyi ayarlamak için düğmeye art arda basın. Adımlarla süre 30 ila 90 dakika ve 2 saat ile 20 saat arasında artırılabilir.

Seçeneğin ve ayarlanan değerin göstergeleri açıktır. Başlat/Beklet düğmesine dokunduktan sonra makine geri sayıma başlar.

7.7 Program Hızlandırma

Bu seçenek yıkama programını kısaltmak için önerilebilir.

Bu seçeneği normal veya hafif kirliler ya da tazelenecek çamaşırlar için kullanın.

Süreyi azaltmak için bu düğmeye **bir kez** dokunun.

Daha az yükler için ekstra hızlı program ayarlamak adında bu düğmeye **iki kez** dokunun.

Seçeneğin ve ayarlanan değerin göstergeleri açıktır.

7.8 Başlat/Beklet

Cihazı başlatmak, durdurmak veya devam eden bir programı kesmek için Başlat/Beklet düğmesine dokunun.

8. PROGRAMLAR

8.1 Program Tablosu

Yıkama programları

Programı	Program tanımı
Yıkama programları	
Pamuklu	**Beyaz ve renkli pamuklular** ağır ve normal kirli pamuklu çamaşırlar.
Pamuklu Eco	**Beyaz ve renkli pamuklular** ağır ve normal kirli pamuklu çamaşırlar. **Enerji Etiketi tüketim değerleri için standart programlar.** 1061/2010 sayılı düzenleme uyarınca, 60 °C'deki program Pamuklu ve seçenekli 40 °C'deki program Pamuklu «Standart 60°C pamuklu programı» ve «Standart 40°C pamuklu programı» olarak belirlenmiştir. Bu programlar, normal kirli pamuklu çamaşırların temizlenmesi için karma enerji ve su tüketimi yönünden en verimli olanlarıdır. Yıkama aşamasındaki su sıcaklığı, seçilen program için belirtilen sıcaklıktan farklı olabilir.
Sentetik	**Sentetik veya karışık dokuma çamaşırlar**. Normal kirli.
Hassas	**Akrilikler, viskozlar ve karışık kumaşlar gibi hassas kumaşların ılıman şartlarda yıkanması gerekir**. Normal kirli.
Yünlü/İpekli	**Makinede yıkanabilir yünlüler, elde yıkanabilir yünlüler ve** «elde yıkama» uyarı sembolüne sahip hassas kumaşlar[1)]
20 dk./3 kg	**Hafif kirli veya bir kere giyilmiş** pamuk ve sentetik kıyafetler.
Pamuklu 20°	**Karışık dokuma** (pamuklu ve sentetik çamaşırlar)[2)].
Yorgan	**Tek sentetik battaniye, keçeli kıyafetler, nevresimler, şişme ceketler** ve benzeri kıyafetler.
Kolay Ütü	**Nazik yıkanacak sentetikler**. Normal ve hafif kirli.[3)]

Programı	Program tanımı
Boşaltma/Sıkma	Çamaşırı sıkmak ve tamburdaki suyu boşaltmak için. **Tüm kumaşlar, yünlüler ve çok hassas kumaşlar hariç**.

1) Bu program boyunca tambur nazik bir yıkama için yavaşça döner. Tamburun dönmediğini veya düzgün şekilde dönmediğini düşünebilirsiniz ancak bu program için normal bir durumdur.

2) Bu program günlük kullanımlar için uygundur ve iyi yıkama sonuçları sunan en düşük enerji ve su tüketimine sahiptir.

3) Çamaşırın kırışmasını azaltmak için, bu döngü su sıcaklığını düzenleyerek yumuşak bir yıkama ve sıkma aşaması gerçekleştirir. Cihaz birkaç durulama devri ekler.

Program sıcaklığı, maksimum sıkma hızı, maksimum çamaşır miktarı

Programı	Varsayılan sıcaklık Sıcaklık aralığı	Maksimum sıkma hızı Sıkma hızı aralığı	Maksimum yükleme
Yıkama programları			
Pamuklu	40 °C 95 °C - Soğuk	1200 dev/dk. 1200 dev./dak. - 800 dev./dak.	8 kg
Pamuklu Eco	60 °C 60 °C - 40 °C	1200 dev/dk. 1200 dev./dak. - 800 dev./dak.	8 kg
Sentetik	40 °C 60 °C- Soğuk	1200 dev/dk. 1200 dev./dak. - 800 dev./dak.	3 kg
Hassas	40 °C 40 °C- Soğuk	1200 dev/dk. 1200 dev./dak. - 800 dev./dak.	3 kg
Yünlü/İpekli	40 °C 40 °C - Soğuk	1200 dev/dk. 1200 dev./dak. - 800 dev./dak.	1,5 kg
20 dk./3 kg	30 °C 40 °C - 30 °C	1200 dev/dk. 1200 dev./dak. - 800 dev./dak.	3 kg
Pamuklu 20°	Soğuk	1200 dev/dk. 1200 dev./dak. - 800 dev./dak.	8 kg
Yorgan	40 °C 60 °C- Soğuk	800 dev/dk. 800 dev./dak. - 800 dev./dak.	3 kg
Kolay Ütü	40 °C 60 °C- Soğuk	800 dev/dk. 800 dev./dak. - 800 dev./dak.	3 kg

Programı	Varsayılan sıcaklık Sıcaklık aralığı	Maksimum sıkma hızı Sıkma hızı aralığı	Maksimum yükleme
Boşaltma/Sıkma[1)]		1200 dev/dk. 1200 dev./dak. - 800 dev./dak.	8 kg

1) Sıkma hızını ayarlayın. Yıkanan çamaşır tipine uygun olduğundan emin olun. Sıkmasız seçeneğini ayarlarsanız yalnızca tahliye aşaması bulunur.

Program seçenekleri uyumluluğu

Program / Seçenekler	Pamuklu	Pamuklu Eco	Sentetik	Hassas	Yünlü/İpekli	20 dk./3 kg	Pamuklu 20°	Yorgan	Kolay Ütü	Boşaltma/Sıkma
Sıkma	■	■	■	■	■	■	■			■
	■	■	■	■	■	■	■		■	■
	■	■	■	■	■		■		■	
Leke Çıkarma [1)]	■	■	■	■					■	
Ön Yıkama	■	■	■	■			■		■	
Sadece Durulama	■	■	■	■	■	■	■	■	■	
Ekstra Durulama	■	■	■	■			■		■	
Program Hızlandırma [2)]	■	■ [3)]	■	■			■		■	
Gecikmeli Başlatma	■	■	■	■	■	■	■	■	■	■

1) Bu seçenek 40°C'den düşük sıcaklıkta kullanılmaz.

2) En kısa süreyi ayarladığınızda, yük miktarını azaltmanız tavsiye edilir. Cihazın tam olarak doldurulması mümkündür, ancak yıkama sonuçları kötüleşir.

3) Bu programlarla sadece daha kısa süreleri ayarlayabilirsiniz.

8.2 Woolmark Apparel Care - Mavi



Bu makinenin yünlü yıkama programı, bu çamaşır makinesinin üreticisi tarafından belirtilen talimatlara uyulması şartıyla, «elde yıkama» etiketine sahip kıyafetlerin yıkanmasında kullanılmak üzere The Woolmark Company tarafından onaylanmıştır. Kurutma ve diğer yıkama talimatlarıyla ilgili yıkama kurallarına uyun. M1511
Woolmark sembolü birçok ülkede Sertifika işaretidir.

9. AYARLAR

9.1 Çocuk Kilidi

Bu seçeneği kullanarak çocukların kontrol paneli ile oynamalarını engelleyebilirsiniz.

- Bu seçeneği **etkinleştirmek/devre dışı bırakmak** için, göstergesi **yanana/sönene** dek Sıkma ve Seçenek tuşlarına aynı anda basın.

Bu seçeneği etkinleştirebilirsiniz:

- Başlat/Beklet tuşuna bastıktan sonra: tüm tuş ve program düğmeleri devre dışı bırakılır (Açma/Kapama tuşu hariç).
- Başlat/Beklet tuşuna dokunmadan önce: cihaz çalışmaz.

Bunu kapattıktan sonra cihaz bu seçeneğin seçimini tutar.

9.2 Sesli ikazlar

Program tamamlandığında sesli ikazlar devreye girer (yaklaşık 2 dakika boyunca belirli aralıklarla ses çıkarır).

Sesli ikazları **devre dışı bırakmak/ etkinleştirmek** için, 6 saniye boyunca Program Hızlandırma düğmesine ve Gecikmeli Başlatma düğmesine aynı anda dokunun.

Sesli sinyaller devre dışı bırakırsanız, cihazda bir arıza varken çalışmaya devam ederler.

9.3 Kalıcı Ekstra Durulama

Bu seçenek ile, yeni bir program ayarladığınızda kalıcı olarak ekstra bir durulamaya sahip olabilirsiniz.

- Bu seçeneği **etkinleştirmek/devre dışı bırakmak** için, ilgili gösterfe yanana/sönene dek Sıcaklık ve Sıkma düğmelerine aynı anda **dokunun.**

10. İLK KULLANIMDAN ÖNCE

1. Tüm nakliye cıvatalarının cihazdan çıkartıldığından emin olun.
2. Cihaza elektrik geldiğinden ve su musluğunun açık olduğundan emin olun.
3. işaretli bölmeye küçük bir miktar deterjan koyun.
4. Tambura çamaşır koymadan en yüksek sıcaklıkta pamuklular için bir program seçin ve başlatın.

Bu şekilde tamburda ve kazanda bulunan olası tüm kiri çıkarabilirsiniz.

11. GÜNLÜK KULLANIM

UYARI!
Güvenlik bölümlerine bakın.

11.1 Makinenin çalıştırılması

1. Fişi prize takın.
2. Musluğu açın.
3. Makineyi çalıştırmak için birkaç saniye süreyle tuşuna basın.

Kısa bir ses duyulur (etkinse). Program düğmesi otomatik olarak Pamuklu programına ayarlanır.

11.2 Çamaşırların yerleştirilmesi

1. Cihazın kapısını açın.
2. Cihaza koymadan önce çamaşırları silkeleyin.
3. Çamaşırları tambura bir kerede bir parça şeklinde koyun.

Tambura çok fazla çamaşır koymamaya özen gösterin.

4. Kapağı tam olarak kapatın.

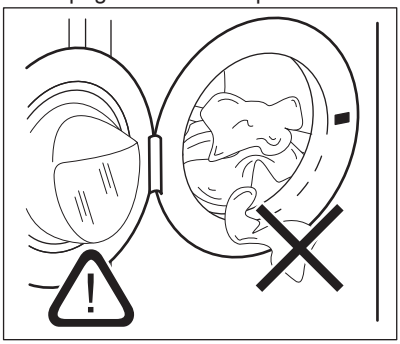

DİKKAT!
Hiçbir çamaşırın conta ve kapak arasında kalmadığından emin olun. Su sızıntısı ya da çamaşıra zarar gelme riski mevcuttur.

11.3 Deterjan ve katkı maddelerinin doldurulması

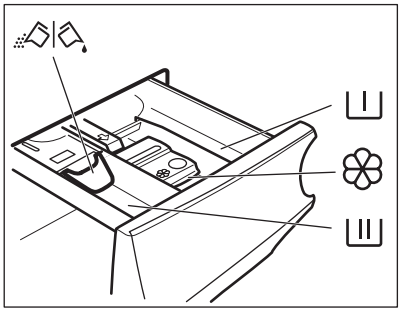

Ön yıkama aşaması, ıslatma programı veya leke çıkarıcı bölmesi.

Yıkama aşaması için bölme.

Sıvı katkı maddeleri (yumuşatıcı, kola) bölmesi.

MAX Sıvı katkı maddeleri için maksimum seviye.

Toz veya sıvı deterjan için kanatçık.

Her zaman deterjan paketinin arkasında bulunan talimatları takip edin, ama belirtilen maksimum seviyenin (**MAX**) üzerine çıkmamanızı tavsiye ederiz. Bu miktar en iyi yıkama sonuçlarını garanti edecektir.

Bir yıkama döngüsünden sonra, gerekirse, deterjan gözündeki kalıntıyı temizleyin.

11.4 Kanatçık konumunu kontrol edin

1. Deterjan gözünü durana kadar dışarıya çekin.
2. Gözü çıkarmak için "Push" olarak işaretli kısmı aşağı doğru bastırın.

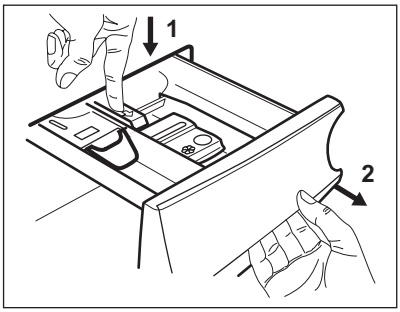

3. Toz deterjan kullanmak için kanatçığı yukarıya çevirin.

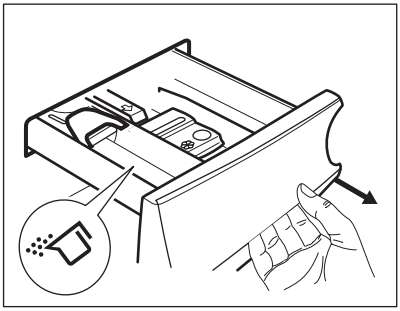

4. Sıvı deterjan kullanmak için kanatçığı aşağıya çevirin.

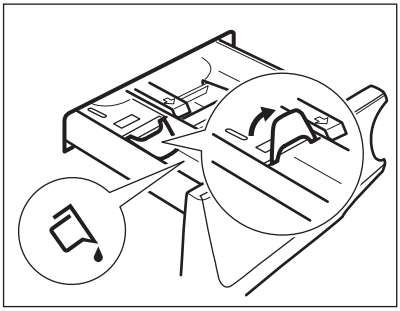

Kanatçık AŞAĞI konumundayken:

- Jel veya katı sıvı deterjanlar kullanmayın.
- Kanatçıkta gösterilen sınırı geçecek miktarda sıvı deterjan koymayın.
- Ön yıkama aşamasını ayarlamayın.
- Gecikmeli başlatma fonksiyonunu ayarlamayın.

5. Deterjanı ve çamaşır yumuşatıcıyı ölçerek kullanın.
6. Deterjan gözünü dikkatle kapayın.

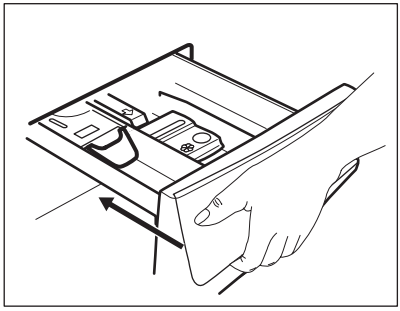

Gözü kapatırken kanatçığın herhangi bir şekilde engel oluşturmamasına özen gösterin.

11.5 Bir programın ayarlanması

1. Program düğmesini istenilen yıkama programını seçmek için çevirin. İlgili program göstergesi yanar.

Başlat/Beklet düğmesinin göstergesi yanıp söner.
Ekranda program süresi gösterilir.

2. Sıcaklığı ve/veya sıkma hızını değiştirmek için, ilgili düğmelere dokunun.
3. İstenirse, ilgili düğmelere dokunarak bir veya daha fazla seçenek ayarlanabilir. İlgili göstergeler ekranda yanar ve yapılan değişikliğe göre bilgi verir.

Seçimin **mümkün olmadığı** durumlarda, gösterge görünmez ve sesli sinyal sesi gelmez.

11.6 Gecikmeli başlatma ile bir programın başlatılması

Başlat/Beklet düğmesine dokunun. Makine gecikmeli başlatma için geri sayımı başlatır.
Geri sayım sona erdiğinde, program başlar.

Geri sayımın sonunda PROSENSE adaptasyonu başlatılır.

Geri sayım başladıktan sonra gecikmeli başlatmayı iptal etmek

Gecikmeli başlatmayı iptal etmek için:

1. Makineyi durdurmak için Başlat/Beklet düğmesine dokunun. İlgili gösterge yanıp söner.
2. Ekranda öğesi görünene kadar Gecikmeli Başlatma düğmesine dokunun.
3. Programı hemen başlatmak için Başlat/Beklet düğmesine tekrar dokunun.

Geri sayım başladıktan sonra gecikmeli başlatmayı değiştirmek

Gecikmeli başlatmayı değiştirmek için:

1. Makineyi durdurmak için Başlat/Beklet düğmesine dokunun. İlgili gösterge yanıp söner.
2. Ekranda istenilen gecikme süresi belirene kadar Gecikmeli Başlatma düğmesine üst üste dokunun.
3. Yeni geri sayımı başlatmak için Başlat/Beklet düğmesine tekrar dokunun.

11.7 Bir programın başlatılması

Programı başlatmak için Başlat/Beklet tuşuna basın.

İlgili gösterge yanıp sönmeyi keser ve sürekli açık kalır.
Program başlar, kapak kilitlenir. Gösterge ekranında göstergesi gösterilir.

Cihaz su doldurduğunda tahliye pompası kısa bir süreliğine çalışabilir.

11.8 ProSense yük algılama

Başlat/Beklet düğmesine dokunduktan sonra ProSense teknolojisi çamaşır yükü algılamasını başlatır:

1. Makine birkaç dakika içerisinde yükü tespit eder, gösterge **kg** yanıp söner, tambur kısa süre döner.
2. Yük algılama sonunda gösterge **kg** söner.

Program başladıktan 20 dakika sonra, program süresi çamaşırların su emme kapasitesine bağlı olarak ayarlanabilir.

ProSense algılama sadece tamamlanan yıkama programları ile birlikte yürütülür (faz geçişi seçilmediğinde).

11.9 Bir programı kesintiye uğratma ve seçenekleri değiştirme

Program devam ederken, **sadece bazı** seçenekleri değiştirebilirsiniz:

1. Başlat/Beklet düğmesine dokunun. İlgili gösterge yanıp söner.
2. Seçenekleri değiştirin. Ekranda verilen bilgi buna göre değişir.
3. Başlat/Beklet düğmesine tekrar dokunun.

Yıkama programı devam eder.

11.10 Çalışan bir programın iptal edilmesi

1. Programı iptal etmek ve cihazı devre dışı bırakmak için Açma/Kapama tuşuna basın.
2. Cihazı tekrar etkinleştirmek için Açma/Kapama tuşuna basın.

Artık, yeni bir yıkama programı ayarlayabilirsiniz.

ProSense aşaması gerçekleştirilmişse ve su doldurma işlemi başlatılmışsa, **ProSense aşaması** yinelenmeden yeni bir program başlar. İsrafı önlemek için su ve deterjan boşaltılmaz.

11.11 Kapağı açma - çamaşırları ekleme

Bir program ya da gecikmeli başlatma çalışırken, cihaz kapağı kilitlenir.

Tamburdaki su sıcaklığı ve seviyesi çok yüksekse ve/ veya tambur dönmeye devam ediyorsa kapağı açamazsınız.

1. Başlat/Beklet düğmesine dokunun.
Ekranda ilgili kapak kilitli göstergesi söner.
2. Cihazın kapağını açın. Gerekirse, kıyafet ekleyin veya çıkarın.
3. Kapağı kapatın ve Başlat/Beklet tuşuna dokunun.
Program veya gecikmeli başlatma devam eder.
4. Program bittiğinde kapak açılabilir veya Boşaltma/Sıkma programı ayarlayın ve Başlat/Beklet düğmesine basın.

11.12 Program sonu

Program sona erdiğinde, cihaz otomatik olarak durur. Sesli ikaz duyulur (etkin ise).

Ekranda tüm yıkama fazı göstergeleri sabitlenir ve zaman alanında 0 görüntülenir.

Başlat/Beklet düğmesinin göstergesi söner.

Kapak kilidi açılır ve gösterge kaybolur.

1. Cihazı devre dışı bırakmak için Açma/Kapama tuşuna basın.

Programının sona ermesinden beş dakika sonra, enerji tasarrufu fonksiyonu otomatik olarak cihazı devre dışı bırakır.

Cihazı tekrar etkinleştirdiğinizde, göstergede en son seçilen program görüntülenir. Yeni bir yıkama devri ayarlamak için program düğmesini çevirin.

2. Çamaşırları cihazdan çıkarın.
3. Tamburun tamamen boş olduğundan emin olun.
4. Küf ve koku oluşumunu önlemek için kapağı ve deterjan gözünü hafif açık halde tutun.
5. Su musluğunu kapatın.

11.13 Program sonunda suyun boşalması

Son durulamadan sonra suyu boşaltmayan bir program veya bir seçenek seçtiyseniz, program tamamlanır, ama:

- Gösterge ekranında kapak kilitli göstergesi gösterilir.
- Tambur, çamaşırların kırışmasını önlemek için düzenli olarak dönmeye devam eder.
- Kapak kilitli kalır.
- Kapağı açmak için suyu boşaltmanız gerekir:

1. Gerekirse, cihaz tarafından sunulan sıkma hızını düşürmek için Sıkma düğmesine dokunun.
2. Döngüye devam etmek için Başlat/ Beklet öğesine basın
3. Program tamamlandığında ve kapak kilitli göstergesi söndüğünde, kapağı açabilirsiniz.
4. Cihazı devre dışı bırakmak için birkaç saniye süreyle Açma/Kapama düğmesine basın.

Herhangi bir durumda cihaz suyu otomatik olarak 18 saat sonra boşaltır.

11.14 Bekleme seçeneği

Bekleme fonksiyonu enerji tüketimini azaltmak için şu durumlarda cihazı otomatik olarak devre dışı bırakır:

- Başlat/Beklet düğmesine dokunmadan önce cihazı yaklaşık 5 dakika kullanmadığınızda.
  Cihazı tekrar etkinleştirmek için Açma/Kapama tuşuna basın.
- Yıkama programı sona erdikten 5 dakika sonra
  Cihazı tekrar etkinleştirmek için Açma/Kapama düğmesine basın.
  Ekranda son ayarlı programın bitişi gösterilir.

Yeni bir yıkama devri ayarlamak için program düğmesini çevirin.

Tamburda su bırakılarak sonlanan bir program veya seçenek seçilirse, Bekleme fonksiyonu suyu boşaltmanız gerektiğini hatırlatmak için cihazı **etkinleştirmez**.

12. İPUÇLARI VE YARARLI BILGILER

UYARI!
Güvenlik bölümlerine bakın.

12.1 Çamaşırları doldurma

- Çamaşırları şu şekilde bölün: beyazlar, renkliler, sentetikler, hassaslar ve yünlüler.
- Çamaşır bakım etiketlerinde yazan yıkama talimatlarına uyun.
- Beyaz ve renkli çamaşırları birlikte yıkamayın.
- Bazı renkli çamaşırlar ilk yıkamada renk salabilir. İlk yıkamalarda bu çamaşırları ayrı olarak yıkamanızı tavsiye ederiz.
- Yastık kılıflarının düğmelerini ilikleyin, fermuarları çekin ve kanca ve çıtçıtları kapatın. Kuşakları bağlayın.
- Çamaşırların ceplerini boşaltın ve katlarını açın.
- Çok katlı kumaşların, yünlülerin ve üzerlerinde baskılı resim bulunan çamaşırların içlerini dışına çevirin.
- İnatçı kirlere önceden işlem uygulayın.
- Ağır kirli çamaşırları özel bir deterjanla yıkayın.
- Perdeleri yıkarken dikkatli olun. Kancalarını çıkarın ya da perdeleri bir yıkama torbasına veya yastık kılıfının içine koyun.
- Kenarları dikilmemiş ya da kesik olan çamaşır yıkamayın.
- Küçük ve/veya narin çamaşırları (örn: telli sütyenler, kemerler, taytlar, vb) yıkamak için çamaşır filesi kullanın.
- Çok az çamaşır yüklenmesi sıkma aşamasında aşırı titreşime neden olarak denge sorunlarının yaşanmasına yol açabilir. Bu durumla karşılaştığınızda:
  a. Programı durdurun ve kapağı açın ("Günlük Kullanım" bölümüne bakın);
  b. çamaşırları elinizle tamburun içinde dağıtın bu sayede çamaşırlar tamburun içine eşit bir şekilde yerleşir;
  c. Başlat/Beklet tuşuna basın. Sıkma aşaması devam eder.

12.2 İnatçı lekeler

Bazı lekeler için, su ve deterjan yeterli gelmez.

Çamaşırları cihaza koymadan önce bu lekelere önceden işlem uygulamanızı tavsiye ederiz.

Piyasada özel leke çıkarıcılar mevcuttur. Leke ve kumaş tipine uygun özel leke çıkarıcılar kullanın.

12.3 Deterjanlar ve diğer maddeler

- Sadece özel olarak çamaşır makineleri için üretilmiş deterjanları ve diğer maddeleri kullanın:
  – Hassas kumaşlar hariç her türlü kumaş için toz deterjanlar. Beyazlar için çamaşır suyu ve çamaşır yumuşatıcı içeren toz deterjanları tercih edin
  – tüm çamaşır tiplerinde tercihen düşük sıcaklıkta yıkama programları için (maks. 60 °C) veya sadece yünlüler için sıvı deterjanlar.
- Farklı tipte deterjanları karıştırmayın.

- Çevrenin korunmasına yardımcı olmak amacıyla, tavsiye edilen miktarda deterjandan fazlasını kullanmayın.
- Belirtilen maksimum seviyeyi (**MAX**) geçmeyecek şekilde deterjan ve diğer maddelerin paketlerinin arkasındaki talimatları takip edin.
- Kumaş tipine, rengine, program sıcaklığına ve kir seviyesi için tavsiye edilen deterjanları kullanın.

12.4 Ekolojik tavsiyeler

- Normal kirliliğe sahip çamaşırları ön yıkama aşaması içermeyen bir program kullanarak yıkamaya ayarlayın.
- Bir yıkama programını her zaman izin verilen maksimum seviyede çamaşırla başlatın.
- Lekelere önceden işlem uygularsanız veya leke çıkarıcı kullanırsanız, düşük sıcaklıkta bir program ayarlayın.
- Doğru miktarda deterjan kullanmak için ev tesisatına gelen suyun sertliğinin uygun olup olmadığını kontrol edin. Bkz. "Su sertliği".

12.5 Su sertliği

Bulunduğunuz bölgede su sertliği yüksek veya orta seviyedeyse, su yumuşatıcı katkı maddesi kullanmanızı tavsiye ederiz. Su sertliğinin yumuşak olduğu bölgelerde yumuşatıcı kullanılması gerekli değildir.

Bulunduğunuz bölgedeki su sertliği hakkında bilgi almak üzere yerel su idarenizle iletişime geçin.

Doğru miktarda su yumuşatıcı katkı maddesi kullanın. Ürünün ambalajında yazan talimatlara uyun.

13. BAKIM VE TEMIZLIK

UYARI!
Güvenlik bölümlerine bakın.

13.1 Dış temizlik

Cihazı sadece sabun ve ılık su ile temizleyin. Temizlik sonrası tüm yüzeyleri tamamen kurulayın.

DİKKAT!
Alkol, çözücü ya da kimyasal ürünler kullanmayın.

DİKKAT!
Metal yüzeyleri klor esaslı deterjan ile temizlemeyin.

13.2 Kireç Çözme

Bulunduğunuz bölgede su sertliği yüksek veya orta seviyedeyse, çamaşır makinesi için su yumuşatıcı ürün kullanmanızı tavsiye ederiz.

Kireç kalıntısı olup olmadığını kontrol etmek için tamburu düzenli olarak inceleyin.

Normal deterjanlarda su yumuşatıcı katkı maddeleri bulunmaktadır ancak tambura çamaşır koymadan ve yumuşatıcı deterjan kullanarak makineyi çalıştırmanızı öneriyoruz.

Ürünün ambalajında yazan talimatlara daima uyun.

13.3 Kazan temizleme

Düşük sıcaklıktaki programlarda tamburda biraz deterjan kalması söz konusu olabilir. Düzenli olarak kazan ve tambur temizliği için makinenizi boş çalıştırın. Bunu yapmak için:

- Tüm çamaşırları tamburdan çıkarın.
- En yüksek sıcaklıktaki pamuklu programını seçin veya mevcut programı Machine Clean kullanın. Kalan her türlü atığı temizlemek için boş tambura küçük bir miktar toz deterjan koyun.

13.4 Kapak contası

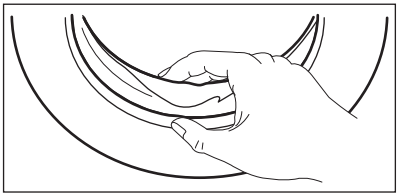

Düzenli olarak kapak contasını kontrol edin ve iç kısımda kalan tüm nesneleri çıkarın.

13.5 Tamburun temizlenmesi

Pas kalıntılarını önlemek için düzenli olarak tamburu kontrol edin.

Mükemmel bir temizlik için:

1. Tamburu paslanmaz çelik için özel bir ürünle temizleyin.

   Ürünün ambalajında yazan talimatlara daima uyun.

2. Yüksek sıcaklıktaki kısa pamuklu programı çalıştırın veya mevcut programı Machine Clean kullanın. Kalan her türlü atığı temizlemek için boş tambura küçük bir miktar toz deterjan koyun.

13.6 Deterjan gözünün temizlenmesi

Deterjan gözünde kurumuş deterjan kalıntısı veya pıhtılaşmış çamaşır yumuşatıcı ve/veya küf oluşumunu önlemek için ara sıra aşağıdaki temizleme prosedürünü gerçekleştirin:

1. Çekmeceyi açın. Resimde gösterildiği gibi düğmeye basın ve yukarı doğru çekin.

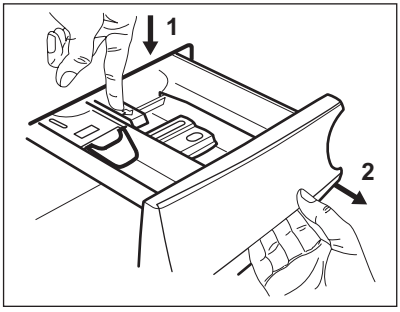

2. Biriken deterjan kalıntılarını gidermek için temizliği rahat yapmak adına katkı maddesi bölmesinin üst tarafını çıkararak akan su altında durulayın. Temizleme işleminin ardından çıkardığınız üst bölmeyi yerine takın.

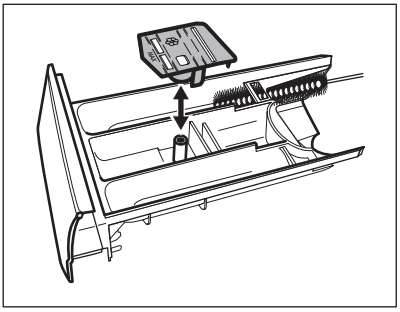

3. Gözün üst ve alt kısmındaki tüm deterjan kalıntılarının çıktığından emin olun. Gözü temizlemek için küçük bir fırça kullanın.

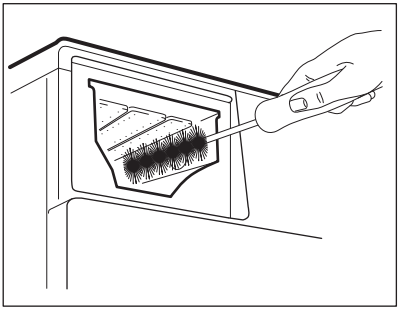

4. Deterjan çekmecesini kılavuz rayların içine yerleştirin ve kapatın. Tambura çamaşır koymadan durulama programını çalıştırınız.

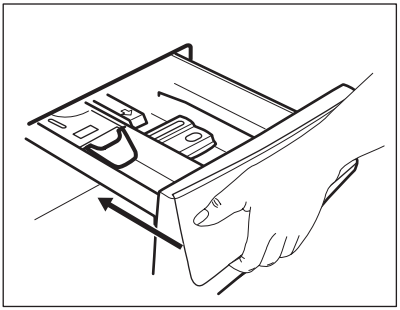

13.7 Tahliye pompasını temizleyin

UYARI!
Elektrik fişini prizden çekiniz.

Düzenli olarak tahliye pompasını kontrol edin ve temiz olduğundan emin olun.

Pompayı şu durumlarda temizleyin:
- Cihaz suyu boşaltmaz.
- Tambur dönmüyor.
- Tahliye pompasının tıkanması sonucu cihazdan sıra dışı sesler geliyorsa.
- Gösterge, aşağıdaki alarm kodunu E20 görüntülüyor.

UYARI!
- Cihaz çalışır vaziyetteyken filtreyi sökmeyin.
- Cihaz içerisindeki su sıcaksa tahliye pompasını temizlemeyin. Su soğuyana kadar bekleyin

Pompayı temizlemek için aşağıdaki işlemleri yapın:

1. Pompanın kapağını açın.

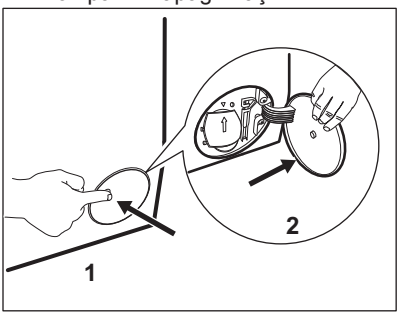

2. Dışarı sızan suyu toplamak için tahliye pompası erişiminin altına uygun bir hazne koyun.
3. Kanalı aşağı doğru açın. Filtreyi çıkarırken dökülen suyu silmek için mutlaka yakınınızda bir bez bulundurun.

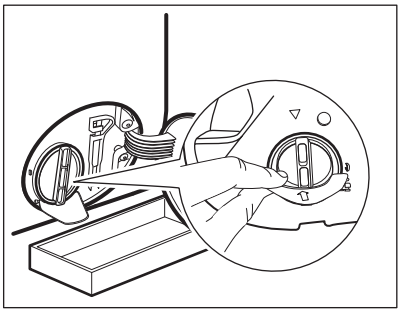

4. Çıkarmadan, filtreyi açmak için saat yönünün tersinde 180 derece çevirin. Suyun dışarı akmasına izin verin.

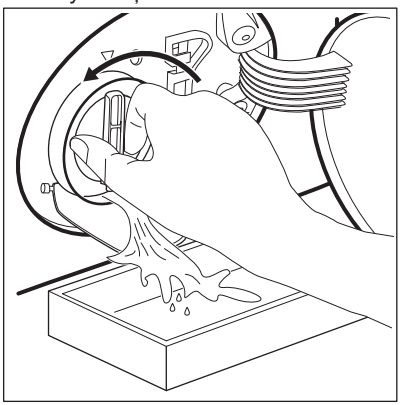

5. Kap suyla dolduğunda, filtreyi tekrar çevirin ve kabı boşaltın.
6. Su sızıntısı sona erene kadar 4. ve 5. adımları tekrarlayın.
7. Filtreyi saatin tersi yönünde çevirerek çıkarın.

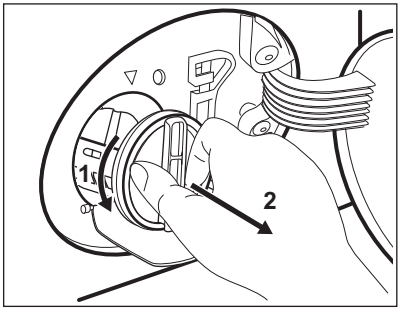

8. Gerekirse, tüyleri ve nesneleri filtre gözünden çıkarın.
9. Pompa çarkının döndüğünden emin olun. Aksine bir durumun olması halinde, Yetkili Servis Merkezi ile iletişime geçin.

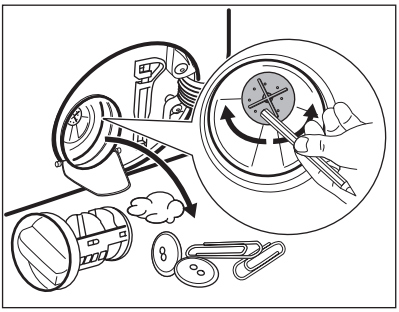

10. Su musluğunun altındaki filtreyi temizleyin.

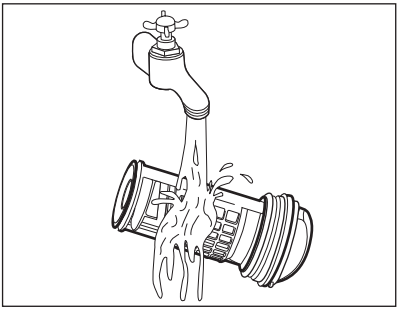

11. Saat yönünde çevirerek filtreyi özel yuvalara geri takın. Sızıntıların önüne geçmek için filtreyi doğru şekilde sıktığınızdan emin olun.

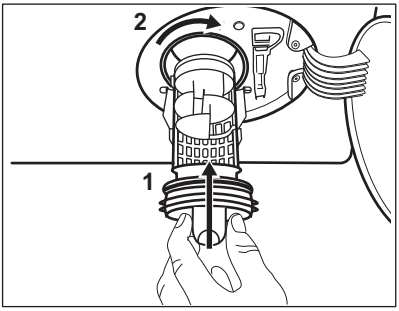

12. Pompa kapağını kapatın.

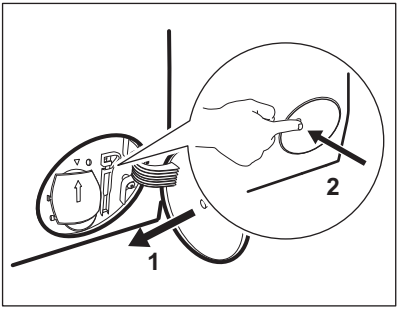

13.8 Giriş hortumu ve valf filtresi temizliği

Zamanla biriken kalıntıları temizlemek için giriş hortumu ve valfinin filtrelerinin temizlenmesi önerilir:

1. Giriş hortumunu musluktan çıkarın ve filtreyi temizleyin.

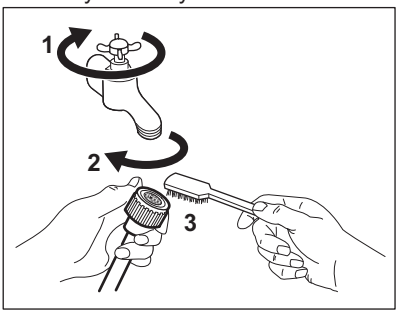

2. Halka somunu gevşeterek giriş hortumunu cihazdan çıkarın.

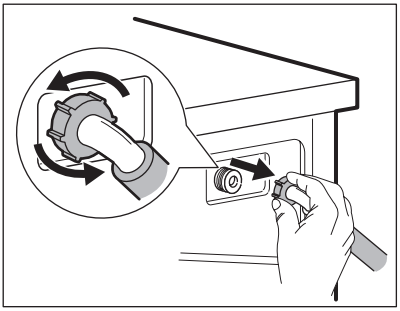

3. Cihazın arkasındaki valf filtresini, diş fırçası kullanarak temizleyin.

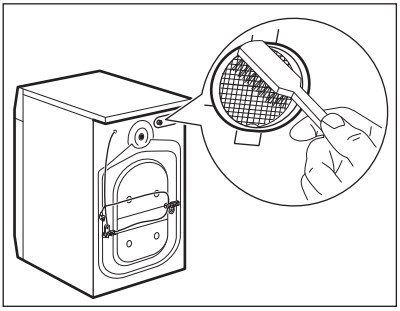

4. Hortumu cihazın arka tarafına bağlarken, su musluğunuzun konumuna göre sola veya sağa (dikey konumda değil) döndürün.

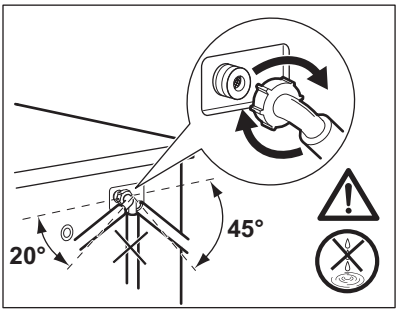

13.9 Acil boşaltma

Cihaz suyu boşaltamazsa, "Tahliye filtresini temizleme" paragrafında belirtilen aynı prosedürü gerçekleştirin. Gerekirse pompayı temizleyin.

13.10 Donmaya karşı önlemler

Cihaz sıcaklığın 0°C'nin altına düşebileceği bir alana kurulmuşsa, kalan suyu giriş hortumundan ve tahliye pompasından boşaltın.

1. Elektrik fişini prizden çekiniz.
2. Su musluğunu kapatın.
3. Giriş hortumunun iki ucunu bir kap içerisine koyun ve suyun hortumdan dışarı akmasına izin verin.
4. Tahliye pompasını boşaltın. Acil boşaltma prosedürüne başvurun.
5. Tahliye pompası boş olduğunda, giriş hortumunu tekrar takın.

UYARI!
Cihazı tekrar kullanmadan önce sıcaklığın 0°C'den fazla olduğundan emin olun. Üretici düşük sıcaklıklardan kaynaklanan hasarlardan sorumlu değildir.

14. SORUN GIDERME

UYARI!
Güvenlik bölümlerine bakın.

14.1 Önsöz

Cihaz çalışmıyor veya çalışırken bir anda duruyor.

Önce sorun için bir çözüm bulmaya çalışın (tabloya başvurun). Sorun devam ederse Yetkili Servis Merkezi ile temasa geçin.

Önemli bir sorun olduğunda akustik bir sinyal duyulur, ekranda bir alarm kodu gösterilir ve Başlat/Beklet **düğmesi sürekli yanar:**

- E10 - Cihaz doğru bir şekilde su almıyor.
  Başlat/Beklet tuşuna basarak cihazı tekrar çalıştırın. 5 saniye sonra kapak açılacaktır.
- E20 - Cihaz suyu boşaltmıyor.
- E40 - Cihazın kapağı açık veya doğru şekilde kapatılmamıştır. Lütfen kapağı kontrol edin!

Cihaza aşırı yükleme yapılmışsa, tamburdan bazı giysileri çıkarın ve/ veya göstergesi sönene kadar aynı anda hem kapağa basılı tutun hem deBaşlat/Beklet düğmesine basın (bkz. aşağıdaki resim).

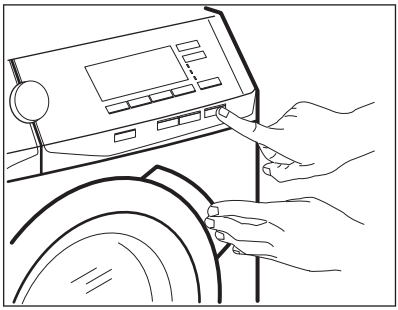

- EH0 - Şebeke elektriği (voltaj) düzenli değil. Şebeke elektriği (voltaj) düzenli olana dek bekleyin.

- E91 - Cihazın elektronik devreleri arasında bağlantı yoktur. Cihazı kapatıp tekrar açın.
  Program düzgün tamamlanmadı veya cihaz çok erken durdu. Alarm kodu görünürse, Yetkili Servis Merkezi ile temasa geçin.

UYARI!
Herhangi bir kontrol yapmadan önce, cihazı devre dışı bırakın.

14.2 Olası arızalar

Problem	Olası çözüm
Program başlamıyor.	• Elektrik fişinin prize takılı olduğundan emin olun. • Makinenin kapağının kapalı olduğundan emin olun. • Sigorta kutusunda bulunan sigortaların doğru çalıştığına emin olun. • Başlat/Beklet seçeneğinin seçildiğinden emin olun. • Gecikmeli başlatma ayarlanmış ise, ayarı iptal edin ya da geri sayımın tamamlanmasını bekleyin. • Açık ise Çocuk Kilidi fonksiyonunu devre dışı bırakın.
Makine gerektiği gibi su almıyor.	• Su musluğunun açık olduğundan emin olun. • Su giriş tazyikinin çok düşük olmadığından emin olun. Bu bilgi için, yerel su idarenizi arayın. • Su musluğunun tıkalı olmadığından emin olun. • Giriş hortumunda bükülme veya hasar olmadığından emin olun. • Su giriş hortumu bağlantısının doğru olduğundan emin olun. • Giriş hortumu filtresinin ve valf filtresinin tıkalı olmadığından emin olun. "Bakım ve temizlik" bölümüne başvurun.
Makine suyla doluyor ve hemen boşaltıyor	• Tahliye hortumunun ucunun doğru konumda olduğundan emin olun. Hortum çok alçakta olabilir. "Montaj talimatları" bölümüne başvurun.
Makine suyu boşaltmıyor.	• Giderin tıkalı olmadığından emin olun. • Tahliye hortumunda bükülmeler olmadığından emin olun. • Tahliye filtresinin tıkalı olmadığından emin olun. Gerekirse, filtreyi temizleyin. "Bakım ve temizlik" bölümüne başvurun. • Tahliye hortumu bağlantısının doğru olduğundan emin olun. • Tahliye aşaması olmayan bir program ayarladıysanız, tahliye programını ayarlayın. • Tamburda su bırakacak bir seçenek ayarlarsanız, tahliye programını ayarlayın.
Sıkma aşaması çalışmıyor ya da yıkama işlemi normalden uzun sürüyor.	• Sıkma programını ayarlayın. • Tahliye filtresinin tıkalı olmadığından emin olun. Gerekirse, filtreyi temizleyin. "Bakım ve temizlik" bölümüne başvurun. • Tamburda bulunan çamaşırları elle dengeli şekilde açın ve sıkma aşamasını tekrar başlatın. Dengesiz dağılan çamaşır yükü bu soruna neden olabilir.

Problem	Olası çözüm
Zeminde su var.	• Su hortumu bağlantılarının sıkı olduğundan ve su kaçağı bulunmadığından emin olun. • Su giriş hortumunda ve tahliye hortumunda hasar olmadığından emin olun. • Doğru deterjanı doğru miktarda kullandığınızdan emin olun.
Makinenin kapağı açılmıyor.	• Tamburda su bırakacak bir yıkama programı seçildiğinden emin olun. • Yıkama programının tamamlandığından emin olun. • Tambur içerisinde su bulunuyorsa tahliye ya da sıkma programını seçin. • Makineye elektrik geldiğinden emin olun. • Bu sorun, makinedeki bir arızdan kaynaklanıyor olabilir. Yetkili Servis Merkezini arayın.
Makine normal olmayan sesler ve titreşimler çıkarıyor.	• Makinenin düz bir zemin üzerinde olduğundan emin olun. "Montaj talimatları" bölümüne başvurun. • Ambalajın ve/veya nakliye cıvatalarının sökülmüş olduğundan emin olun. "Montaj talimatları" bölümüne başvurun. • Tambura daha fazla çamaşır koyun. Çamaşır miktarı çok az olabilir.
Program çalışırken program süresini artırabilir veya azaltabilirsiniz.	• ProSense fonksiyonu çamaşır tipine ve çamaşır yükleme boyutuna göre program süresini ayarlayabilir. "Günlük Kullanım" bölümünde "ProSense yük algılama" kısmına bakın.
Yıkama sonuçları tatmin edici değil.	• Deterjan miktarını artırın veya başka bir deterjan kullanın. • Çamaşırı yıkamadan önce inatçı lekeleri çıkarmak için özel ürünler kullanın. • Doğru sıcaklığı ayarladığınızdan emin olun. • Çamaşır yükünü azaltın.
Yıkama programı esnasında tamburda çok fazla köpük.	• Deterjan miktarını azaltın.
Yıkama programının ardından, deterjan çekmecesinde bazı deterjan kalıntıları var.	• Kanatçığın doğru konumda olduğundan emin olun (toz deterjan için YUKARI - sıvı deterjan için AŞAĞI). • Deterjan çekmecesini bu kullanım kılavuzunda verilen talimatlara göre kullandığınızdan emin olun.

Kontrol sonrasında, makineyi çalıştırın. Program duraklatıldığı noktadan itibaren çalışmaya devam eder.
Sorun tekrarlanırsa Yetkili Servis ile temasa geçin.
Gösterge ekranında başka alarm kodları gösterilirse. Makineyi devre dışı bırakın ve tekrar açın. Sorun devam ederse Yetkili Servis ile temasa geçin.

15. TÜKETIM DEĞERLERI

Belirtilen değerler ilgili standartlara göre laboratuar koşullarında elde edilmiştir. Farklı nedenler verileri değiştirebilir: çamaşırın miktarı ve türü ve ortam sıcaklığı. Su basıncı, besleme gerilimi ve giriş suyu sıcaklığı da yıkama programı süresini etkileyebilir.

Teknik özellikler ürün kalitesini iyileştirmek için önceden haber vermeksizin değiştirilebilir.

Yıkama programı esnasında, Prosense teknolojisi yıkama süresini ve tüketim değerlerini değiştirebilir. Daha fazla bilgi için "Günlük Kullanım" bölümünde Prosense yük algılama paragrafına bakın.

Programlar	Yük (kg)	Enerji tüketimi (kWsaat)	Su tüketimi (litre)	Yaklaşık program süresi (dakika)	Kalan nem (%)[1)]
Pamuklu 60°C	8	1,35	70	159	53
Pamuklu 40°C	8	0,87	69	158	53
Sentetik 40°C	3	0,60	56	103	35
Hassas 40°C	3	0,55	59	81	35
Yünlü/İpekli 30°C	1,5	0,45	62	75	30
Standart pamuklu programları					
Standart 60°C pamuklu	8	0,96	52	244	53
Standart 60°C pamuklu	4	0,73	40	210	53
Standart 40°C pamuklu	4	0,62	41	196	53

[1)] Sıkma aşamasının sonunda.

Kapalı Modu (W)	Açık Bırakma Modu (W)
0.48	0.48

Yukarıdaki tabloda yer alan bilgiler AB Komisyonu düzenlemelerinin 1015/2010 ilgili yönergelerine 2009/125/EC uygundur.

16. TEKNIK VERILER

Boyut	Genişlik / Yükseklik / Derinlik / Toplam derinlik	600 mm/ 850 mm/ 571 mm/ 600 mm

Elektrik bağlantısı	Voltaj Toplam güç Sigorta Frekans	230 V 2200 W 10 A 50 Hz
Koruyucu kapak tarafından sağlanan nem ve katı parçacıkların girmesine karşı koruma seviyesi, düşük gerilim ekipmanının neme karşı korumasız olduğu yer hariç		IPX4
Su girişi basıncı	Minimum Maksimum	0,5 bar (0,05 MPa) 8 bar (0,8 MPa)
Su bağlantısı [1)]		Soğuk su
Maksimum Çamaşır Miktarı	Pamuklu	8 kg
Enerji Verimlilik Sınıfı		A+++
Sıkma Hızı	Maksimum	1200 dev/dk.

[1)] Su giriş hortumunu 3/4" vida dişli bir su musluğuna bağlayın.

17. TÜKETICININ SEÇIMLIK HAKLARI

1. Malın ayıplı olduğunun anlaşılması durumunda tüketici;
   a. Satılanı geri vermeye hazır olduğunu bildirerek sözleşmeden dönme,
   b. Satılanı alıkoyup ayıp oranında satış bedelinden indirim isteme,
   c. Aşırı bir masraf gerektirmediği takdirde, bütün masrafları satıcıya ait olmak üzere satılanın ücretsiz onarılmasını isteme,
   d. İmkân varsa, satılanın ayıpsız bir misli ile değiştirilmesini isteme, seçimlik haklarından birini kullanabilir. Satıcı, tüketicinin tercih ettiği bu talebi yerine getirmekle yükümlüdür.
2. Ücretsiz onarım veya malın ayıpsız misli ile değiştirilmesi hakları üretici veya ithalatçıya karşı da kullanılabilir. Bu fıkradaki hakların yerine getirilmesi konusunda satıcı, üretici ve ithalatçı müteselsilen sorumludur. Üretici veya ithalatçı, malın kendisi tarafından piyasaya sürülmesinden sonra ayıbın doğduğunu ispat ettiği takdirde sorumlu tutulmaz.
3. Ücretsiz onarım veya malın ayıpsız misli ile değiştirilmesinin satıcı için orantısız güçlükleri beraberinde getirecek olması hâlinde tüketici, sözleşmeden dönme veya ayıp oranında bedelden indirim haklarından birini kullanabilir. Orantısızlığın tayininde malın ayıpsız değeri, ayıbın önemi ve diğer seçimlik haklara başvurmanın tüketici açısından sorun teşkil edip etmeyeceği gibi hususlar dikkate alınır.
4. Ücretsiz onarım veya malın ayıpsız misli ile değiştirilmesi haklarından birinin seçilmesi durumunda bu talebin satıcıya, üreticiye veya ithalatçıya yöneltilmesinden itibaren azami otuz iş günü, konut ve tatil amaçlı taşınmazlarda ise altmış iş günü içinde yerine getirilmesi zorunludur. Ancak, bu Kanunun 58 inci maddesi uyarınca çıkarılan yönetmelik eki listede yer alan mallara ilişkin, tüketicinin ücretsiz onarım talebi, yönetmelikte belirlenen azami tamir süresi içinde yerine getirilir. Aksi hâlde tüketici diğer seçimlik haklarını kullanmakta serbesttir.
5. Tüketicinin sözleşmeden dönme veya ayıp oranında bedelden indirim hakkını seçtiği durumlarda, ödemiş

olduğu bedelin tümü veya bedelden yapılan indirim tutarı derhâl tüketiciye iade edilir.

6. Seçimlik hakların kullanılması nedeniyle ortaya çıkan tüm masraflar, tüketicinin seçtiği hakkı yerine getiren tarafça karşılanır. Tüketici bu seçimlik haklarından biri ile birlikte 11/1/2011 tarihli ve 6098 sayılı Türk Borçlar Kanunu hükümleri uyarınca tazminat da talep edebilir.

Tüketici, garantiden doğan haklarının kullanılması ile ilgili olarak çıkabilecek uyuşmazlıklarda yerleşim yerinin bulunduğu veya tüketici işleminin yapıldığı yerdeki Tüketici Hakem Heyetine veya Tüketici Mahkemesine başvurabilir.

18. ÇEVREYLE İLGILI BILGILER

Şu sembole sahip malzemeler geri dönüştürülebilir ♺. Ambalajı geri dönüşüm için uygun konteynerlere koyun. Elektrikli ve elektronik cihaz atıklarının geri dönüşümüne ve çevre ve insan sağlığının korunmasına yardımcı olun. Ev atığı sembolü bulunan cihazları atmayın. Ürünü yerel geri dönüşüm tesislerinize gönderin ya da belediye ile irtibata geçin.

AEEE Yönetmeliğine Uygundur.

www.aeg.com/shop



192934000-A-082018

CE

AEG