# AKR 558/3 IX

**12NC**: 859991550670

**Kod EAN**: 8003437233227

Whirlpool
SENSING THE DIFFERENCE

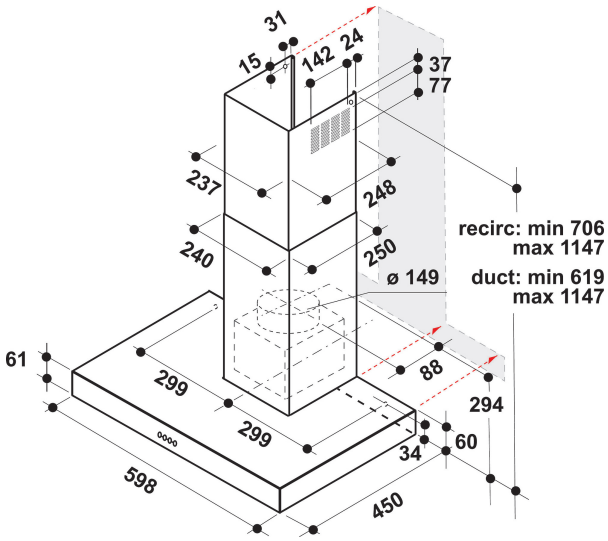


- Maksymalny poziom hałasu 65 dBA
- Przepływ powietrza (min.-maks.): 302, 428 (m3/h)
- Maksymalna prędkość odsysania powietrza: 428 (m3/h)
- Klasa energetyczna D
- Prędkość odsysania/recyrkulacji %Z_REQ_MAX_OUT_EXTRACTION% / 155 m3/h
- Ustawienia prędkości 3
- Filtr pochłaniający niepożądane zapachy
- Żarówki 2 LED, 6 W
- Silnik 1 x 140 W
- Mechaniczne Buttons
- Filtry 2 Filtr zmywalny aluminium
- Klasa efektywności pochłaniania zanieczyszczeń: C
- Klasa sprawności oświetlenia: D
- Klasa wydajności przepływu dynamicznego: E
- Tryb pracy: Odsysanie powietrza, recyrkulacja powietrza
- Wykończenie Inox

## Okap ścienny Whirlpool - AKR 558/3 IX

Cechy okapu ściennego Whirlpool: możliwość mycia w zmywarce; zmywalny filtr przeciwtłuszczowy z aluminium. Oświetlenie LED. Wyjątkowy wentylator wyciągowy do kuchenki zapewnia świeże, wolne od tłuszczu środowisko gotowania. Urządzenie o szerokości mniejszej niż 60 cm. Nowe wzornictwo i niezwykle cicha praca.

**Oświetlenie LED**
Zwiększona wydajność energetyczna i ekonomiczność. Oświetlenie LED to 10-krotnie dłuższa żywotność niż w przypadku tradycyjnych żarówek i o 90% mniejsze zużycie energii.

**Filtr węglowy w zestawie**
Ciesz się bezustannie świeżym powietrzem w swojej kuchni. Okap Whirlpool ma węglowy filtr powietrza, który skutecznie chroni Twoją kuchnię przed nieprzyjemnymi zapachami i tłuszczem.

**Elastyczny montaż**
Elastyczne możliwości montażu. Okap Whirlpool może pracować w trybie wywiewowym lub recyrkulacyjnym (wymaga filtra), dzięki czemu urządzając swoją kuchnię, możesz cieszyć się całkowitą swobodą.

**3 prędkości**
Wszechstronność. Okap Whirlpool ma trzy prędkości, co daje Ci pełną kontrolę nad jego wydajnością.

**Instalacja do ściany**
Instalacja do ściany. Ten okap przyścienny jest wyjątkowo łatwy w montażu.

**Wyjątkowa klasa energetyczna**
Doskonała praca, wyjątkowe oszczędności. Okapy Whirlpool stworzono tak, by dawały doskonałe rezultaty, zmniejszając koszty energii.

**Sterowanie analogowe**
Łatwe sterowanie. Okap Whirlpool ma prosty, łatwy w użyciu analogowy interfejs.

**Minutnik**
Doskonałe wyczucie czasu. Okap Whirlpool ma intuicyjny minutnik, dla większej wygody.

**2 lampki**
Idealne oświetlenie. Okap Whirlpool ma dwie wbudowane żarówki zapewniające idealne oświetlenie, dzięki któremu zawsze widzisz, co jest gotowane.

**Klasa energetyczna D**
Urządzenie o klasie energetycznej D.

# AKR 558/3 IX

**12NC: 859991550670**

**Kod EAN: 8003437233227**

Whirlpool
SENSING THE DIFFERENCE

## DANE OGÓLNE

| | |
|---|---|
| Grupa produktowa | Okap |
| Kolor obudowy | Inox |
| Materiał z którego wykonana jest obudowa | stal nierdzewna |
| Kolor / materiał okapu | Inox |
| Materiał okapu | stal nierdzewna |
| Rodzaj | Do zamontowania na ścianie |
| Sposób instalacji | Na ścianie |
| Sterowanie | Mechaniczne |
| Elementy obsługi i sygnalizacji | - |
| Panel dekoracyjny | Nie dotyczy |
| Lokalizacja silnika | Silnik wbudowany w komin |
| Tryb pracy | Praca w obiegu otwartym i zamkniętym |
| Moc przyłączeniowa | 146 |
| Natężenie | 0,8 |
| Napięcie | 220-240 |
| Częstotliwość | 50/60 |
| Długość przewodu zasilającego | 150 |
| Rodzaj wtyczki | Schuko |
| Chimney height (mm) | - |
| Wysokość urządzenia, bez komina | 0 |
| Wysokość urządzenia | 1090 |
| Szerokość urządzenia | 598 |
| Głębokość urządzenia | 450 |
| Minimalna wysokość niszy | 0 |
| Minimalna szerokość niszy | 0 |
| Głębokość niszy | 0 |
| Waga netto | 11.9 |

## DANE TECHNCZNE

| | |
|---|---|
| Sterowanie ręczne | Buttons |
| Automatyczne elementy sterujące | - |
| Liczba silników | 1 |
| Moc oświetlenia | 140 |
| Liczba ustawień prędkości | 3 |
| Boost presence | Brak |
| Maksymalna wydajność wywiewu | 430 |
| Wyciąg powietrza powerBoost | 0 |
| Maksymalna wydajność obiegu | 155 |
| Obieg powietrza powerBoost | 0 |
| Typ lampki kontrolnej | Wł./Wył |
| Liczba lamp | 2 |
| Rodzaj stosowanych żarówek | LED |
| Moc oświetlenia | 6 |
| Średnica rury wylotowej powietrza | 150 |
| Przepustnica | Brak |
| Filtr przeciwtłuszczowy | Filtr zmywalny aluminium |
| Filtr przeciwzapachowy | Tak |

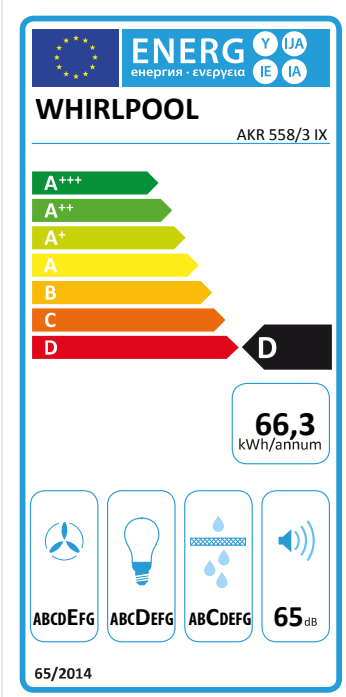


## EFEKTYWNOŚĆ

| | |
|---|---|
| Moc akustyczna przy prędkości min. (2010/30/EU) | 57 |
| Moc akustyczna przy prędkości maks. (2010/30/EU) | 65 |
| Poziom hałasu przy funkcji boost | 0 |