EXS09V38HW
EXS12V38HW
EXS18V38HW
EXS24V38HW
EPS09V38HW
EPS12V38HW
EPS18V38HW
EPS24V38HW
EXS09V39HW
EXS12V39HW
EXS18V39HW
EXS24V39HW
EPS09V39HW
EPS12V39HW
EPS18V39HW
EPS24V39HW
EPF09V1S8
EPF12V1S8
EPF18V1S8
EPD09V158
EPD12V158

EN	Air Conditioner	User Manual	2
IT	Condizionatore D'aria	User Manual	25
TR	Klim	Kullanim Kilavuzu	50

Electrolux

CONTENTS

1. SAFETY INSTRUCTIONS 3
2. PRODUCT DESCRIPTION 5
3. INDOOR UNIT DISPLAY 6
4. REMOTE CONTROLLER 6
5. REMOTE CONTROLLER DESCRIPTION 8
6. HOW TO USE THE REMOTE CONTROLLER 11
7. HOW TO USE THE INDOOR UNIT 17
8. OPERATING TEMPERATURE 18
9. EMERGENCY OPERATION 18
10. CLEANING AND MAINTENANCE 19
11. OPERATION TIPS 21
12. TROUBLESHOOTING 22
13. CORRECT DISPOSAL OF THIS PRODUCT 23

WE’RE THINKING OF YOU

Thank you for purchasing an Electrolux appliance. You’ve chosen a product that brings with it decades of professional experience and innovation. Ingenious and stylish, it has been designed with you in mind. So whenever you use it, you can be safe in the knowledge that you’ll get great results every time.

Welcome to Electrolux.

Visit our website to:

Get usage advice, brochures, trouble shooter, service information:
www.electrolux.com

Register your product for better service:
www.electrolux.com/productregistration

Buy Accessories, Consumables and Original spare parts for your appliance:
www.electrolux.com/shop

CUSTOMER CARE AND SERVICE

We recommend the use of original spare parts.
When contacting Service, ensure that you have the following data available.
The information can be found on the rating plate. Model, PNC, Serial Number

Warning / Caution-Safety information.
General information and tips.
Environmental information.

Subject to change without notice.

1. ⚠ SAFETY INSTRUCTIONS

Before the installation and use of the appliance, carefully read the supplied instructions. The manufacturer is not responsible if an incorrect installation and use causes injuries and damages. Always keep the instructions with the appliance for future reference.

1.1 Children and vulnerable people safety

⚠ **WARNING!**
Risk of suffocation, injury or permanent disability.

- This appliance can be used by children aged from 8 years and above and persons with reduced physical, sensory or mental capabilities or lack of experience and knowledge if they have been given supervision or instruction concerning use of the appliance in a safe way and understand the hazards involved.
- Children shall not play with the appliance.
- Cleaning and user maintenance shall not be made by children without supervision.

1.2 Installation and Use

⚠ **WARNING!**
Risk of suffocation, injury or permanent disability.

- Contact an authorised installer for installation of this unit.
- Contact an authorised service technician for repair or maintenance of this unit.
- The socket outlet required to supply power must be connected and commissioned by a licenced contractor.
- If the supply cord is damaged, it must be replaced by the manufacturer, its service agent or similarly qualified persons in order to avoid a hazard.
- Installation work must be performed in accordance with the national wiring standards and the electricity suppliers service rules by authorised personnel only.
- If the unit is to be moved to another location or disposed of, only a suitably qualified person is permitted to undertake such work.
- If you notice an unusal situation, such as a burning smell, please switch off the power to the air conditioner and contact an Electrolux service agent. If this abnormal status continues the air conditioner may be damaged or even cause electric shock or fire.
- Do not operate the air conditioner with wet hands. This may cause electric shock.
- Do not damage or cut off the power cord or other wires. If this occurs, please have it repaired or replaced by an accredited technician.
- Do not connect this air conditioner to a multi outlet power board.
- Please switch off the power supply to the air conditioner if it is not to be used for an extended period. Otherwise, it will accumulate dust and may cause a fire.
- Before cleaning the air conditioner, please disconnect the power supply in order to eliminate the possibility of electric shock.
- The power supply should be matched with the air conditioner. Air conditioners provided with a supply cord should be connected directly to a power outlet with a suitable safety switch. Air conditioners that are hard wired must be connected to a suitable safety circuit breaker.
- Please ensure that the power supply to the air conditioner is stable and meets the requirements set out in the installation manual.
- Always ensure the product is installed with appropriate earthing.
- For safety, be sure to turn off the circuit breaker before performing any maintenance or cleaning or when the product is not used for an extended period of time. Accumulated dust may cause fire or electric shock.

- Select the most appropriate temperature. It can save electricity.
- Do not keep windows and doors open for a long time during operation. It will result in insufficient performance.
- Do not block the air inlet or outlet. It will result in insufficient performance and cause malfunctions.
- Keep combustible materials away from the units at least 1meter. It may cause fire.
- Do not step on the top of the outdoor unit or place heavy things on it. It may cause damage or injury.
- Do not attempt to repair the air conditioner by yourself. Incorrect repairs may cause electric shock or fire. Please contact your local authorised service centre.
- Do not insert your hands or objects into the air inlet or outlet. It may cause injury.
- Do not expose animals or plants directly to the airflow.
- Do not use the unit for any other purpose, such as preserving food or drying clothes.
- Do not splash water on the air conditioner. It may cause electric shock or malfunction.

2. PRODUCT DESCRIPTION

All the pictures in this manual are for explanation purposes only. The actual shape of the indoor unit you purchased may be slight different on front panel and display window. The actual shape shall prevail.

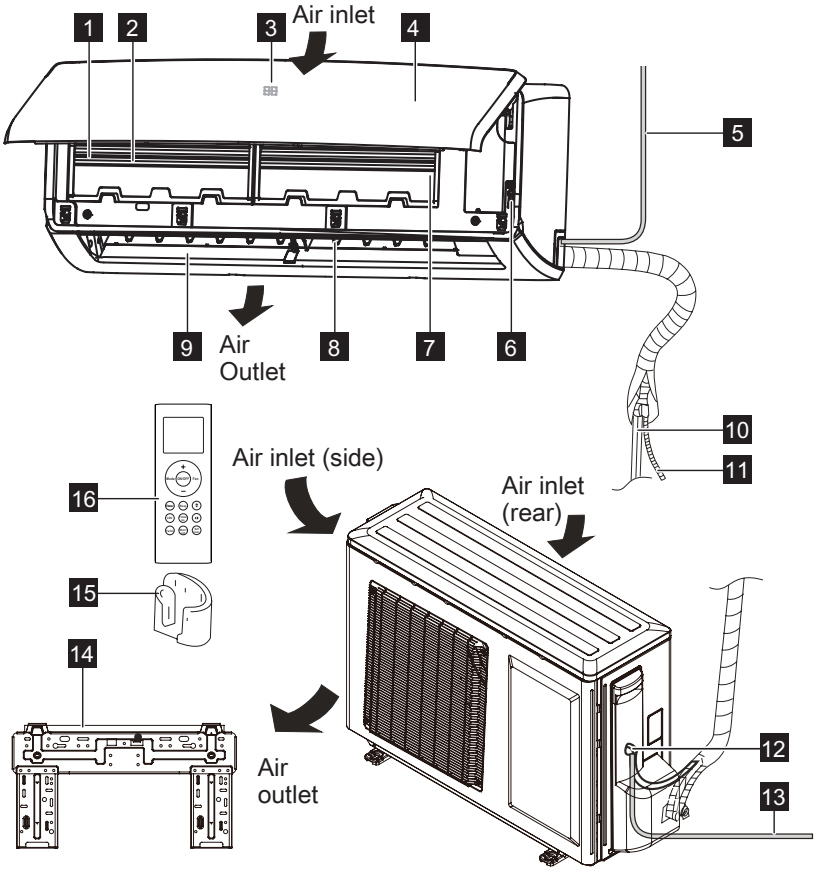

1 Air filter
2 Pre-dust filter
3 Digital display
4 Front panel
5 Power cable (some units)
6 Manual control button
7 Ion generator (if applicable)
8 Vertical air flow louver (inside)
9 Horizontal air flow louver
10 Refrigerant pipe
11 Drain hose
12 Connecting cable
13 Power cable (some units)
14 Mounting plate
15 Remote controller Holder (some units)
16 Remote controller

3. INDOOR UNIT DISPLAY

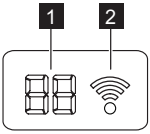

1 TEMPERATURE indication lamp

- Displays the setting or room temperature when the unit is operational.
- Displays the malfunction code when fault occurs.
- Displays the feature code when some feature is activated.

2 Wifi indication lamp (optional)

- Lights up when Wifi feature is activated.

****Feature code in indoor unit display**

"ON" Displays for 3 seconds when Timer on is set or the feature Swing, Turbo or Quiet is turned on.

"OF" Displays for 3 seconds when Timer off is set or the feature Swing, Turbo or Quiet is turned off.

"cF" Displays when anti-cold air feature is turned on.

"dF" Displays when unit is in defrosting.

"SC" Displays when unit is in self-cleaning.

"FP" Displays when 8°C heating feature is turned on (some units).

4. REMOTE CONTROLLER

4.1 How to use the Remote controller

1. Keep the remote controller where its signal can reach the receiver of the indoor unit.
2. When operate the air conditioner, make sure the remote controller is pointing to the signal receiver of the indoor unit.
3. When the remote controller sends out a signal, the symbol will blink in the display of the remote controller.
4. The indoor unit will acknowledge the signal with a beep sound when it receives the signal from the remote controller.
5. Please press the button of the remote controller and resend the signal if you did not hear a beep sound from the indoor unit.

- The air conditioner will not operate if curtains, doors or other materials block the signals from the remote controller to the indoor unit.
- Prevent any liquid from falling into the remote controller. Do not expose the remote controller to direct sunlight or heat.
- If the infrared signal receiver on the indoor unit is exposed to direct sunlight, the air conditioner may not function properly. Use curtains to prevent the receiver being exposed to sunlight.
- If other electrical appliances react to the remote controller, either move these appliances or consult your local dealer.

4.2 Location of the Remote Controller

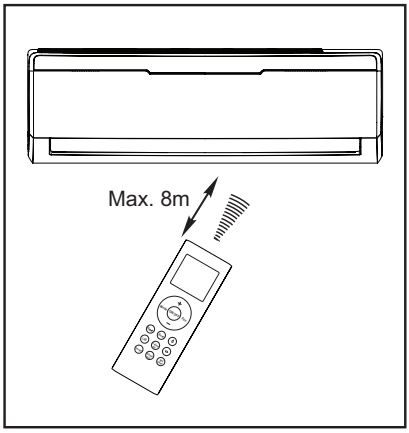

- Keep the remote controller where its signal can reach the receiver of the indoor unit (a maximum distance of 8 m is allowed).
- When the remote controller sends out a signal, the symbol ⟟ will blink on the display. The indoor unit will acknowledge the signal with a beep sound when it receives an effective signal.

4.3 Battery installation/replacement

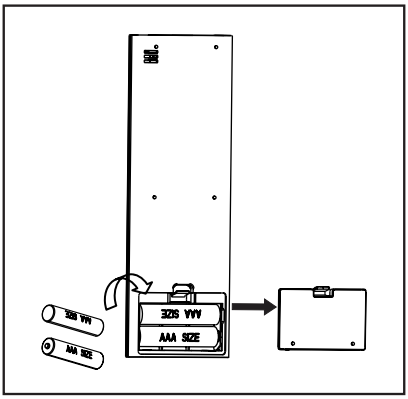

- Remove the back cover from the remote controller, exposing the battery compartment and insert two new alkaline dry batteries (2x AAA 1.5 Volt). Make sure that the polarity of (+) or (-) is installed correctly.
- Slide the battery compartment cover back on.

- When changing batteries, do not use old or varied ones, otherwise, it may cause problems with the remote controller.
- If the remote controller is not used for a long time, remove the batteries as old batteries may leak or corrode and damage the remote controller.
- The battery life during normal use is about six months.
- If the remote controller does not operate normally, please remove and refit the batteries. If abnormal operation continues, replace with new batteries.

5. REMOTE CONTROLLER DESCRIPTION

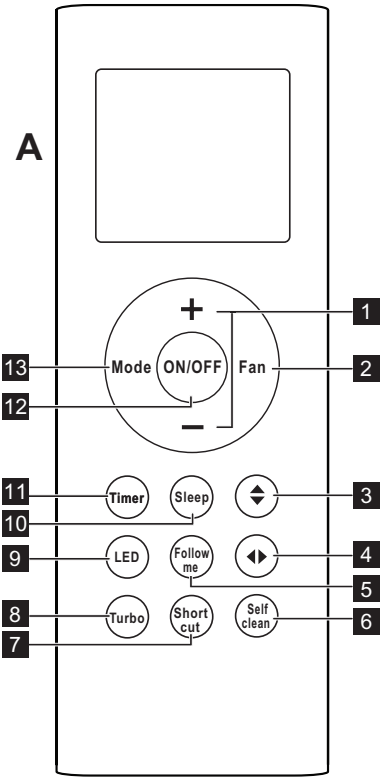

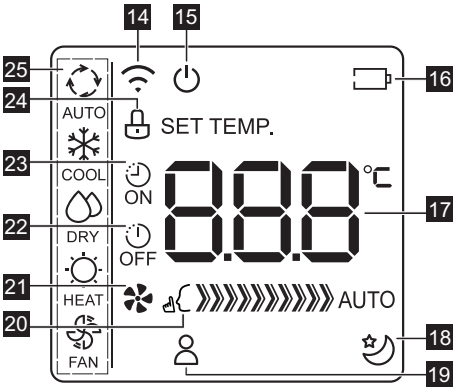

[1]Direct Button be shown in models without 3D Swing function.

[2]ION Button be shown in models with ION function.

[3]Swing Button be shown in models without 3D Swing function.

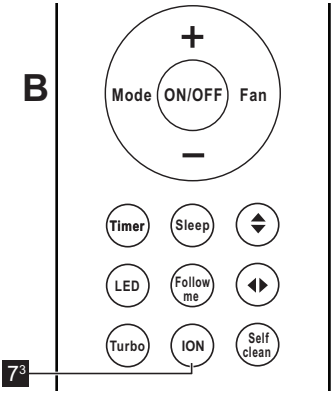

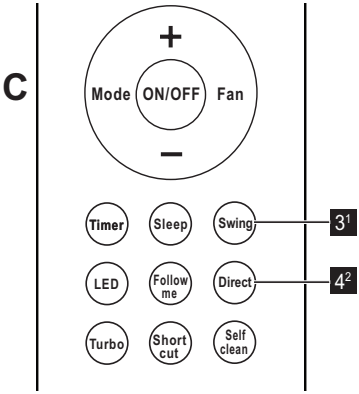

1. + / − BUTTON

Press the button to increase/decrease the temperature. Keep the button pressed for two seconds to accelerate the process.

Temperature range: 17-30 °C (62-86 °F).

Temperature range (UAE only): 20-28 °C (68-82 °F).

In Timer function, use the button to set the timer adjustment.

2. FAN BUTTON

Press the button to set the fan speed: AUTO, LOW, MEDIUM and HIGH. Default setting: AUTO. In the AUTO and DRY mode, fan speed can not be set.

AUTO	AUTO
	LOW
	MEDIUM
	HIGH

3. ⇕ (SWING UP/DOWN) BUTTON

Press this button to stop or start horizontal louver movement or set the desired up/down air flow direction.

3[1]. SWING BUTTON

Press the button to stop or start horizontal louver auto swing feature. Default setting: OFF.

4. ⇔ (SWING LEFT/RIGHT) BUTTON

Press this button to stop or start vertical louver movement or set the desired left/right air flow direction.

- For the models without Swing Left/Right function, there is no feedback received by the indoor unit when you press the button.

4[2]. DIRECT BUTTON

Press the button to stop or start horizontal louver movement or set the desired up/down air flow direction. The louver changes angle for each press.

5. FOLLOW ME BUTTON

Press the button to enable or disable the Follow me function. If the Follow me function is enabled, the Follow me symbol ”” will be shown.

6. SELF CLEAN BUTTON

Press the button to enable the Self clean function. Default setting: OFF.

7. SHORT CUT BUTTON

Press the button to enable Short cut function.

See section “How to use the remote controller“ for the Short cut function description in details.

7[3]. ION BUTTON

Press the button to enable the Ion function. Default setting: OFF.

8. TURBO BUTTON

In COOL or HEAT mode, press the button to enable or disable the turbo function.

If the turbo function is enabled, the unit will operate at turbo speed to cool or heat rapidly so that the ambient temperature approaches the set temperature as soon as possible.

9. LED BUTTON

Press the button to switch the display of the indoor unit on or off. Default setting: ON.

10. SLEEP BUTTON

Press the button to enable or disable Sleep function. If the Sleep function is enabled, the Sleep symbol ”” will be shown. Default setting: OFF.

11. TIMER BUTTON

Press the button to set the timer function for switching on/off the unit.

See section “How to use the remote controller“ for the Timer function description in details.

12. ON/OFF BUTTON

Press the button to switch on or off the unit.

13. MODE BUTTON

Press the button to set the operation mode: AUTO, COOL, DRY, HEAT and FAN. Default setting: AUTO.

- For Cooling only models, there is no HEAT mode available.
- In AUTO mode, user can still set desired temperature.

14. TRANSMISSION INDICATOR

Displays when the remote controller transmits signals to the indoor unit.

15. REMOTE CONTROLLER ON DISPLAY

Displays when Remote Controller is on.

16. BATTERY DISPLAY

Displays the battery status, remind you to replace the battery.

17. TEMPERATURE DISPLAY

Displays the Set temperature in °C. No display in Fan mode.

18. SLEEP DISPLAY

Displays when Sleep function is enabled.

19. FOLLOW ME DISPLAY

Displays when Follow me function is enabled.

20. MODE DISPLAY

Displays the current selected mode. Including AUTO, COOL, DRY, HEAT and FAN.

21. LOCK DISPLAY

Displays when Lock function is enabled.

22. TIMER-ON DISPLAY

Displays when the Timer-On function is enabled.

23. TIMER-OFF DISPLAY

Displays when the Timer-Off function is enabled.

24. FAN SPEED DISPLAY

Displays the selected fan speed: AUTO, LOW, MED and HIGH. When AUTO or DRY Mode is selected, the signal ”AUTO” will be displayed.

25. QUIET DISPLAY

Displays when QUIET function is activated. The unit will run with the lowest fan speed.

6. HOW TO USE THE REMOTE CONTROLLER

Ensure the unit is plugged in and power is available. The OPERATION indicator on the display panel of the indoor unit illuminates.

Basic Operation

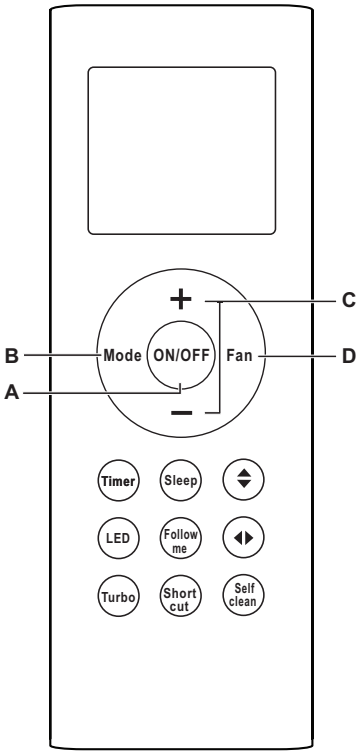

1. Press the ON/OFF button (**A**) to start the air conditioner.
2. Press the MODE button (**B**) to select Auto, Cool, Dry, Fan or Heat mode.
3. Press the + / – button (**C**) to set the desired temperature. The temperature can be set in 1ºC increments. Keep the button pressed for two seconds to accelerate the process.
4. Press the FAN SPEED button (**D**) to select the fan speed.
5. Press the ON/OFF button (**A**) to turn the air conditioner off.

- In the Auto mode, the air conditioner can logically choose the mode of Cool, Fan, and Heat by sensing the difference between the actual ambient room temperature and the set temperature on the remote controller.
- In the Auto and Dry mode, the fan speed can not be switched.
- In the Fan mode, you can not adjust the setting temperature.

Swing Operation

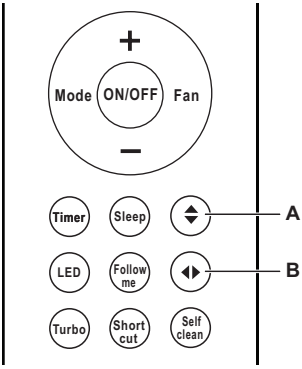

Press the Swing button (**A**) and the Swing button (**B**) to adjust the desired airflow direction.

1. Up/Down direction can be adjusted with the button (**A**) on the remote controller. Each time when you press the button, the louver moves with an angle. If pressing more than 2 seconds ,the louver will swing up and down automatically.
2. Left/Right direction can be adjusted with the button (**B**) on the remote controller. Each time when you press the button, the louver moves with an angle. If pressing more than 2 seconds, the louver will swing left and right automatically.

Swing Operation (For models without 3D swing function)

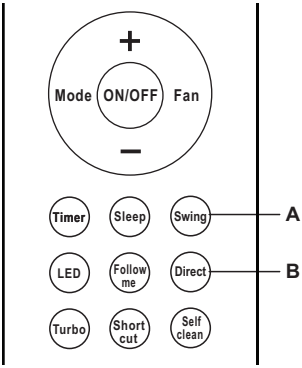

Press the Swing button (**A**) and the Direct button (**B**) to adjust the desired up/down air flow direction.

1. Press the button (**A**) to stop or start horizontal louver auto swing feature.
2. Press the button (**B**) to set the desired up/down air flow direction. The louver changes in angle for each press.

Timer Operation

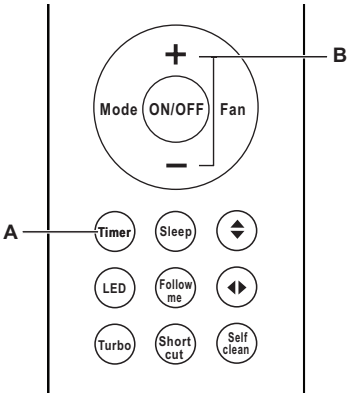

Press the Timer button (**A**) can set the auto-on time and the auto-off time of the unit.

To set the Timer on time.

1. Press the Timer button. The Timer on signal "ON" and time will show on the display.
2. Press the + / — button to set desired Timer-on time.
3. Wait 3 seconds, then the Timer on function will be activated. The digital display on your remote controller will then return to the temperature display. The "ON" indicator remains on and this function is activated.

To set the Timer off time.

1. Press the Timer button. The Timer off signal "OFF" and time will show on the display.
2. Press the + / — button to set desired Timer-off time.
3. Wait 3 seconds, then the Timer off function will be activated. The digital display on your remote controller will then return to the temperature display. The "OFF" indicator remains on and this function is activated.

- When setting the Timer on or Timer off functions, up to 10 hours, the time will increase in 30 minute increments with each press. After 10 hours and up to 24, it will increase in 1 hour increments. The timer will revert to zero after 24 hours.
- You can turn off either function by setting its timer to "0.0h".

Examples of Timer Settings

TIMER ON

Example:

It is 8:00 AM and you want the air conditioner to start working after 6 hours.

1. Press the Timer button. The Timer on signal "ON" and time will show on the display.
2. Press the + / — button until "6.0h" display on the remote controller.
3. Wait 3 seconds, then the Timer on function will be activated. The digital display on your remote controller will then return to the temperature display. The "ON" indicator remains on and this function is activated.

TIMER OFF

Example:

It is 6:00 PM and you want the air conditioner to turn off after 10 hours.

1. Press the Timer button. The Timer off signal "OFF" and time will show on the display.
2. Press the + / — button until "10h" display on the remote controller.
3. Wait 3 seconds, then the Timer off function will be activated. The digital display on your remote controller will then return to the temperature display. The "OFF" indicator remains on and this function is activated.

COMBINED TIMER (Setting both ON and OFF timers simultaneously)

Timer off → Timer on (On → Stop → Start operation)

Example:

It is 8:00 AM and you want to stop the air conditioner after 2 hours and restart after 10 hours.

1. Press the Timer button. The Timer off signal "OFF" and time will show on the display.
2. Press the + / — button until "2.0h" display on the remote controller.
3. Wait 3 seconds, then the Timer off function will be activated. The "OFF" indicator remains on and this function is activated.
4. Press the Timer button. The Timer on signal "ON" and time will show on the display.
5. Press the + / — button until "10h" display on the remote controller.
6. Wait 3 seconds, then the Timer on function will be activated. The "ON" indicator remains on and this function is activated.

Timer on → Timer off (Off → Start → Stop operation)

Example:

It is 10:00 PM and you want to start the air conditioner after 2 hours and stop it after 5 hours.

1. Press the Timer button. The Timer on signal "ON" and time will show on the display.
2. Press the + / — button until "2.0h" display on the remote controller.
3. Wait 3 seconds, then the Timer on function will be activated. The "ON" indicator remains on and this function is activated.
4. Press the Timer button. The Timer off signal "OFF" and time will show on the display.
5. Press the + / — button until "5.0h" display on the remote controller.
6. Wait 3 seconds, then the Timer off function will be activated. The "OFF" indicator remains on and this function is activated.

Advanced Functions Operations

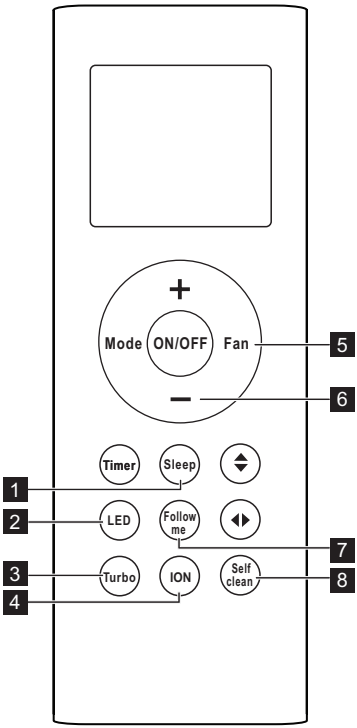

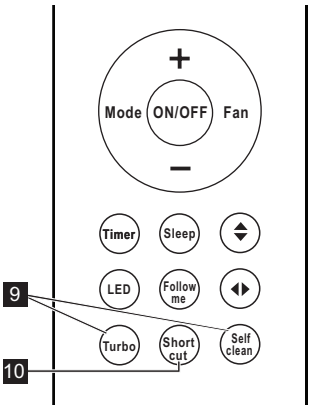

1. Sleep function

When you press the Sleep button, the economic running function will be activated, the set temperature will increase (cooling) or decrease (heating) by 1°C(2°F) per hour over a 2 hour period. The final temperature will then be maintained till further changes made by the user.

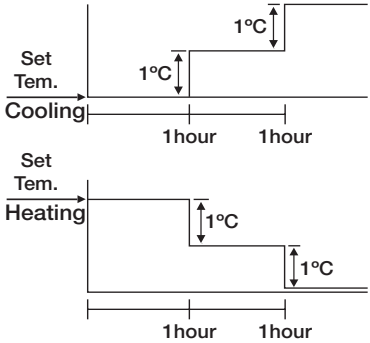

The SLEEP function is not available in FAN or DRY mode.

2. Wi-Fi function (optional)

Continuous pressing LED button 7 times in 10s, then enter the Wi-Fi binding status.

- Please refer to the “Quick Connection Guide” for the Wi-Fi connection details.

3. Turbo function

Press the Turbo button to enable or disable the turbo function. The Turbo function makes the unit work extra hard to reach your set temperature in the shortest time as soon as possible. When you need fast cool or heat, you can choose this function.

4. ION function (optional)

Press the ION button to active the Health function. When the function is initiated, the Ionizer/Plasma Dust Collector(depending on models) is energized and will help to clean the air. This function is recommended when the indoor air quality is in bad condition.

5. Quiet function (optional)

Press the Fan button for more than 2 seconds to enable the Quiet function. When in Quiet function, the fan will run in slowest speed. This function is aim to give you a comfortable low noise environment.

6. 8°C Heating function (optional)

When the air conditioner operates under heat mode with the set temperature of 17°C, press "**-**" button twice in one second will activate 8°C Heating function. The unit will operate at a setting temperature 8°C and the indoor unit display shows "FP".

7. Follow me function

When you press the Follow me button, the Follow me function will be activated, the remote controller works as a remote thermostat, providing an accurate temperature control and maximum comfort. The remote controller sends the temperature information at its location to the indoor unit. The air conditioner will quit Follow me operation if no temperature information is received from the remote controller.

8. Self clean function

Press the Self clean button to activate the Self clean feature, your unit will clean itself automatically. After cleaning, unit will turn off automatically. Airborne bacteria can grow in the moisture that condenses around heat exchanger in the unit. With regular use, most of this moisture is evaporated from the unit. You can use self clean feature as often as you like.

You can only activate this function in COOL (AUTO COOL) or DRY mode.

9. Lock function

Press Turbo and Self clean buttons at the same time for 1 second, you can lock and unlock the remote controller.

10. Short cut function (optional)

Press the Short cut button to enable or disable the Short cut function.

On the first time connecting to the power, if press the Short cut button, the unit will operate on AUTO mode, 26 °C, and fan speed is Auto.

Press this button when remote controller is on, the system will automatically revert back to the previous settings including operating mode, setting temperature, fan speed level and sleep feature (if activated).

If pressing more than 2 seconds, the system will automatically restore the current operation settings including operating mode, setting temperature, fan speed level and sleep feature (if activated).

7. HOW TO USE THE INDOOR UNIT

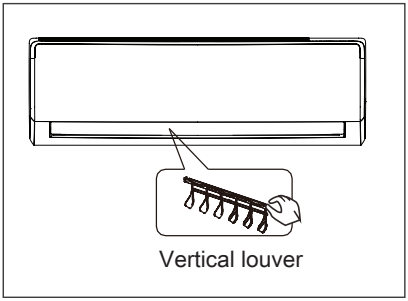

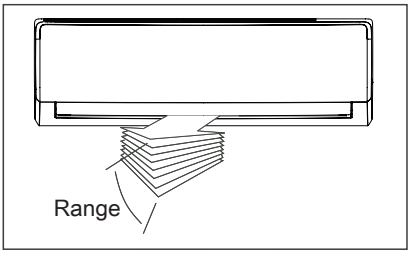

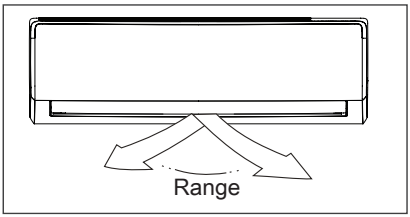

WARNING!

- Do not operate the air conditioner for long periods with the air flow direction set downward in cool or dry mode. Otherwise, condensation may occur on the surface of the horizontal louver causing moisture to drop on to the floor or on furnishings.
- When the air conditioner is started immediately after it was stopped, the horizontal louver might not move for approximately 10 seconds. Louver in closed position.

1. Adjust the air flow direction properly otherwise it might cause discomfort or cause uneven room temperatures.
2. Adjust the horizontal louver using the remote controller.
3. Adjust the vertical louver using the remote controller.
4. Adjust the vertical louver manually (For models without 3D Swing function).

To set the vertical air flow (Up - Down) direction

Perform this function while the unit is in operation. Use the remote controller to adjust the air flow direction. The horizontal louver can swing up and down automatically.

To set the horizontal air flow direction (Left - Right)

Perform this function while the unit is in operation. Use the remote controller to adjust the air flow direction. The vertical louver can swing left and right automatically.

For models without 3D Swing function, you need to move the vertical louver manually to adjust the air flow in the direction you prefer.

IMPORTANT!

Do not put your fingers into the panel of blower and suction side. The high-speed fan inside may cause danger.

- Open angle of the horizontal louver should not be set too small, as COOLING or HEATING performance may be impaired due to too restricted air flow area.
- Do not move the horizontal louver manually, otherwise the horizontal louver will be out of sync. Please cease operating, unplug power for a few seconds, then restart the air conditioner.
- Do not operate unit with horizontal louver in closed position.

8. OPERATING TEMPERATURE

Operating temperature ranges		
Model climate Type	Ambient temperature (Cooling)	Ambient temperature (Heating)
T1	18°C~43°C	-7°C~24°C
T3	18°C~52°C	-7°C~24°C

Important!

1. Optimum performance will be achieved within these operating temperatures. If air conditioner is used outside of the above conditions, certain safety protection features might come into operation and cause the unit to function abnormally.
2. If the air conditioner runs for a long time in cooling mode and the humidity is high, condensed water may drip out of the unit. Please sets the vertical air flow louver to its maximum angle (vertically to the floor), and set HIGH fan mode.

9. EMERGENCY OPERATION

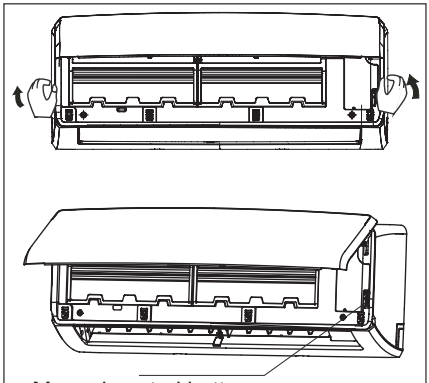

Units are equipped with a switch to run emergency operation mode. It can be accessed by opening the front panel. This switch is used for manual operation in case the remote controller fails to work or maintenance necessary.

1. Open and lift the front panel up to an angle until it remains fixed with a clicking sound.
2. One press of the manual control switch will lead to the forced AUTO operation. If press the switch twice within five seconds, the unit will operate under forced COOL operation.
3. Close the panel firmly to its original position.

- The unit must be turned off before operating the manual control button. If the unit is operational, continue pressing the manual control button until the unit is off.
- This switch is used for testing purposes only. You had better not choose it.
- To restore the remote controller operation, use the remote controller directly.

10. CLEANING AND MAINTENANCE

10.1 Before Maintenance

Turn the system off before cleaning. To clean, wipe with a soft, dry cloth. Do not use bleach or abrasives.

WARNING!
Power supply must be disconnectd before cleaning the indoor unit.

- A cloth dampened with cold water may be used on the indoor unit if it is very dirty. Then wipe it with a dry cloth.
- Do not use a chemically treated cloth or duster to clean the unit.
- Do not use benzine, thinner, polishing powder, or similar solvents for cleaning. These may cause the plastic surface to crack or deform.
- Never use water hotter than 40ºC/104ºF to clean the front panel, it could cause deformation and discoloration.

10.2 Cleaning the Unit

Wipe the unit with a soft dry cloth only. If the unit is very dirty, wipe it with a cloth soaked in warm water.

10.3 Cleaning the Filters

A clogged air filter reduces the cooling efficiency of this unit. Please clean the filter once every 2 weeks.

1. Lift the indoor unit front panel up to an angle until it stops with a full support from the bracket.

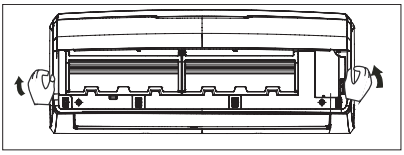

2. Hold the dust flter handle and lift it up slightly to take it out from the filter holder.

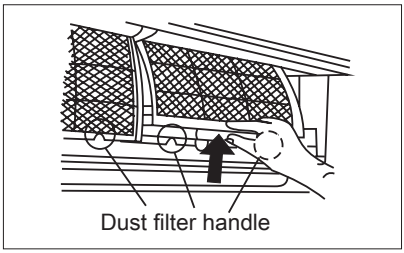

3. Then pull the dust filter downwards out of the indoor unit.

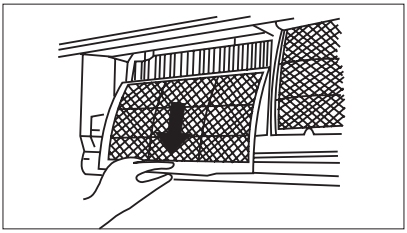

4. The healthy air freshening filter (if applicable) are fixed on the dust filter.

- Remove the healthy filter from the support frame of the dust filter.

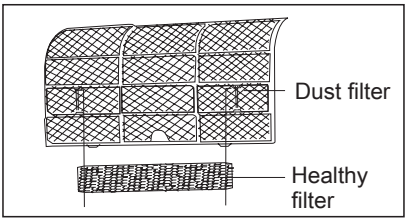

- Clean the healthy filter at least every 3 months and replace every 6 months.
- Clean with vacuum cleaner if possible.

  Clean the Dust filter with a vacuum cleaner or water, then dry it up in cool place.

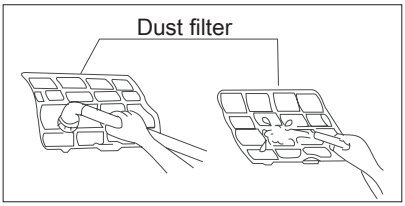

5. Install the air freshening filter back into position.

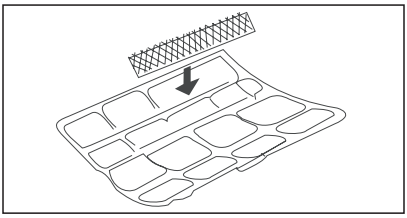

6. Insert the upper portion of air filter back into the unit, taking care that the left and right edges line up correctly and place filter into position.

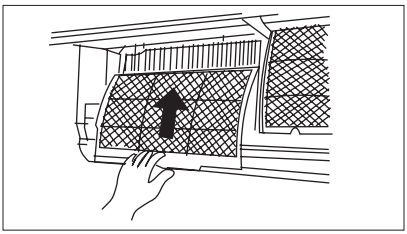

10.4 Cleaning the air outlet and the panel

1. Use a dry and soft cloth to wipe it.
2. Pure water or mild detergent may be used if it is very dirty.

WARNING!

- Do not use benzine, thinner, polishing powder, or similar solvents for cleaning. These may cause the surface to crack or deform.
- To avoid the risk of electrical shock or fire, do not let water fall into the indoor unit.
- Never wipe the air flow louver violently.
- An air conditioner without air filter can not expel the dust out of the room, which would cause malfunctions by accumulation.

10.5 Replacement the filters

1. Remove the air filter.
2. Remove the air freshening filter.
3. Install a new air freshening filter.
4. Reinstall the air filter and securely close the front panel.

10.6 Preparation for extended non-operation

If you plan to idle the unit for a long time, perform the following:

1. Clean the indoor unit and filters.
2. Operate the fan for about half a day to dry the inside of the unit.
3. Stop the air conditioner and disconnect power.
4. Remove the batteries from the remote controller. The outdoor unit requires periodic maintenance and cleaning. Do not attempt to do this yourself. Contact your dealer or service provider.

10.7 Pre-season inspection

1. Check that the wiring is not broken off or disconnected.
2. Clean the indoor unit and filters.
3. Check that the air filter is installed.
4. Check if the air outlet or inlet is blocked after the air conditioner has not been used for a long time.

WARNING!

- Do not touch the metal parts of the unit when removing the filter. Injuries can occur when handling sharp metal edges.
- Do not use water to clean inside the air conditioner. Exposure to water can destroy the insulation, leading to possible electric shock.
- When cleaning the unit, first make sure that the power and circuit breaker are turned off.
- Do not wash air filter with hot water at more than 40ºC/104ºF. Shake off moisture completely and dry it in the shade. Do not expose it directly to the sun, it may shrink.

11. OPERATION TIPS

The following events may occur during normal operation.

1. **Protection of the air conditioner Compressor**

- The compressor can't restart for 3-4 minutes after it stops.

2. **Anti-cold air (Cooling and heating models only)**

- The unit is designed not to blow cold air on HEAT mode, when the indoor heat exchanger is in one of the following three situations and the set temperature has not been reached.

  A) When heating has just started.

  B) Defrosting.

  C) Low temperature heating.

- The indoor or outdoor fan stop running when defrosting (Cooling and heating models only).

3. **Defrosting (Cooling and heating models only)**

- Frost may be generated on the outdoor unit during heat cycle when outdoor temperature is low and humidity is high resulting in lower heating efficiency of the air conditioner.
- During this condition air conditioner will stop heating operation and start defrosting automatically.
- The time to defrost may vary from 4 to 10 minutes according to the outdoor temperature and the amount of frost built up on the outdoor unit.

4. **A white mist coming out from the indoor unit**

- A white mist may generate due to a large temperature difference between air inlet and air outlet on COOL mode in an indoor environment that has a high relative humidity.
- A white mist may generate due to moisture generated from defrosting process when the air conditioner restarts in HEAT mode operation after defrosting.

5. **Abnormal noise of the air conditioner**

- You may hear a low hissing sound when the compressor is running or has just stopped running. It is the sound of the refrigerant flowing or coming to a stop.
- You can also hear a low "squeak" sound when the compressor is running or has just stopped running. This is caused by heat expansion and cold contraction of the plastic parts in the unit when the temperature is changing.
- A noise may be heard due to louver restoring to its original position when power is turned on.

6. **Dust is blown out from the indoor unit**

   This is a normal condition when the air conditioner has not been used for a long time or during first use of the unit.

7. **A peculiar smell comes out from the indoor unit**

   This is caused by the indoor unit giving off smells permeated from building material, from furniture, or smoke.

8. **The air conditioner turns to FAN only mode from COOL or HEAT (For cooling and heating models only) mode**

   When indoor temperature reaches the temperature setting on air conditioner, the compressor will stop automatically, and the air conditioner turns to FAN only mode. The compressor will start again when the indoor temperature rises on COOL mode or falls on HEAT mode (For cooling and heating models only).

9. **Insufficient Heat (For cooling and heating models only)**

   The air conditioner draws in heat from the outdoor unit and releases it via the indoor unit during heating operation. When the outdoor temperature falls, heat drawn in by the air conditioner decreases accordingly. At the same time, heat loading of the air conditioner increases due to larger difference between indoor and outdoor temperature. If a comfortable temperature can't be achieved by the air conditioner, we suggest you use a supplementary heating device.

10. Auto-restart function

- Power failure during operation will stop the unit completely.
- For the unit without Auto-restart feature, when the power restores, the OPERATION indicator on the indoor unit will flash for 1 second. To restart the operation, push the ON/OFF button on the remote controller. For the unit with Auto-restart feature, when the power restores, the unit restarts automatically with all the previous settings preserved by the memory function.

12. TROUBLESHOOTING

Trouble	OPERATION (RUN) indicator or other indicators continue flashing.	The unit may stop operation or continue to run in a safety condition(depending on models). Waiting for about 10 minutes, the fault may be recovered automatically, if not, disconnect the power and then connect it in again. If the problem still exists, disconnect the power and contact the nearest customer service center.
	If one of the following code appears on the display area: E0, E1, E2...En, F0, F1, F2... Fn, P0, P1, P2...Pn	
	Fuse blows frequently or circuit breaker trips frequently.	Stop the air conditioner immediately, disconnect the power and contact the nearest customer service center.
	Other objects or water fall into the air conditioner.	
	Terrible odors are smelled or abnormal sounds are heard.	

Malfunctions	Cause	What should be done?
Unit does not start	Power cut	Wait for power to be restored.
	Unit may have become Unplugged.	Check that plug is securely in wall receptacle.
	Fuse may have blown.	Replace the fuse.
	Battery in Remote controller may have been exhausted.	Replace the battery.
	The time you have set with timer is incorrect.	Wait or cancel timer setting.

Malfunctions	Cause	What should be done?
Unit not cooling or heating (Cooling/ heating models only) room very well while air flowing out from the air conditioner	Inappropriate temperature setting.	Set temperature correctly. For detailed method please refer to “HOW TO USE THE REMOTE CONTROLLER” section.
	Air filter is blocked.	Clean the air filter.
	Doors or Windows are open.	Close the doors or windows.
	Air inlet or outlet of indoor or outdoor unit has been blocked.	Clear obstructions away first, then restart the unit.
	Compressor 3 minutes protection has been activated.	Wait
If the trouble has not been corrected, please contact a local dealer or the nearest customer service center. Be sure to inform them of the detailed malfunctions and unit model number. Do not attempt to repair the unit yourself. Always consult an authorized service provider.		

13. CORRECT DISPOSAL OF THIS PRODUCT

This marking indicates that this product should not be disposed with other household wastes throughout the EU. To prevent possible harm to the environment or human health from uncontrolled waste disposal, recycle it responsibly to promote the sustainable reuse of material resources. To return your used device, please use the return and collection systems or contact the retailer where the product was purchased. They can take this product for environmental safe recycling.

You can also get this manual through your local distributor or by visiting our website.

Please find the Electrolux web addresses to your local country from below table.

Country	Website address	Country	Website address
Albania	www.electrolux.al	Netherlands	www.electrolux.nl
Austria	www.electrolux.at	Norway	www.electrolux.no
Belgium	www.electrolux.be	Poland	www.electrolux.pl
Bulgaria	www.electrolux.bg	Portugal	www.electrolux.pt
Croatia	www.electrolux.hr	Romania	www.electrolux.ro
Czech Republik	www.electrolux.cz	Serbia	www.electrolux.rs
Denmark	www.electrolux.dk	Slovakia	www.electrolux.sk
Finland	www.electrolux.fi	Slovenia	www.electrolux.sl
France	www.electrolux.fr	Spain	www.electrolux.es
Germany	www.electrolux.de	Sweden	www.electrolux.se
Greece	www.electrolux.gr	Switzerland	www.electrolux.ch
Hungary	www.electrolux.hu	Turkey	www.electrolux.com.tr
Italy	www.electrolux.it	UK & Ireland	www.electrolux.co.uk
Luxembourg	www.electrolux.lu		

Please visit www.electrolux.com for more information

INDICE

1. ISTRUZIONI DI SICUREZZA 26
2. DESCRIZIONE DEL PRODOTTO 28
3. DISPLAY UNITÀ INTERNA....29
4. TELECOMANDO....29
5. DESCRIZIONE DEL TELECOMANDO 32
6. COME USARE IL TELECOMANDO 35
7. COME USARE L'UNITÀ INTERNA....41
8. TEMPERATURA DI FUNZIONAMENTO 42
9. FUNZIONAMENTO DI EMERGENZA....43
10. PULIZIA E MANUTENZIONE....43
11. SUGGERIMENTI PER IL FUNZIONAMENTO....46
12. RISOLUZIONE DEI PROBLEMI 47
13. CORRETTO SMALTIMENTO DEL PRODOTTO....49

PENSATI PER VOI

Grazie per aver acquistato un'apparecchiatura Electrolux. Avete scelto un prodotto che ha alle spalle decenni di esperienza professionale e innovazione. Ingegnoso ed elegante, è stato progettato pensando a voi. Quindi, in qualsiasi momento desiderate utilizzarlo, potete esser certi di ottenere sempre i migliori risultati.

Benvenuti in Electrolux.

Visitate il nostro sito web per:

Per ricevere consigli, scaricare i nostri opuscoli, eliminare eventuali anomalie, ottenere informazioni sull'assistenza:
www.electrolux.com

Per registrare il vostro prodotto e ricevere un servizio migliore:
www.electrolux.com/productregistration

Acquistare accessori, materiali di consumo e ricambi originali per la vostra apparecchiatura:
www.electrolux.com/shop

SERVIZIO CLIENTI E MANUTENZIONE

Consigliamo sempre l’impiego di ricambi originali.
Quando si contatta l'Assistenza, accertarsi di disporre dei seguenti dati.
Le informazioni si trovano sulla targhetta dei dati. Modello, PNC, numero di serie

Avvertenza / Attenzione - Importanti Informazioni di Sicurezza.

Informazioni e consigli generali.

Informazioni sull'ambiente.

Con riserva di modifiche senza obbligo di preavviso.

1. ⚠ ISTRUZIONI DI SICUREZZA

Leggere attentamente le istruzioni fornite prima di installare e utilizzare l'apparecchiatura. Il produttore non è responsabile se un'installazione ed un uso non corretto dell'apparecchiatura provocano lesioni e danni. Tenere sempre le istruzioni a portata di mano come riferimento futuro.

1.1 Sicurezza dei bambini e delle persone vulnerabili

⚠ **AVVERTENZA!**
Rischio di soffocamento, lesioni o invalidità permanente.

- Questa apparecchiatura può essere usata da bambini a partire dagli 8 anni e da adulti con limitate capacità fisiche, sensoriali o mentali o con scarsa esperienza o conoscenza sull'uso dell'apparecchiatura, solamente se sorvegliati o se istruiti relativamente all'uso dell'apparecchiatura e se hanno compreso i rischi coinvolti.
- Evitare che i bambini giochino con l'apparecchiatura.
- La pulizia e gli interventi di manutenzione non devono essere eseguiti dai bambini senza supervisione.

1.2 Installazione e uso

⚠ **AVVERTENZA!**
Rischio di soffocamento, lesioni o invalidità permanente.

- Contattare un installatore autorizzato per installare questa apparecchiatura.
- Contattare un tecnico autorizzato per riparare o eseguire la manutenzione di questa apparecchiatura.
- La presa di corrente deve essere collegata da un ente autorizzato.
- Se il cavo di alimentazione è danneggiato, deve essere sostituito dal produttore, da un tecnico autorizzato o da una persona qualificata per evitare situazioni di pericolo.
- I lavori di installazione possono essere eseguiti conformemente agli standard nazionali vigenti e alle regole dei fornitori di corrente elettrica esclusivamente da personale autorizzato.
- Prima di spostare l'unità in un altro luogo o smaltirla, contattare il personale autorizzato.
- Nel caso in cui si riscontri una situazione anomala, ad esempio odore di bruciato, scollegare l'alimentazione al condizionatore e contattare un agente di servizio Electrolux. Nel caso in cui questo stato anomalo si protragga, il condizionatore potrebbe essere danneggiato o produrre scosse elettriche o fuoco.
- Non utilizzare il condizionatore con le mani bagnate. Può essere causa di scosse elettriche.
- Non danneggiare o tagliare il cavo di alimentazione o altri cavi. Nel caso in cui ciò si verifichi, chiedere la riparazione o la sostituzione dello stesso da parte di un tecnico accreditato.
- Non collegare questo condizionatore a una ciabatta di corrente.
- Scollegare l'alimentazione al condizionatore nel caso in cui si preveda di non usarlo a lungo. In caso contrario l'apparecchiatura accumulerà sporco e potrebbe provocare un incendio.
- Prima di pulire il condizionatore, scollegare l'alimentazione al fine di eliminare la possibilità di scosse elettriche.
- L'alimentazione dovrebbe corrispondere a quella del condizionatore.
  I condizionatori forniti con un cavo di alimentazione dovrebbero essere collegati direttamente a una presa di corrente con un interruttore di sicurezza adatto. I condizionatori cablati devono essere collegati a un interruttore di sicurezza adeguato.
- Verificare che l'alimentazione al condizionatore sia stabile e soddisfi i requisiti delineati nel manuale di installazione.
- Verificare sempre che il prodotto disponga di una messa a terra adeguata.

- Per motivi di sicurezza invitiamo a spegnere l'interruttore del circuito prima di eseguire eventuali interventi di manutenzione o pulizia o quando si prevede di non usare il prodotto a lungo. La polvere accumulata potrebbe provocare incendi o scosse elettriche.
- Selezionare la temperatura più adeguata. Ciò consente di risparmiare elettricità.
- Non tenere finestre e porte aperte a lungo in fase di funzionamento. Le prestazioni non risulterebbero soddisfacenti.
- Non bloccare l'ingresso o l'uscita dell'aria. Le prestazioni non risulterebbero soddisfacenti con anomalie di funzionamento.
- Tenere i materiali combustibili lontani dalle unità di almeno 1 metro. Potrebbe provocare incendi.
- Non salire sopra all'unità esterna e non appoggiare oggetti pesanti sulla stessa. Ciò potrebbe provocare danni o lesioni.
- Non cercare di riparare il condizionatore da soli. Una riparazione sbagliata può essere causa di scosse elettriche o incendio. Contattare il centro di assistenza locale autorizzato.
- Non inserire mani od oggetti all'interno dell'entrata o dell'uscita dell'aria. Potrebbe provocare lesioni.
- Non esporre animali o piante direttamente al flusso d'aria.
- Non usare l'unità per altri scopi, ad esempio conservare alimenti o asciugare indumenti.
- Non spruzzare acqua sul condizionatore. Ciò può causare scosse elettriche o anomalie di funzionamento.

2. DESCRIZIONE DEL PRODOTTO

Tutte le immagini nel manuale sono unicamente a fini esplicativi. La forma effettiva dell'unità interna acquistata potrebbe essere leggermente differente nel pannello anteriore e nella finestra del display. Sarà la forma del condizionatore che si possiede ad avere la priorità.

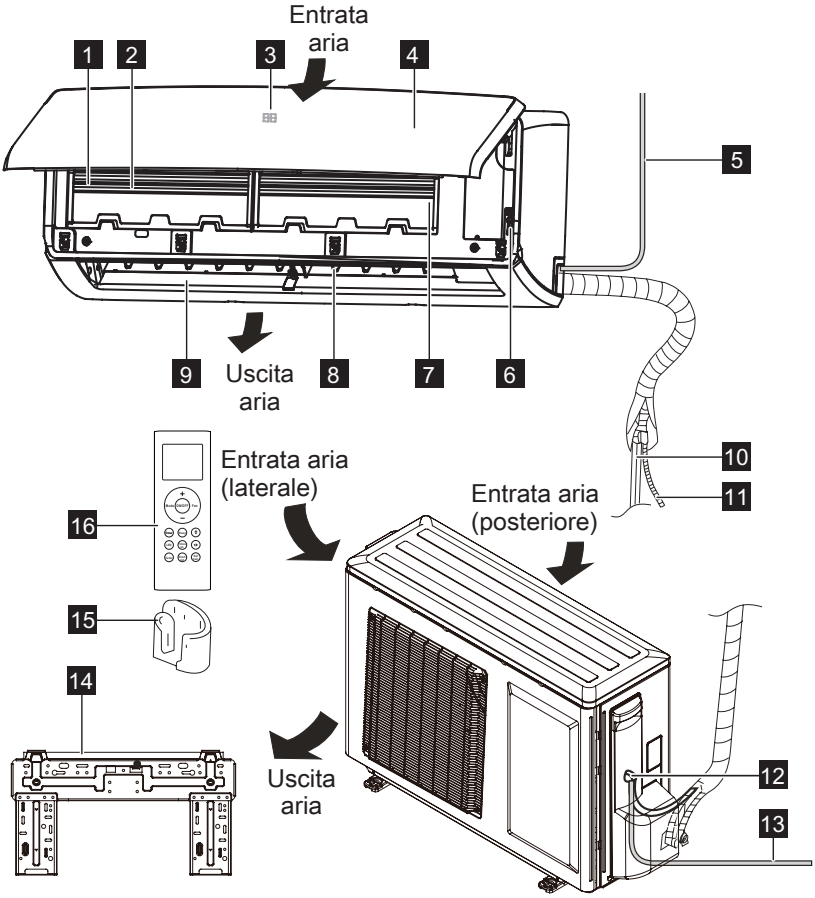

1 Filtro dell'aria
2 Filtro antipolveri
3 Display digitale
4 Pannello anteriore
5 Cavo di alimentazione (alcune unità)
6 Tasto controllo manuale
7 Generatore di ioni (se disponibile)
8 Deflettore del flusso dell'aria verticale (all'interno)
9 Deflettore del flusso dell'aria orizzontale
10 Tubo gas refrigerante
11 Tubo flessibile di scarico
12 Cavo di collegamento
13 Cavo di alimentazione (alcune unità)
14 Piastra di fissaggio
15 Supporto telecomando (alcune unità)
16 Telecomando

3. DISPLAY UNITÀ INTERNA

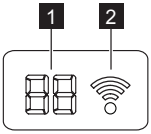

1 Spia TEMPERATURA

- Visualizza la temperatura impostata o la temperatura della stanza quando il condizionatore è in funzione.
- Visualizza il codice dell'anomalia di funzionamento quando si verifica un guasto.
- Visualizza il codice funzione quando viene attivata una determinata funzione.

2 Spia Wi-Fi (opzionale)

- Si accende quando viene attivata la funzione Wi-Fi.

****Codice funzione nel display dell'unità interna**

"on" È visualizzato per 3 secondi quando è impostato Timer on o è attiva la funzione Swing (Oscillazione), Turbo o Quiet (Silenziosa).

"of" È visualizzato per 3 secondi quando è impostato Timer off o è la funzione Swing (Oscillazione), Turbo o Quiet (Silenziosa) è disattivata.

"cF" È visualizzato quando la funzione Anti-cold air (Aria anti-freddo) è attiva.

"dF" È visualizzato quando l'unità è in modalità di sbrinamento.

"SC" È visualizzato quando l'unità è in modalità di auto-pulizia.

"FP" È visualizzato quando la funzione 8 °C heating (Riscaldamento 8 °C) è attiva (in alcune unità).

4. TELECOMANDO

4.1 Come usare il telecomando

1. Tenere il telecomando in un punto da cui il segnale possa raggiungere il ricevitore dell'unità interna.
2. Quando si usa il condizionatore, verificare che il telecomando stia puntando al ricevitore di segnale dell'unità interna.
3. Quando il telecomando lancia un segnale, il simbolo lampeggia nel display del telecomando.
4. L'unità interna riconoscerà il segnale con un bip quando riceve il segnale dal telecomando.
5. Premere il tasto del telecomando e inviare nuovamente il segnale nel caso in cui non si sia sentito il bip dall'unità interna.

- Il condizionatore non funziona se tende, porte o altri oggetti ostruiscono la ricezione dei segnali del telecomando da parte dell'unità interna.
- Evitare di versare liquidi sul telecomando. Non esporre il telecomando alla luce diretta del sole o a fonti di calore.

- Se il ricevitore dei segnali infrarossi sull'unità interna è esposto alla luce diretta del sole, il condizionatore può non funzionare correttamente. Evitare che la luce diretta del sole colpisca il ricevitore proteggendolo con tende.
- Se altre apparecchiature elettriche rispondono al telecomando, spostarle oppure consultare il rivenditore locale.

4.2 Posizione del telecomando

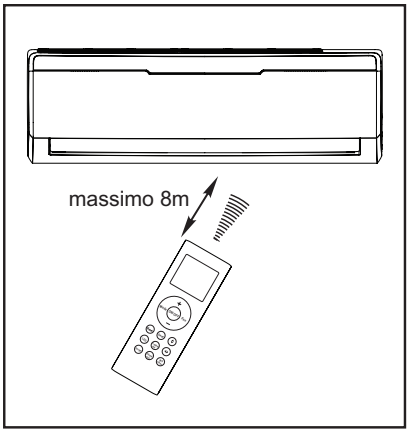

- Mantenere il telecomando a una distanza tale da potere raggiungere il ricevitore sull'unità interna (distanza massima 8 m).
- Quando il telecomando lancia un segnale, il simbolo lampeggerà sul display. L'unità interna conferma la ricezione del segnale con un bip quando riceve un segnale.

4.3 Installazione/sostituzione della batteria

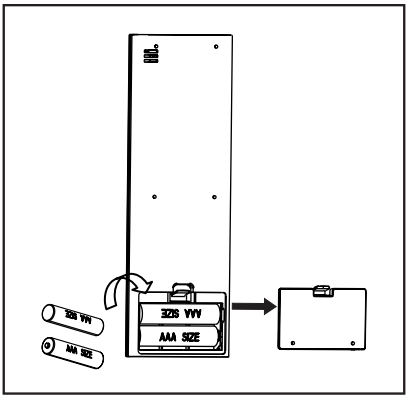

- Togliere il coperchio posteriore dal telecomando, esponendo lo scomparto batteria, quindi inserire due nuove batterie alcaline (2x AAA 1.5 Volt). Verificare che la polarità (+) o (-) sia stata rispettata.
- Riposizionare il coperchio.

- In fase di sostituzione delle batterie, non usarne di vecchie e non mescolare batterie di tipo diverso. Ciò potrebbe provocare dei problemi di funzionamento al telecomando.
- Nel caso in cui il telecomando non venga usato a lungo, estrarre le batterie, dato che quelle vecchie potrebbero perdere o corrodersi danneggiando il telecomando.
- La normale durata delle batterie con impiego normale è di circa sei mesi.
- Nel caso in cui il telecomando non funzioni normalmente, estrarre e inserire nuovamente le batterie. Nel caso in cui il comportamento anomalo continui, sostituire con batterie nuove.

5. DESCRIZIONE DEL TELECOMANDO

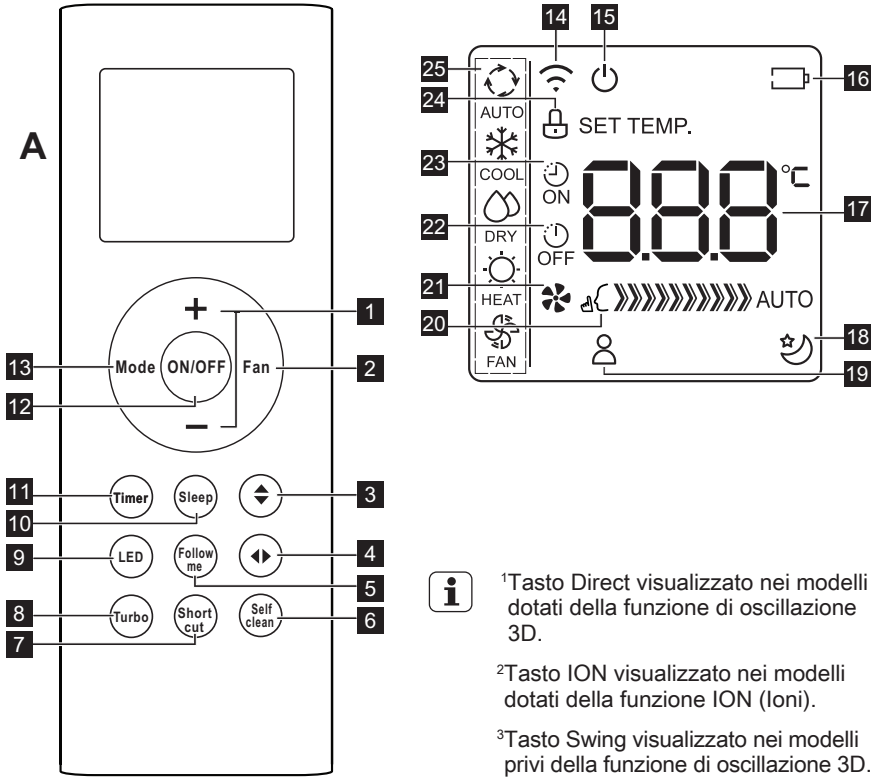

[1]Tasto Direct visualizzato nei modelli dotati della funzione di oscillazione 3D.

[2]Tasto ION visualizzato nei modelli dotati della funzione ION (Ioni).

[3]Tasto Swing visualizzato nei modelli privi della funzione di oscillazione 3D.

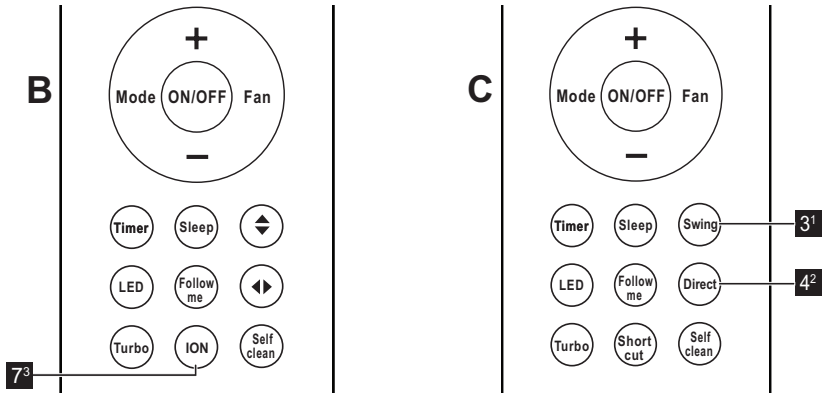

1. + / – TASTO

Premere il pulsante per aumentare/ ridurre la temperatura. Mantenere il pulsante premuto per due secondi per accelerare il processo.

Intervallo di temperatura: 17 - 30 °C (62 - 86 °F).

Intervallo di temperatura (solo UAE): 20 - 28 °C (68 - 82 °F).

Nella funzione Timer, usare il tasto per regolare il timer.

2. TASTO FAN

Premere il pulsante per impostare la velocità della ventola: AUTO, BASSA, MEDIA e ALTA. Impostazione predefinita: AUTO. Nelle modalità AUTO e DRY (Deumidificazione), non è possibile impostare la velocità della ventola.

AUTO	AUTO
	LOW
	MEDIUM
	HIGH

3. ⬍ TASTO (OSCILLAZIONE DEL DEFLETTORE VERSO L'ALTO/IL BASSO)

Premere questo pulsante per interrompere o avviare il movimento del deflettore orizzontale o impostare la direzione desiderata del flusso d'aria verso l'alto o il basso.

3[1]. TASTO SWING

Premere il pulsante per interrompere o avviare la funzione di oscillazione orizzontale automatica del deflettore. Impostazione predefinita: OFF.

4. ◀▶ TASTO (OSCILLAZIONE DEL DEFLETTORE VERSO SINISTRA/DESTRA)

Premere questo pulsante per interrompere o avviare il movimento del deflettore verticale o impostare la direzione desiderata del flusso d'aria verso sinistra o destra.

- Nei modelli privi di funzione di oscillazione del deflettore verso sinistra o destra, l'unità interna non riceve feedback alla pressione del tasto.

4[2]. TASTO DIRECT

Premere il pulsante per interrompere o avviare il movimento del deflettore orizzontale o impostare la direzione desiderata del flusso d'aria verso l'alto o il basso. Ad ogni pressione del tasto, il deflettore cambia angolazione.

5. TASTO FOLLOW ME

Premere il pulsante per attivare o disattivare la funzione Follow me (Seguimi). Se la funzione Follow me (Seguimi) è attivata, viene visualizzato il simbolo di Follow me "".

6. TASTO SEFL CLEAN

Premere il pulsante per attivare la funzione Sefl clean (Pulizia automatica). Impostazione predefinita: OFF.

7. TASTO SHORT CUT

Premere il pulsante per attivare la funzione Short cut (Selezione rapida).

Consultare la sezione "Come usare il telecomando" per la descrizione dettagliata della funzione Short cut.

7[3]. TASTO ION

Premere il pulsante per attivare la funzione Ion (Ioni). Impostazione predefinita: OFF.

8. TASTO TURBO

In modalità COOL (Raffreddamento) o HEAT (Calore), premere il pulsante per attivare o disattivare la funzione turbo.

Se la funzione turbo è attiva, l'unità funzionerà a velocità turbo per raffreddare o riscaldare rapidamente in modo che la temperatura ambiente raggiunga la temperatura impostata il prima possibile.

9. TASTO LED

Premere questo pulsante per accendere o spegnere il display dell'unità interna. Impostazione predefinita: ON.

10. TASTO SLEEP

Premere il pulsante per attivare o disattivare la funzione Sleep. Se la funzione Sleep è attiva, viene visualizzato il simbolo di Sleep "". Impostazione predefinita: OFF.

11. TASTO TIMER

Premere il tasto per impostare la funzione timer per accendere/spegnere l'unità.

Consultare la sezione "Come usare il telecomando" per la descrizione dettagliata della funzione Timer.

12. TASTO ON/OFF

Premere per accendere o spegnere l'unità.

13. TASTO MODALITÀ

Premere il pulsante per impostare la modalità di funzionamento: AUTO, COOL (Raffreddamento), DRY (Deumidificazione), HEAT (Calore) e FAN (Ventola). Impostazione predefinita: AUTO.

- Nei modelli per solo raffrescamento non è presente la modalità HEAT (Calore) disponibile.
- In modalità AUTO l'utente potrà ancora impostare la temperatura desiderata.

14. SPIA DI TRASMISSIONE

Compare quando il telecomando trasmette segnali verso l'unità interna.

15. DISPLAY DEL TELECOMANDO ACCESO

Compare quando il telecomando è acceso.

16. DISPLAY DELLA BATTERIA

Visualizza lo stato della batteria e ricorda quando è ora di sostituirla.

17. DISPLAY DELLA TEMPERATURA

Visualizza la temperatura impostata in °C. Non è visualizzato nella modalità Fan (Ventola).

18. DISPLAY SLEEP

Compare quando è attivata la funzione Sleep (Spegnimento).

19. DISPLAY FOLLOW ME

Compare quando è attivata la funzione Follow me (Seguimi).

20. DISPLAY MODALITÀ

Visualizza la modalità operativa selezionata, tra cui AUTO, COOL (Raffreddamento), DRY (Deumidificazione), HEAT (Calore) e FAN (Ventola).

21. DISPLAY DI BLOCCO

Compare quando è attivata la funzione di blocco.

22. DISPLAY TIMER-ON

Compare quando la funzione Timer-On è attivata.

23. DISPLAY TIMER-OFF

Compare quando la funzione Timer-Off è attivata.

24. DISPLAY DELLA VELOCITÀ DELLA VENTOLA

Visualizza la velocità della ventola selezionata: AUTO, BASSA, MEDIA e ALTA. Quando si seleziona la modalità AUTO o DRY (Deumidificazione), sarà visualizzato il segnale "AUTO".

25. DISPLAY FUNZIONE SILENZIOSA

Compare quando è attivata la funzione QUIET (Silenziosa). L'unità funzionerà alla minima velocità della ventola.

6. COME USARE IL TELECOMANDO

Verificare che la spina dell'unità sia inserita e che vi sia corrente. La spia OPERATION (Funzionamento) sul pannello dell'unità interna si illumina.

Funzionamento di base

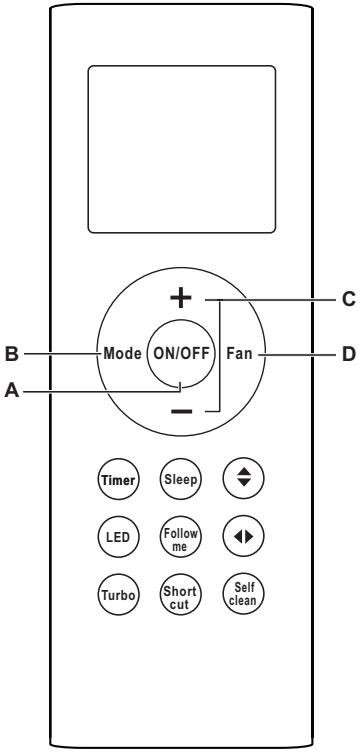

1. Premere il tasto ON/OFF (**A**) per accendere il condizionatore d'aria.
2. Premere il tasto MODE (**B**) per selezionare la modalità Auto, Cool (Raffreddamento), Dry (Deumidificazione), Fan (Ventola) o Heat (Calore).
3. Premere il tasto + / – (**C**) per impostare la temperatura desiderata. È possibile regolare la temperatura in incrementi di 1 °C. Mantenere il pulsante premuto per due secondi per accelerare il processo.
4. Premere il tasto FAN SPEED (**D**) per selezionare la velocità della ventola.
5. Premere il tasto ON/OFF (**A**) per spegnere il condizionatore d'aria.

- Nella modalità Auto, il condizionatore d'aria è in grado di selezionare in modo logico la modalità di Cool (Raffreddamento), Fan (Ventola) e Heat (Calore) rilevando la differenza tra la temperatura ambiente effettiva e la temperatura impostata nel telecomando.
- Nella modalità Auto non è possibile impostare la velocità della ventola.
- Nella modalità Fan (Ventola), non è possibile regolare le impostazioni della temperatura.

Funzionamento Swing

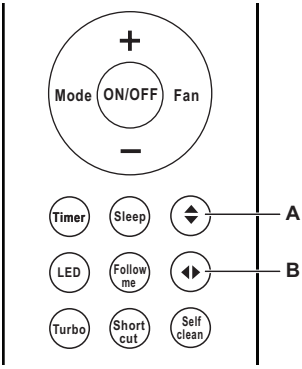

Premere il tasto Swing (Oscillazione) ⬍ (**A**) e il tasto Swing (Oscillazione) ◀▶ (**B**) per regolare la direzione del flusso d'aria desiderata.

1. È possibile regolare la direzione verso l'alto/il basso con il tasto (**A**) del telecomando. Ogni volta che si preme il tasto, il deflettore cambia angolazione. Se preme il tasto per più di 2 secondi, il deflettore inizierà a oscillare automaticamente verso l'alto e il basso.
2. È possibile regolare la direzione verso sinistra/destra con il tasto (**B**) del telecomando. Ogni volta che si preme il tasto, il deflettore cambia angolazione. Se preme il tasto per più di 2 secondi, il deflettore inizierà a oscillare automaticamente verso sinistra e destra.

Funzionamento Swing (per i modelli privi della funzione di oscillazione 3D)

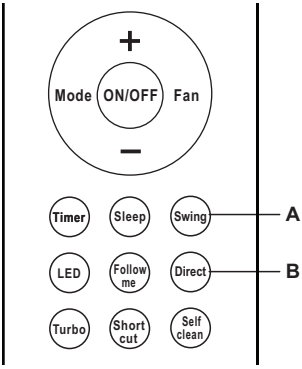

Premere il tasto Swing (**A**) e il tasto Direct (**B**) per regolare la direzione del flusso d'aria desiderata verso l'alto o il basso.

1. Premere il tasto (**A**) per interrompere o avviare la funzione di oscillazione orizzontale automatica del deflettore.
2. Premere il tasto (**B**) per impostare la direzione del flusso d'aria desiderata verso l'alto o il basso. Ad ogni pressione del tasto, il deflettore cambia angolazione.

Funzionamento del timer

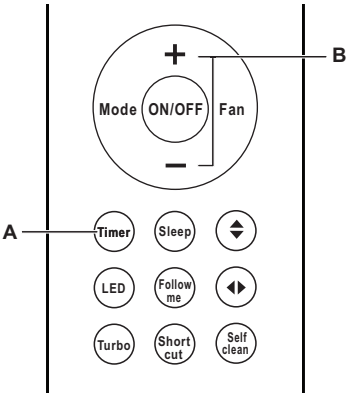

Premere il tasto Timer (**A**) per impostare l'ora di accensione e spegnimento automatici dell'unità.

Per impostare l'ora di accensione del timer.

1. Premere il tasto Timer. Il segnale di accensione del timer "ON" e l'ora saranno visualizzati sul display.
2. Premere il tasto + / — per impostare l'ora di accensione del timer desiderata.
3. Attendere 3 secondi, dopo i quali la funzione di accensione del timer sarà attivata. Il display digitale del telecomando tornerà alla visualizzazione della temperatura. La spia "ON" resta accesa e la funzione è attivata.

Per impostare l'ora di spegnimento del timer.

1. Premere il tasto Timer. Il segnale di spegnimento del timer "OFF" e l'ora saranno visualizzati sul display.
2. Premere il tasto + / — per impostare l'ora di spegnimento del timer desiderata.
3. Attendere 3 secondi, dopo i quali la funzione di spegnimento del timer sarà attivata. Il display digitale del telecomando tornerà alla visualizzazione della temperatura. La spia "OFF" resta accesa e la funzione è attivata.

- Quando si impostano le funzioni di accensione o spegnimento del timer, fino a 10 ore, il tempo aumenterà secondo incrementi di 30 minuti a ogni pressione. Dopo 10 ore e fino a 24 ore, aumenterà secondo incrementi di 1 ora. Dopo le 24 ore, il timer tornerà a zero.
- È possibile disattivare le funzioni impostando il timer su "0.0h".

Esempi di impostazione del timer

ACCENSIONE DEL TIMER

Esempio:

Sono le 8 di mattina e si vuole che il condizionatore inizi a funzionare dopo 6 ore.

1. Premere il tasto Timer. Il segnale di accensione del timer "ON" e l'ora saranno visualizzati sul display.
2. Premere il tasto + / — fino a visualizzare "6.0h" sul telecomando.
3. Attendere 3 secondi, dopo i quali la funzione di accensione del timer sarà attivata. Il display digitale del telecomando tornerà alla visualizzazione della temperatura. La spia "ON" resta accesa e la funzione è attivata.

SPEGNIMENTO DEL TIMER

Esempio:

Sono le 6 di sera e si vuole che il condizionatore si spegna dopo 10 ore.

1. Premere il tasto Timer. Il segnale di spegnimento del timer "OFF" e l'ora saranno visualizzati sul display.
2. Premere il tasto + / — fino a visualizzare "10h" sul telecomando.
3. Attendere 3 secondi, dopo i quali la funzione di spegnimento del timer sarà attivata. Il display digitale del telecomando tornerà alla visualizzazione della temperatura. La spia "OFF" resta accesa e la funzione è attivata.

COMBINED TIMER (impostazione contemporanea di entrambi i timer di accensione e spegnimento)

Timer off → Timer on (On → Arresto → Avvio del funzionamento)

Esempio:

Sono le 8 di mattina e si desidera che il condizionatore smetta di funzionare dopo 2 ore e inizi nuovamente a funzionare dopo 10 ore.

1. Premere il tasto Timer. Il segnale di spegnimento del timer "OFF" e l'ora saranno visualizzati sul display.
2. Premere il tasto + / — fino a visualizzare "2.0h" sul telecomando.
3. Attendere 3 secondi, dopo i quali la funzione di spegnimento del timer sarà attivata. La spia "OFF" resta accesa e la funzione è attivata.
4. Premere il tasto Timer. Il segnale di accensione del timer "ON" e l'ora saranno visualizzati sul display.
5. Premere il tasto + / — fino a visualizzare "10h" sul telecomando.
6. Attendere 3 secondi, dopo i quali la funzione di accensione del timer sarà attivata. La spia "ON" resta accesa e la funzione è attivata.

Timer on → Timer off (Spento → Inizio → Fine del funzionamento)

Esempio:

Sono le 10 di notte e si desidera che il condizionatore inizi a funzionare dopo 2 ore e smetta dopo 5 ore.

1. Premere il tasto Timer. Il segnale di accensione del timer "ON" e l'ora saranno visualizzati sul display.
2. Premere il tasto + / — fino a visualizzare "2.0h" sul telecomando.
3. Attendere 3 secondi, dopo i quali la funzione di accensione del timer sarà attivata. La spia "ON" resta accesa e la funzione è attivata.
4. Premere il tasto Timer. Il segnale di spegnimento del timer "OFF" e l'ora saranno visualizzati sul display.
5. Premere il tasto + / — fino a visualizzare "5.0h" sul telecomando.
6. Attendere 3 secondi, dopo i quali la funzione di spegnimento del timer sarà attivata. La spia "OFF" resta accesa e la funzione è attivata.

Operazioni delle funzioni avanzate

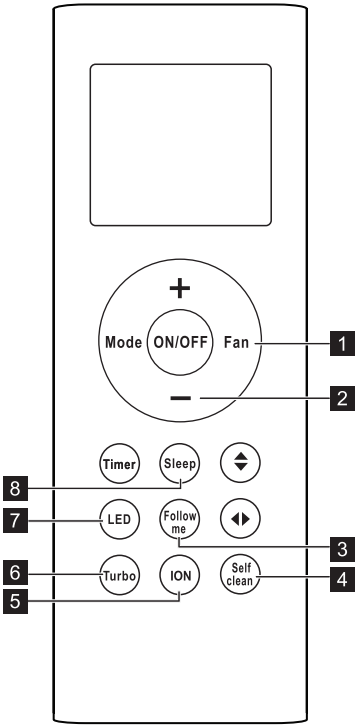

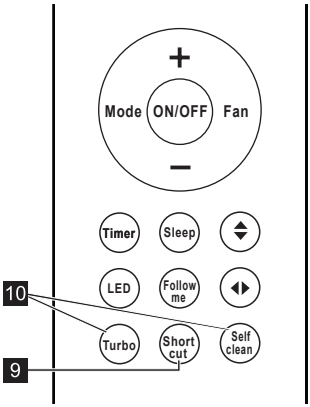

1. Funzione Quiet (Silenziosa) (opzionale)

Premere il tasto Fan (Ventola) per più di 2 secondi per attivare la funzione Quiet (Silenziosa).
Durante la funzione Quiet (Silenziosa), la ventola funzionerà alla velocità più bassa. Questa funzione offre un ambiente confortevole e poco rumoroso.

2. 8°C Heating (opzionale)

Quando il condizionatore d'aria funziona in modalità Heat (Riscaldamento) con la temperatura impostata su 17 °C, premere due volte il tasto "-" nel giro di un secondo per attivare la funzione 8 °C Heating (Riscaldamento 8 °C). L'unità funzionerà a una temperatura impostata di 8 °C e sul display dell'unità interna sarà visualizzato "FP".

3. Funzione Follow me

Quando si preme il tasto Follow me, si attiva la funzione Follow me (Seguimi) e il telecomando funge da termostato remoto, fornendo un controllo accurato della temperatura e il massimo comfort.
Il telecomando invia le informazioni della temperatura nella sua posizione all'unità interna. Il condizionatore uscirà dalla funzione Follow me (Seguimi) nel caso in cui non vengano ricevute informazioni sulla temperatura dal telecomando.

4. Funzione Self-clean

Premere il tasto Sefl clean per attivare la funzione Sefl clean (Pulizia automatica); l'unità si auto-pulirà. Dopo la pulizia, l'unità si spegnerà automaticamente. Batteri trasportati dall'aria possono proliferare nell'umidità che si condensa attorno alla scambiatore di calore dell'unità. Durante il normale utilizzo, la maggior parte dell'umidità evapora dall'unità. È possibile svolgere la pulizia automatica ogni volta che lo si desidera.

È possibile attivare questa funzione esclusivamente in modalità COOL (AUTO COOL) (Raffreddamento (Raffreddamento automatico) o DRY (Deumidificazione).

5. Funzione ION (opzionale)

Premere il tasto ION per attivare la funzione Health (Salute). Quando la funzione è avviata, lo ionizzatore/il collettore di polveri al plasma (a seconda dei modelli) sarà attivato e aiuterà a pulire l'aria. Questa funzione è consigliata quando la qualità dell'aria interna è in cattive condizioni.

6. Funzione Turbo

Premere il pulsante Turbo per attivare o disattivare la modalità Turbo. La funzione Turbo fa sì che l'unità si impegni maggiormente a raggiungere la temperatura impostata entro il più breve tempo possibile. Quando occorre raffreddare o riscaldare rapidamente, è possibile usare questa funzione.

7. Funzione Wi-Fi (opzionale)

La pressione continua del tasto LED per 7 volte entro 10 secondi attiva la connessione Wi-Fi.

- Per informazioni dettagliate sulla connessione Wi-Fi, consultare la "Guida rapida alla connessione".

8. Funzione sleep

Quando si preme il tasto Sleep, viene attivata la funzione di risparmio energetico, la temperatura impostata aumenta (raffreddamento) o cala (riscaldamento) di 1 ºC(2 ºF) all'ora per un periodo di 2 ore. La temperatura finale viene mantenuta fino a che non vengono apportate ulteriori modifiche dall'utente.

La funzione SLEEP (Spegnimento) non è disponibile nella modalità FAN (Ventola) o DRY (Deumidificazione).

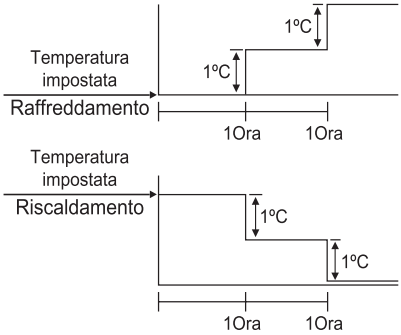

9. Funzione Short cut (opzionale)

Premere il tasto Short cut per attivare o disattivare la funzione Short cut (Selezione rapida).

Al primo collegamento all'alimentazione, se si preme il tasto Short cut, l'unità funzionerà in modalità AUTO, a 26 °C e la velocità della ventola sarà automatica.

Premere questo tasto quando il telecomando è acceso: il sistema tornerà alle impostazioni precedenti, compresa la modalità di funzionamento, la temperatura impostata, il livello di velocità della ventola e la funzione Sleep (Spegnimento) (se attivata).

Se si preme il tasto per più di 2 secondi, il sistema ripristinerà automaticamente le impostazioni di funzionamento correnti, compresa la modalità di funzionamento, la temperatura impostata, il livello di velocità della ventola e la funzione Sleep (Spegnimento) (se attivata).

10. Funzione Lock

Premere contemporaneamente i tasti Turbo e Sefl clean per 1 secondo per bloccare e sbloccare il telecomando.

7. COME USARE L'UNITÀ INTERNA

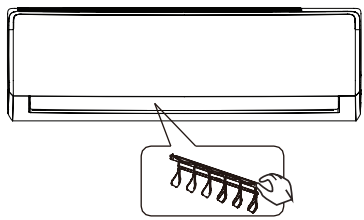

1. Regolare la direzione del flusso d'aria correttamente per evitare di creare situazioni sgradevoli o creare differenze di temperatura in un locale.
2. Regolare il deflettore orizzontale mediante il telecomando.
3. Regolare il deflettore verticale mediante il telecomando.
4. Regolare manualmente il deflettore verticale (per i modelli privi della funzione di oscillazione 3D).

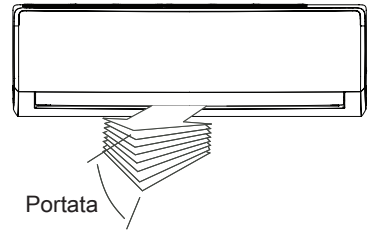

Per impostare la direzione del flusso d'aria verticale (Su--Giù)

Eseguire questa funzione mentre l'unità è in funzione. Regolare la direzione del flusso d'aria mediante il telecomando. Il deflettore orizzontale oscilla automaticamente verso l'alto e verso il basso.

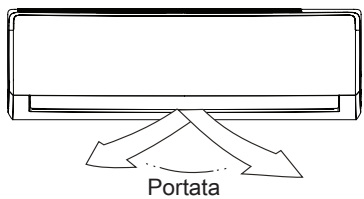

Per impostare la direzione del flusso d'aria orizzontale (Sinistra-Destra)

Eseguire questa funzione mentre l'unità è in funzione. Regolare la direzione del flusso d'aria mediante il telecomando. Il deflettore verticale oscilla automaticamente verso sinistra e verso destra.

Nel caso dei modelli privi della funzione di oscillazione 3D, è necessario spostare manualmente il deflettore verticale per regolare il flusso d'aria nella direzione desiderata.

AVVERTENZA!

- Non azionare il condizionatore per lunghi periodi con la direzione del flusso d'aria rivolta verso il basso nelle modalità di raffreddamento o deumidificazione. In caso contrario, si può formare della condensa sulla superficie del deflettore orizzontale, con la conseguente caduta di gocce sul pavimento o sui mobili.
- Quando il condizionatore viene riacceso subito dopo essere stato spento, è possibile che il deflettore orizzontale non si muova per circa 10 secondi. Deflettore in posizione chiusa.

IMPORTANTE!

Non mettere le dita nel pannello del dispositivo di emissione dell'aria e sul lato di aspirazione. La ventola ad alta velocità presente all'interno può costituire un pericolo.

- Non si dovrebbe impostare un angolo di apertura del deflettore orizzontale troppo piccolo, poiché sia il RAFFREDDAMENTO che il RISCALDAMENTO potrebbero risultare danneggiati a causa di una superficie limitata per il flusso d'aria.

- Non spostare manualmente il deflettore orizzontale, altrimenti il deflettore orizzontale non sarà più sincronizzato. Interrompere il funzionamento, interrompere l'alimentazione per alcuni secondi, quindi riavviare il condizionatore d'aria.
- Non azionare l'unità con il deflettore orizzontale nella posizione chiusa.

8. TEMPERATURA DI FUNZIONAMENTO

Intervalli di temperature di funzionamento		
Tipo clima modello	Temperatura ambiente (Raffreddamento)	Temperatura ambiente (Riscaldamento)
T1	18 °C~43 °C	-7 °C~24 °C
T3	18 °C~52 °C	-7 °C~24 °C

Importante!

1. Le prestazioni migliori vengono raggiunte tra queste temperature operative. Se il condizionatore viene impiegato in condizioni diverse da quelle precedenti, alcune funzioni di protezione potrebbero essere attivate e causare un funzionamento anomalo dell'apparecchio.
2. Se il condizionatore d'aria funziona a lungo in modalità di raffreddamento e l'umidità è elevata, della condensa potrebbe gocciolare dall'unità. Aprire alla massima angolazione il deflettore verticale (verticalmente rispetto al pavimento) e impostare la modalità della ventola HIGH (ALTA).

9. FUNZIONAMENTO DI EMERGENZA

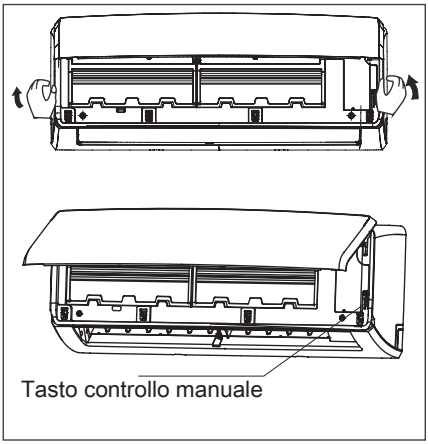

Le unità sono dotate di un interruttore per attivare la modalità di funzionamento di emergenza. È possibile accedervi aprendo il pannello anteriore. L'interruttore è destinato al funzionamento manuale nel caso in cui il telecomando non funzioni o sia necessario svolgere le procedure di manutenzione.

1. Aprire sollevandolo il pannello frontale fino a quando rimane bloccato con un click.
2. Una pressione dell'interruttore di controllo manuale porta al funzionamento AUTO forzato. Se entro cinque secondi viene premuto due volte l'interruttore, l'unità opera in modalità COOL (Raffreddamento) forzato.
3. Chiudere con decisione il pannello riportandolo nella posizione originale.

- Spegnere l'unità, prima di premere il tasto per il controllo manuale. Se l'unità è in funzione, continuare a premere il tasto per il controllo manuale fino al suo spegnimento.
- Questo interruttore viene usato unicamente a fini di test. Consigliamo di non usarlo.
- Per tornare al funzionamento mediante telecomando, è sufficiente utilizzare direttamente quest'ultimo.

10. PULIZIA E MANUTENZIONE

10.1 Prima della manutenzione

Spegnere il sistema prima di eseguire un intervento di pulizia. Pulire servendosi di un panno soffice e asciutto. Non usare candeggina o abrasivi.

AVVERTENZA!
Scollegare l'alimentazione prima di pulire l'unità interna.

- Se l'unità interna dovesse essere molto sporca, si può utilizzare un panno bagnato con acqua fredda. Asciugare quindi con un panno asciutto.
- Per pulire l'unità non utilizzare panni o piumini imbevuti di sostanze chimiche.
- Non usare benzene, solvente, polveri per la lucidatura o solventi simili per le operazioni di pulizia. Ciò potrebbe provocare crepe o deformazioni sulla superficie in plastica.
- Non usare mai acqua di temperatura superiore ai dei 40 °C/104 °F per pulire il pannello anteriore, altrimenti si potrebbero provocare deformazioni o scolorimenti.

10.2 Pulizia dell'unità

Pulire l'unità unicamente servendosi di un panno asciutto e morbido. Se l'unità è molto sporca, pulirla con panno immerso in acqua calda.

10.3 Pulizia dei filtri

Se il filtro dell'aria è intasato, l'efficienza di raffreddamento dell'unità è limitata. Pulire il filtro ogni 2 settimane.

1. Afferrare e sollevare il pannello anteriore dell'unità interna fino a che non si sente che è saldamente bloccato dalla staffa.

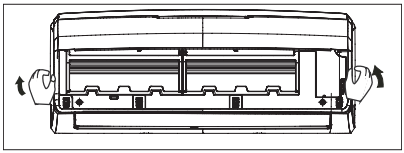

2. Tenere la maniglia del filtro antipolveri e sollevarlo leggermente per estrarlo dal supporto filtro.

3. Quindi, estrarre il filtro antipolveri dal basso dell'unità interna.

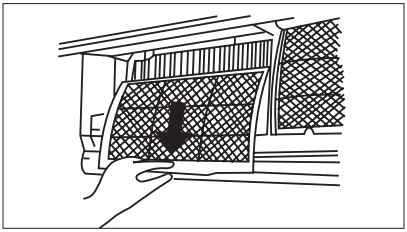

4. I filtri purificatori dell'aria (se disponibili) sono fissati al filtro antipolveri.
   - Rimuovere il filtro sanitario dal telaio di supporto del filtro antipolveri.

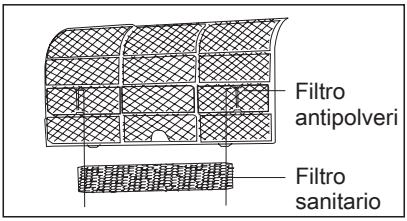

   - Pulire il filtro sanitario almeno ogni 3 mesi e sostituirlo ogni 6 mesi.
   - Pulire con un aspirapolvere, ove possibile.

     Pulire il filtro antipolveri con un aspirapolvere o con acqua, poi asciugarlo in un luogo fresco.

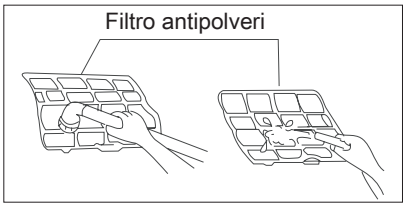

5. Rimontare il filtro purificatore dell'aria.

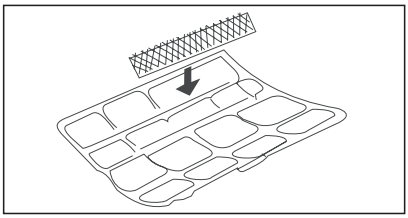

6. Inserire la parte superiore del filtro dell'aria nell'unità, prestando attenzione che i bordi sinistro e destro siano correttamente installati e rimontare il filtro.

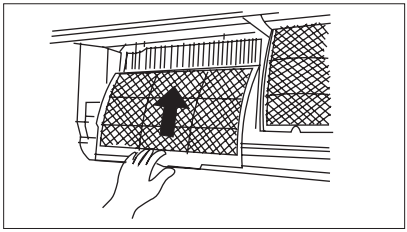

10.4 Pulizia dell’uscita dell’aria e del pannello

1. Usare un panno asciutto e morbido per le operazioni di pulizia.
2. In caso di sporcizia elevata, usare acqua o detergente delicato.

AVVERTENZA!

- Non usare benzene, solvente, polveri per la lucidatura o solventi simili per le operazioni di pulizia. In caso contrario, si potrebbe provocare crepe o deformazioni sulla superficie.
- Per evitare il rischio di scosse elettriche o incendio, non lasciare che dell'acqua penetri all'interno dell'unità.
- Non pulire mai il deflettore dell'aria esercitando una pressione eccessiva.
- Un condizionatore d’aria privo di filtro dell'aria non è in grado di espellere la polvere dalla stanza, il cui accumulo potrebbe causare dei guasti.

10.5 Sostituzione dei filtri

1. Togliere il filtro dell'aria.
2. Togliere il filtro purificatore dell’aria.
3. Installare un nuovo filtro purificatore dell'aria.
4. Installare nuovamente il filtro dell'aria e chiudere con fermezza il pannello anteriore.

10.6 Preparazione per un periodo prolungato di inattività

Qualora si preveda di lasciare inattiva l'unità a lungo, eseguire queste operazioni:

1. Pulire l’unità interna e i filtri.
2. Azionare la ventola per circa mezza giornata per asciugare l'interno dell'unità.
3. Spegnere il condizionatore d’aria e scollegare l’alimentazione.
4. Estrarre le batterie dal telecomando. L’unità esterna richiede operazioni di manutenzione e pulizia periodiche. Non cercare di eseguire tali operazioni personalmente. Contattare il rivenditore o il centro di assistenza locale.

10.7 Ispezione prima della stagione

1. Controllare che i cavi non siano rotti o scollegati.
2. Pulire l’unità interna e i filtri.
3. Controllare che il filtro dell'aria sia installato.
4. Controllare che l’entrata e l'uscita dell’aria non siano ostruite dopo che il condizionatore è rimasto inattivo per un lungo periodo di tempo.

AVVERTENZA!

- Quando si estrae il filtro dell’aria, non toccare le parti metalliche dell’unità. Attenzione a non ferirsi toccando le parti metalliche affilate.
- Non pulire la parte interna del condizionatore con acqua. La penetrazione di acqua all’interno può danneggiare l’isolamento e portare a scosse elettriche.
- Quando si pulisce l’apparecchiatura, verificare che l’alimentazione e il disgiuntore siano scollegati.
- Non lavare il filtro dell'aria con acqua calda a temperature superiori a 40 ºC/104 ºF. Togliere completamente l'umidità e lasciarla asciugare. Non esporre il filtro direttamente al sole, dato che si potrebbe restringere.

11. SUGGERIMENTI PER IL FUNZIONAMENTO

Quanto segue può verificarsi durante il normale funzionamento.

1. Protezione del condizionatore Compressore

- Dopo un'interruzione il compressore deve attendere 3-4 minuti prima di potere essere riacceso.

2. Aria anti-freddo (solo per i modelli con modalità raffrescamento e riscaldamento)

- L'unità è progettata per non soffiare aria fredda nella modalità HEAT (Calore) quando lo scambiatore di calore interno si trova in una delle tre seguenti situazioni e la temperatura impostata non è stata raggiunta.

  A) Quando il riscaldamento è appena stato acceso.

  B) Durante lo sbrinamento.

  C) Durante il riscaldamento a bassa temperatura.
- La ventola interna o esterna smette di funzionare quando lo sbrinamento è in corso (solo per i modelli con raffreddamento e riscaldamento).

3. Sbrinamento (solo per i modelli con raffreddamento e riscaldamento)

- Sull'unità esterna si può formare della brina durante il ciclo di riscaldamento quando la temperatura esterna è bassa e l'umidità è relativamente alta. Ciò comporta una minore efficienza di riscaldamento del condizionatore.
- In tali casi, il condizionatore interrompe il riscaldamento e avvia automaticamente lo sbrinamento.
- Il tempo necessario per lo sbrinamento può variare da 4 a 10 minuti, a seconda della temperatura esterna e del quantitativo di brina formatosi sull'unità esterna.

4. Una nebbia bianca esce dall'unità interna

- La grande differenza di temperatura tra l'aria in entrata e quella in uscita in modalità COOL (Raffreddamento) in un ambiente interno con un'elevata umidità relativa può determinare la formazione di una nebbia bianca.
- L'umidità derivante dal processo di sbrinamento può determinare la formazione di una nebbia bianca quando il condizionatore viene riacceso in modalità HEAT dopo lo sbrinamento.

5. Rumore anomale del condizionatore

- Quando il compressore funziona o ha appena smesso di funzionare si può sentire un leggero suono sibilante. Si tratta dello scorrere o del fermarsi del refrigerante.
- Quando il compressore funziona o ha appena smesso di funzionare si può sentire anche un suono simile ad un "cigolio". Si tratta dell'espansione dovuta al calore e della contrazione dovuta al freddo delle parti in plastica nell'unità quando la temperatura cambia.
- Un rumore può inoltre essere dovuto al ritorno alla posizione originale dei deflettori all'accensione.

6. Dall'unità interna esce della polvere

Si tratta di un fenomeno normale quando il condizionatore non è stato utilizzato per un lungo periodo o al primo impiego dell'apparecchiatura.

7. Dall'unità interna esce un odore particolare

Ciò è causato dal fatto che l'unità interna rilascia odori permeati da materiali di costruzione, mobili o fumo.

8. Il condizionatore passa alla modalità FAN only (Sola ventola) dalle modalità COOL (Raffreddamento) o HEAT (Riscaldamento) (solo per i modelli con raffreddamento e riscaldamento)

Quando la temperatura interna raggiunge la temperatura impostata sul condizionatore, il compressore si arresta automaticamente e l'apparecchio passa alla modalità FAN only (Sola ventola). Il compressore si avvia nuovamente quando la temperatura interna si alza o si abbassa rispetto a quella impostata, rispettivamente nella modalità COOL (Raffreddamento) o HEAT (Calore)) (solo per i modelli con raffreddamento e riscaldamento).

9. Calore insufficiente (solo per i modelli con raffreddamento e riscaldamento)

Il condizionatore assorbe calore dall'unità esterna e lo rilascia mediante l'unità interna durante l'operazione di riscaldamento. Quando la temperatura esterna scende, cala di conseguenza anche il calore fatto entrare dal condizionatore. Al tempo stesso, aumenta anche il carico di riscaldamento del condizionatore, a causa di una maggiore differenza tra la temperatura interna ed esterna. Se il condizionatore non dovesse essere in grado di raggiungere una temperatura soddisfacente, è consigliabile utilizzare un ulteriore apparecchio di riscaldamento.

10. Funzione Auto-restart

- Un problema nell'alimentazione durante il funzionamento arresta completamente l'apparecchio.
- Per gli apparecchi non dotati della funzione Auto-restart (Riavvio automatico), al ripristino dell'alimentazione la spia OPERATION (Funzionamento) sull'unità interna lampeggerà per 1 secondo. Per riprendere il funzionamento, premere il tasto ON/OFF sul telecomando. Per gli apparecchi dotati della funzione Auto-restart (Riavvio automatico) al ripristino dell'alimentazione, l'unità riparte automaticamente ripristinando dalla memoria tutte le impostazioni precedenti.

12. RISOLUZIONE DEI PROBLEMI

Problema	La spia OPERATION (Funzionamento) o altre spie continuano a lampeggiare.	L'unità potrebbe smettere di funzionare o continuare a funzionare in una condizione sicura (a seconda dei modelli). Attendere per circa 10 minuti, dato che il guasto potrebbe risolversi automaticamente. In caso contrario, scollegare il cavo di alimentazione, quindi ricollegarlo. Se il problema persiste, scollegare l'alimentazione e contattare il centro assistenza più vicino.
	Qualora uno dei seguenti codici compaia sull'area del display: E0, E1, E2...En, F0, F1, F2...Fn, P0, P1, P2...Pn	
	Il fusibile brucia spesso o il disgiuntore scatta frequentemente.	Spegnere immediatamente il condizionatore, scollegare l'alimentazione e contattare il più vicino centro assistenza.
	Altri oggetti o acqua entrano nel condizionatore.	
	Si avvertono degli odori sgradevoli o dei suoni anomali.	

Difetti	Causa	Intervento
L'apparecchio non si accende	Interruzione alimentazione	Attendere il ripristino della corrente.
	La spina può essere scollegata.	Controllare che la spina sia correttamente inserita nella presa.
	Il fusibile potrebbe essere saltato.	Sostituire il fusibile.
	La batteria del telecomando può essere esausta.	Sostituire la batteria.
	L'ora impostata con il timer può non essere corretta.	Attendere o annullare le impostazioni.
L'apparecchio non raffredda o non riscalda bene l'ambiente (solo per i modelli con opzione freddo/caldo) pur uscendo l'aria dal condizionatore	Impostazione sbagliata della temperatura.	Impostare la temperatura correttamente. Per informazioni su un metodo dettagliato, consultare la sezione "COME USARE IL TELECOMANDO".
	Il filtro dell'aria è bloccato.	Pulire il filtro dell'aria.
	Le porte o le finestre sono aperte.	Chiudere porte o finestre.
	L'entrata o l'uscita dell'aria sull'unità interna o esterna sono ostruite.	Eliminare le ostruzioni, poi avviare nuovamente l'unità.
	La protezione del compressore di 3 minuti è stata attivata.	Attendere
Se non è possibile risolvere il problema, contattare il rivenditore locale o il più vicino centro di assistenza. Informare il personale contattato dei problemi riscontrati e del numero di modello dell'unità. Non cercare di eseguire tali riparazioni personalmente. Rivolgersi sempre ad un centro di assistenza autorizzato.		

13. CORRETTO SMALTIMENTO DEL PRODOTTO

Questo simbolo indica che il prodotto non va smaltito con i normali rifiuti domestici nell'UE. Per evitare possibili danni all'ambiente o alla salute umana, legati a uno smaltimento non controllato dei rifiuti, riciclare in modo responsabile per promuovere il riutilizzo sostenibile delle risorse materiali. Per restituire l'apparecchiatura usata, servirsi dei sistemi di reso e raccolta, oppure contattare il dettagliante presso il quale è stato acquistato il prodotto. Possono occuparsi del riciclaggio del prodotto nel rispetto dell'ambiente.

È anche possibile ottenere il presente manuale tramite il proprio distributore locale o visitando il nostro sito Web.

Gli indirizzi Web di Electrolux suddivisi per paese sono riportati nella seguente tabella.

Paese	Indirizzo del sito Web	Paese	Indirizzo del sito Web
Albania	www.electrolux.al	Paesi Bassi	www.electrolux.nl
Austria	www.electrolux.at	Norvegia	www.electrolux.no
Belgio	www.electrolux.be	Polonia	www.electrolux.pl
Bulgaria	www.electrolux.bg	Portogallo	www.electrolux.pt
Croazia	www.electrolux.hr	Romania	www.electrolux.ro
Repubblica Ceca	www.electrolux.cz	Serbia	www.electrolux.rs
Danimarca	www.electrolux.dk	Slovacchia	www.electrolux.sk
Finlandia	www.electrolux.fi	Slovenia	www.electrolux.sl
Francia	www.electrolux.fr	Spagna	www.electrolux.es
Germania	www.electrolux.de	Svezia	www.electrolux.se
Grecia	www.electrolux.gr	Svizzera	www.electrolux.ch
Ungheria	www.electrolux.hu	Turchia	www.electrolux.com.tr
Italia	www.electrolux.it	Regno Unito e Irlanda	www.electrolux.co.uk
Lussemburgo	www.electrolux.lu		

Rimandiamo al sito www.electrolux.com per ulteriori informazioni

İÇİNDEKİLER

1. GÜVENLİK TALİMATLARI 51
2. ÜRÜN TANIMI 53
3. İÇ ÜNİTE EKRANI 54
4. UZAKTAN KUMANDA 54
5. UZAKTAN KUMANDA AÇIKLAMASI 56
6. UZAKTAN KUMANDANIN KULLANIMI 59
7. İÇ ÜNİTENİN KULLANIMI 65
8. ÇALIŞMA SICAKLIĞI 66
9. ACİL DURUMDA ÇALIŞTIRMA 66
10. TEMIZLIK VE BAKIM 67
11. ÇALIŞTIRMA İPUÇLARI 69
12. SORUN GIDERME 70
13. ÜRÜNÜN DOĞRU ŞEKILDE İMHASI 71

SİZİ DÜŞÜNÜYORUZ

Bir Electrolux cihazı aldığınız için teşekkürler. Size onlarca yıllık profesyonel deneyim ve yenilik sunan bir ürün tercih ettiniz. Sizi düşünerek tasarlanan yaratıcı ve şık bir ürün. Buürünü her kullandığınızda, daima en iyi sonuçları alacağınızdan emin olabilirsiniz.

Electrolux’e hoş geldiniz.

Aşağıdakiler için web sitemizi ziyaret edin:

Kullanım önerileri, broşürler, sorun giderme bilgileri, servis bilgileri alın:
www.electrolux.com.tr

Ürününüzü daha iyi servis için kaydedin:
www.electrolux.com/productregistration

Cihazınız için Aksesuarlar, Sarf Malzemeleri ve Orijinal yedek parçalar satın alın:
www.electrolux.com/shop

MÜŞTERİ HİZMETLERİ VE SERVİS

Orijinal yedek parça kullanılmasını tavsiye ederiz.
Servis ile iletişim sırasında, aşağıdaki verilerin bulunduğunu kontrol edin.
Bilgiler, bilgi etiketinde yazılıdır. Model, PNC, Seri Numarası.

Uyarı / Dikkat-Güvenlik bilgileri.
Genel bilgiler ve tavsiyeler
Çevreyle ilgili bilgiler.

Önceden haber verilmeksizin değişiklik yapma hakkı saklıdır.

1. ⚠ GÜVENLİK TALİMATLARI

Cihazın montaj ve kullanımından önce, verilen talimatları dikkatlice okuyun. Üretici, yanlış bir montaj ve kullanımın hasara neden olması durumunda sorumluluk kabul etmez. Talimatları daha sonra kullanmak için daima cihazın yakınında bulundurun.

1.1 Çocuklar ve savunmasız kişilerin güvenliği

⚠ **UYARI!**
Boğulma, yaralanma ya da kalıcı sakatlık riski vardır.

- Bu cihaz, gözetim altında tutulmaları veya cihazın güvenli şekilde kullanımı ve oluşabilecek tehlikeler hakkında bilgi verilmesi halinde 8 yaş ve üzeri çocuklar ve fiziksel, duyusal veya zihinsel kapasitesi düşük veya bilgi ve deneyimi olmayan kişiler tarafından kullanılabilir.
- Bu cihaz, çocukların oynayabileceği bir oyuncak değildir.
- Temizlik ve kullanıcı bakımı, gözetim altında bulunmadıkları müddetçe çocuklar tarafından yapılmamalıdır.

1.2 Montaj ve Kullanım

⚠ **UYARI!**
Boğulma, yaralanma ya da kalıcı sakatlık riski vardır.

- Bu cihazın montajı için yetkili bir montaj personeline başvurun.
- Bu cihazın onarımı ya da bakımı için yetkili bir servis teknisyenine başvurun.
- Güç vermek için gerekli olan soket çıkış, lisanslı bir yüklenici tarafından bağlanmalı ve kullanıma sunulmalıdır.
- Elektrik kablosunun zarar görmesi durumunda, bir kazanın meydana gelmesine engel olmak için, ilgili değişim üretici, servis merkezi veya benzer nitelikteki kalifiye bir kişi tarafından gerçekleştirilmelidir.
- Montaj işlerinin, sadece yetkili personel tarafından onaylanmış ulusal kablo standartları ve elektrik tedarikçileri servis kuralları ile uyumlu olarak yapılması gerekir.
- Cihazın başka yere taşınması veya sökülmesi halinde, bu işlem ancak kalifiye bir kişi tarafından gerçekleştirilmelidir.
- Yanık kokusu gibi anormal bir durum tespit ederseniz, klimayı kapatın ve Electrolux servisi ile temasa geçin. Anormal durum devam ederse, klima zarar görebilir ve hatta elektrik çarpması ya da yangına neden olabilir.
- Klimayı ıslak ellerle çalıştırmayın. Bu durum elektrik çarpmasına neden olabilir.
- Elektrik kablosu ya da diğer kablolara zarar vermeyin ya da kesmeyin. Bu durum ortaya çıkarsa, yetkili bir teknisyenin gerekli onarımı yapmasını ya da kabloyu değiştirmesini sağlayın.
- Bu klimayı çoklu prize bağlamayın.
- Uzun süre kullanılmayacaksa klimaya gelen gücü kesin. Aksi takdirde, toz birikecek ve bu yangına neden olabilecektir.
- Klimayı temizlemeden önce, elektrik çarpması olasılığını ortadan kaldırmak için güç kaynağını kesin.
- Güç kaynağı klima ile uyumlu olmalıdır. Elektrik kablosuna sahip klimalar, uygun bir güvenlik şalteriyle prize bağlanmalıdır. Tesisatlı klimalar, montaj kılavuzuna göre uygun bir güvenlik devre kesiciye bağlanmalıdır.
- Klimaya gelen gücün sabit olduğundan ve montaj kılavuzundaki gereksinimleri karşıladığından emin olun.
- Ürünün uygun topraklama ile monte edildiğinden emin olun.
- Güvenlik için, herhangi bir bakım ya da temizlikten önce veya ürün uzun süreli kullanılmadığında devre kesiciyi kapattığınızdan emin olun. Biriken toz yangına ya da elektrik çarpmasına neden olabilir.

- En uygun sıcaklığı seçin. Elektrik tasarrufu sağlayabilir.
- Çalışma sırasında pencere ve kapıları uzun süre açık bırakmayın. Yetersiz performansa neden olacaktır.
- Hava girişi ya da çıkışını tıkamayın. Yetersiz performansa ve arızalara neden olacaktır.
- Yanıcı maddeleri ünitelerden en az 1 metre uzakta tutun. Yangına neden olabilir.
- Dış ünite üstüne çıkmayın ya da üzerine ağır şeyler koymayın. Hasara ya da yaralanmaya neden olabilir.
- Klimayı kendiniz onarmaya çalışmayın. Hatalı onarım elektrik çarpmasına ya da yangına neden olabilir. Lütfen bölgenizdeki yetkili servisiniz ile irtibatageçin.
- Ellerinizi ya da cisimleri hava girişi ya da çıkışına sokmayın. Yaralanmaya neden olabilir.
- Hayvanları ya da bitkileri doğrudan hava akışına maruz bırakmayın.
- Üniteyi, yiyecek saklama ya da giysi kurutma gibi başka amaçlarla kullanmayın.
- Klimaya su sıçratmayın. Bu durum elektrik çarpması ya da arızaya neden olabilir.

2. ÜRÜN TANIMI

Bu kılavuzda yer alan tüm resimler sadece açıklama amacıyla verilmiştir. Satın aldığınız iç ünitenin asıl şekli ön panel ve ekran penceresi bakımından hafif farklılık gösterebilir. Asıl şekil geçerli olacaktır.

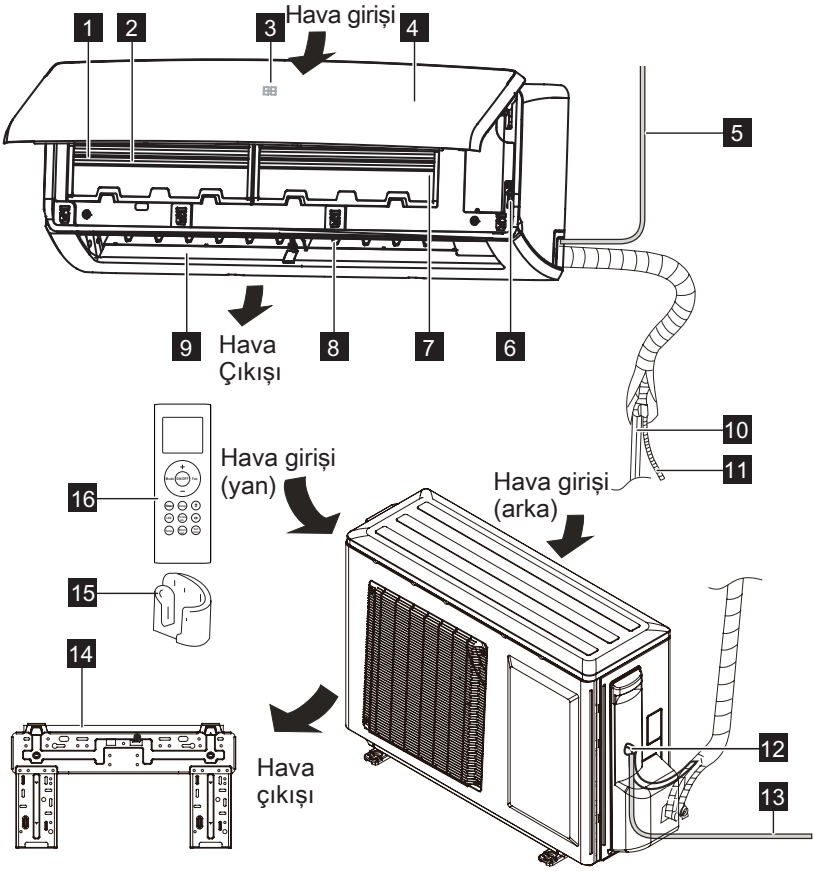

1 Hava filtresi
2 Ön toz filtresi
3 Dijital gösterge
4 Ön panel
5 Güç kablosu (bazı ünitelerde kullanılır)
6 Manuel kontrol düğmesi
7 İyon jeneratörü (varsa)
8 Dikey hava panjuru (iç)
9 Yatay hava panjurları
10 Soğutucu gazı borusu
11 Tahliye hortumu
12 Bağlantı kablosu
13 Güç kablosu (bazı ünitelerde kullanılır)
14 Montaj plakası
15 Uzaktan kumanda tutucusu (bazı ünitelerde kullanılır)
16 Uzaktan kumanda

3. İÇ ÜNİTE EKRANI

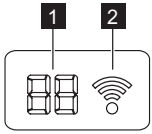

1 SICAKLIK gösterge lambası

- Ünite çalışırken ayarlanmış sıcaklık veya oda sıcaklığı görüntülenir.
- Arıza meydana geldiğinde arıza kodu görüntülenir.
- Belirli bir fonksiyon etkinleştirildiğinde, özellik kodu görüntülenir.

2 Wifi gösterge lambası (isteğe bağlı)

- Wifi özelliği etkinleştirildiğinde lambalar yanar.

****İç ünite ekranındaki özellik kodu**

"ON" Timer on (Zamanlayıcı açık) ayarlandığında veya Swing (Salınım), Turbo veya Quiet (Sessiz) özelliği açıldığında 3 saniye görüntülenir.

"OF" Timer off (Zamanlayıcı kapalı) ayarlandığında veya Swing (Salınım), Turbo veya Quiet (Sessiz) özelliği kapatıldığında 3 saniye görüntülenir.

"cF" Anti-soğuk hava özelliği açıldığında görüntülenir.

"dF" Ünite buz çözerken görüntülenir.

"SC" Ünite kendini temizlerken görüntülenir.

"FP" 8 °C ısıtma özelliği açıldığında görüntülenir (bazı ünitelerde kullanılır).

4. UZAKTAN KUMANDA

4.1 Uzaktan Kumandanın Kullanımı

1. Uzaktan kumandayı, sinyalinin iç üniteye erişebileceği bir yerde tutun.
2. Klimayı kullanırken, uzaktan kumandanın iç ünitenin sinyal alıcısını gösterdiğinden emin olun.
3. Uzaktan kumanda bir sinyal gönderdiğinde, sembol uzaktan kumandanın ekranında yanıp sönecektir.
4. İç ünite sinyali uzaktan kumandadan aldığında sinyali bir bip sesi ile onaylar.
5. İç üniteden onay sesi gelmediyse, uzaktan kumandanın düğmesine basın ve yeniden sinyal gönderin.

- Perde, kapı ya da diğer malzemeler uzaktan kumandadan iç üniteye gelen sinyalleri kesiyorsa klima çalışmayacaktır.
- Uzaktan kumandaya sıvı girmemesine dikkat edin. Uzaktan kumandayı doğrudan güneş ışığı ya da ısıya maruz bırakmayın.
- İç ünitedeki kızılötesi sinyal alıcısı doğrudan güneş ışığına maruz kalırsa, klima düzgün çalışmayabilir. Sinyal alıcısının güneş ışığına maruz kalmasını önlemek için perdelerinizi kullanın.
- Diğer elektrikli cihazlar uzaktan kumandaya tepki veriyorsa, bu cihazları hareket ettirin ya da yerel bayinize danışın.

4.2 Uzaktan Kumandanın Konumu

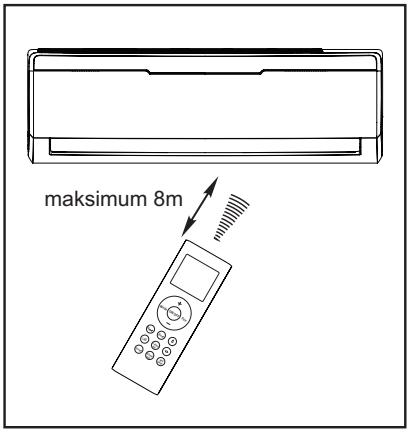

- Uzaktan kumandayı, sinyalin iç üniteye erişebileceği bir yerde tutun (izin verilen maksimum mesafe 8 metredir).
- Uzaktan kumanda bir sinyal gönderdiğinde, sembol ekranda yanıp sönecektir. İç ünite uzaktan kumandadan sinyal aldığında bunu bir bip sesi ile onaylar.

4.3 Pilin takılması/değiştirilmesi

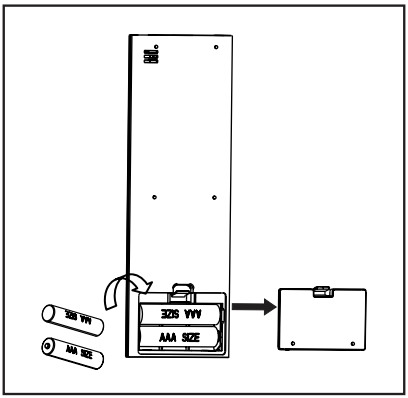

- Pil bölmesini açığa çıkarmak için uzaktan kumandanın arka kapağını çıkarın ve iki adet kuru alkali pil (2x AAA 1.5 Volt) takın. (+) ya da (-) kutupların doğru yerleştirildiğinden emin olun.
- Pil bölmesi kapağını geri takın

- Pilleri değiştirirken, eski veya değişmiş olanları kullanmayın, aksi takdirde budurum uzaktan kumandada sorunlara neden olabilir.
- Uzaktan kumanda uzun süre kullanılmazsa, eski piller kaçak ya da korozyona neden olarak uzaktan kumandaya zarar verebileceğinden pilleri çıkarın.
- Normal kullanımda pilin ömrü yaklaşık altı aydır.
- Uzaktan kumanda düzgün çalışmazsa, pilleri çıkarıp tekrar takın. Anormal çalışma devam ederse, yeni piller ile değiştirin.

5. UZAKTAN KUMANDA AÇIKLAMASI

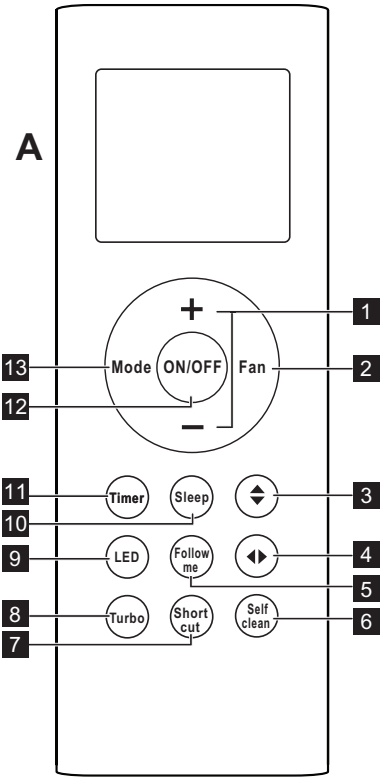

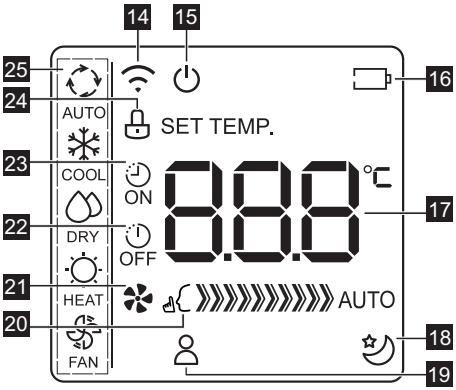

[1]ION (İYON) Düğmesi, ION (İYON) fonksiyonu olan modellerde gösterilir.

[2]Swing (Salınım) Düğmesi, 3D Salınım fonksiyonu olmayan modellerde gösterilir.

[3]Direct (Doğrudan) Düğmesi, 3D Salınım fonksiyonu olmayan modellerde gösterilir.

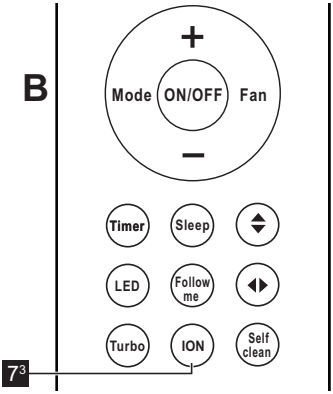

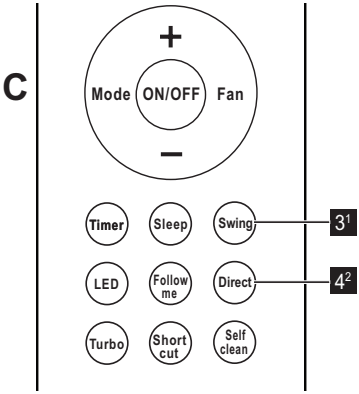

1. + / – DÜĞMESİ

Sıcaklığı artırmak/azaltmak için düğmeye basın. İşlemi hızlandırmak için düğmeye iki saniye boyunca basılı tutun.

Sıcaklık aralığı: 17-30°C (62-86°F).

Sıcaklık aralığı (sadece UAE): 20-28°C (68-82°F).

Zamanlayıcı fonksiyonunda, zamanlayıcı ayarını yapmak için düğmeyi kullanın.

2. FAN DÜĞMESI

Fan hızını ayarlamak için düğmeye basın: AUTO (OTOMATİK), LOW (DÜŞÜK), MEDIUM (ORTA) ve HIGH (YÜKSEK). Varsayılan ayar: AUTO (Otomatik). AUTO (OTOMATİK) ve DRY (KURUTMA) modunda, fan hızı ayarlanamaz.

AUTO	AUTO
	LOW
	MEDIUM
	HIGH

3. ⬍ (SWING UP/DOWN) (YUKARI/AŞAĞI SALINIM) DÜĞMESİ

Yatay panjur hareketini durdurmak veya başlatmak ya da istenen yukarı/aşağı hava akış yönünü ayarlamak için bu düğmeye basın.

3[1]. SWING (SALINIM) DÜĞMESI

Yatay panjurun otomatik salınım özelliğini durdurmak veya başlatmak için düğmeye basın. Varsayılan ayar: OFF (KAPALI).

4. ◀▶ (SWING LEFT/RIGHT) (SOL/SAĞ SALINIM) DÜĞMESİ

Dikey panjur hareketini durdurmak veya başlatmak ya da istenen sol/sağ hava akış yönünü ayarlamak için bu düğmeye basın.

- Sol/Sağ Salınım fonksiyonu olmayan modellerde, düğmeye bastığınızda iç ünite tarafından geri bildirim alınmaz.

4[2]. DIRECT (DOĞRUDAN) DÜĞMESI

Yatay panjur hareketini durdurmak veya başlatmak ya da istenen yukarı/aşağı hava akış yönünü ayarlamak için düğmeye basın.

Her basıldığında panjur açı değiştirir.

5. Follow me (Beni Takip Et) Düğmesi

Follow me (Beni Takip Et) fonksiyonunu etkinleştirmek veya devre dışı bırakmak için düğmeye basın. Eğer Follow me (Beni Takip Et) fonksiyonu etkin ise, Follow me (Beni Takip Et) sembolü ”👤” görünecektir.

6. Self Clean (Kendini temizleme) Düğmesi

Self Clean (Kendini temizleme) fonksiyonunu etkinleştirmek için düğmeye basın. Varsayılan ayar: OFF (KAPALI).

7. Short cut (Kısayol) Düğmesi

Short cut (Kısayol) fonksiyonunu etkinleştirmek için düğmeye basın.

Ayrıntılı Short cut (Kısayol) fonksiyonu açıklaması için, “Uzaktan kumanda nasıl kullanılır” bölümüne bakın.

7[3]. ION (İYON) DÜĞMESI

Ion (İyon) fonksiyonunu etkinleştirmek için düğmeye basın. Varsayılan ayar: OFF (KAPALI).

8. TURBO DÜĞMESI

ICOOL (SOĞUTMA) veya HEAT (ISITMA) modunda, turbo fonksiyonunu etkinleştirmek veya devre dışı bırakmak için düğmeye basın.

Eğer turbo fonksiyonu etkin ise, ünite oda sıcaklığının mümkün olan en kısa sürede ayarlanan sıcaklığa yaklaşması için hızlı bir şekilde soğutmak veya ısıtmak amacıyla turbo hızda çalışacaktır.

9. LED DÜĞMESI

İç ünite ekranını açmak ya da kapamak için bu düğmeye basın. Varsayılan ayar: ON (AÇIK).

10. SLEEP (UYKU) DÜĞMESI

Sleep (Uyku) fonksiyonunu etkinleştirmek veya devre dışı bırakmak için düğmeye basın. Sleep (Uyku) fonksiyonu etkin ise, Sleep (Uyku) sembolü ”☆☽” görünecektir. Varsayılan ayar: OFF (KAPALI).

11. TIMER (ZAMANLAYICI) DÜĞMESI

Üniteyi çalıştırmak/kapatmak için zamanlayıcı fonksiyonunu ayarlamak için düğmeye basın.

Ayrıntılı Zamanlayıcı fonksiyonu açıklaması için, “Uzaktan kumanda nasıl kullanılır” bölümüne bakın.

12. ON/OFF (AÇMA/ KAPATMA) DÜĞMESI

Üniteyi çalıştırmak veya kapatmak için düğmeye basın.

13. MODE (MOD) DÜĞMESİ

Çalışma modunu ayarlamak için düğmeye basın: AUTO (OTOMATİK), COOL (SOĞUTMA), DRY (KURUTMA), HEAT (ISITMA) ve FAN (FAN).
Varsayılan ayar: AUTO (Otomatik).

- Sadece Soğutmalı modeller için, HEAT (ISITMA) modu mevcut değildir.
- AUTO (Otomatik) modunda, kullanıcı istenilen sıcaklığı ayarlayabilir.

14. İLETIM GÖSTERGESI

Uzaktan kumanda iç üniteye sinyal gönderdiğinde gösterilir.

15. UZAKTAN KUMANDA AÇIK EKRANI

DUzaktan Kumanda açık olduğunda görüntülenir.

16. PIL EKRANI

Pil durumunu görüntüler, pili değiştirmenizi hatırlatır.

17. SICAKLIK EKRANI

Ayarlanan sıcaklığı °C olarak gösterir. Fan modunda hiçbir şey göstermez.

18. SLEEP EKRANI

Sleep (Uyku) fonksiyonu etkinleştiğinde gösterilir.

19. BENI TAKIP ET EKRANI

Beni Takip Et fonksiyonu etkinleştirildiğinde görüntülenir.

20. MOD EKRANI

Halihazırda seçili modu gösterir. AUTO (OTOMATİK), COOL (SOĞUTMA), DRY (KURUTMA), HEAT (ISITMA) ve FAN dahildir.

21. KILIT EKRANI

Kilit fonksiyonu etkinleştirildiğinde gösterilir.

22. ZAMANLAYICI-AÇIK EKRANI

Zamanlayıcı-Açık fonksiyonu etkinleştirildiğinde görüntülenir.

23. TIMER-OFF DISPLAY

Displays when the Timer-Off function is enabled.

24. FAN HIZI EKRANI

Seçilen fan hızını gösterir: AUTO (OTOMATİK), LOW (DÜŞÜK), MED (ORTA) ve HIGH (YÜKSEK). AUTO veya DRY Modu seçildiğinde, “AUTO” sinyali görüntülenecektir.

25. QUIET EKRANI

QUIET fonksiyonu etkinleştiğinde gösterilir. Ünite, en düşük fan hızında çalışır.

6. UZAKTAN KUMANDANIN KULLANIMI

Fişin takılı olduğundan ve elektrik geldiğinden emin olun. İç ünitenin gösterge panelinin üstündeki OPERATION ışığı yanar.

Temel İşletim

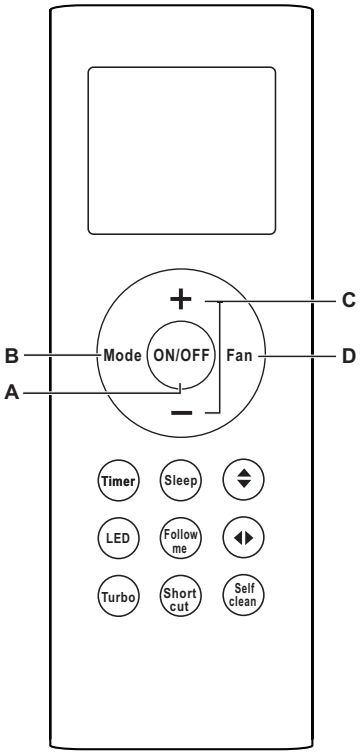

1. Klimayı çalıştırmak için Açma / Kapama düğmesine (**A**) basın.
2. MODE (MOD) düğmesine (**B**) basarak, Otomatik, Soğuk, Kuru, Fan veya Isı modunu seçebilirsiniz.
3. Sıcaklık ayarını + / – düğmesine (**C**) basarak yapabilirsiniz. Sıcaklık, 1ºC artışlar halinde ayarlanabilir. İşlemi hızlandırmak için düğmeye iki saniye boyunca basılı tutun.
4. FAN SPEED (FAN HIZI) düğmesine (**D**) basarak fanın hızını seçebilirsiniz.
5. Klimayı kapatmak için Açma / Kapama düğmesine (**A**) basın.

- Auto (Otomatik) modunda, klima gerçek oda sıcaklığı ile uzaktan kumandayla ayarlanan sıcaklık arasındaki farklı algılayarak mantıksal olarak Cool (Soğutma), Fan ve Heat (Isıtma) modlarından birini seçer.
- Auto (Otomatik) ve Dry (Kuru) modunda, fan hızı değiştirilemez.
- Fan modunda, ayarlanmış sıcaklığı değiştiremezsiniz.

Salınım İşlemi

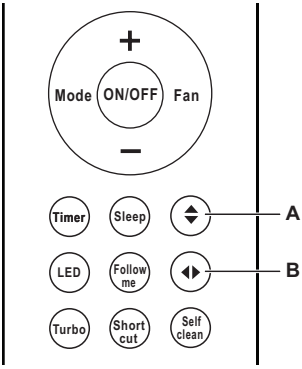

Salınım ⬍ düğmesine (**A**) ve Salınım ◀▶ düğmesine (**B**) basarak istenen hava akış yönünü ayarlayabilirsiniz.

1. Yukarı/Aşağı yön, uzaktan kumandadaki (**A**) düğmesi ile ayarlanabilir. Düğmeye her bastığınızda, panjur belirli bir açıyla hareket eder. 2 saniyeden daha fazla basarsanız, panjur otomatik olarak yukarı ve aşağı doğru sallanacaktır.
2. Sol/Sağ yön, uzaktan kumandadaki (**B**) düğmesi ile ayarlanabilir. Düğmeye her bastığınızda, panjurbelirli bir açıyla hareket eder. 2 saniyeden daha fazla basarsanız, panjur otomatik olarak sola ve sağa doğru sallanacaktır.

Salınım İşlemi (3D salınım fonksiyonu olmayan modeller için)

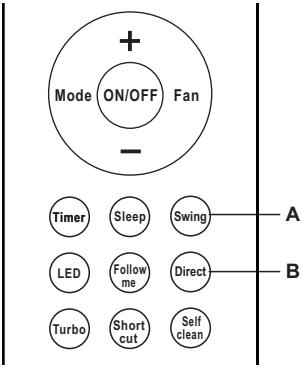

Salınım düğmesine (**A**) ve Doğrudan düğmesine (**B**) basarak istenen yukarı/aşağı hava akış yönünü ayarlayabilirsiniz.

1. (**A**) düğmesine basarak yatay panjurun otomatik salınım özelliğini durdurabilir veya başlatabilirsiniz.
2. (**B**) düğmesine basarak istenen yukarı/aşağı hava akış yönünü ayarlayabilirsiniz. Her basıldığında panjur açı değiştirir.

Zamanlayıcıyı İşlemi

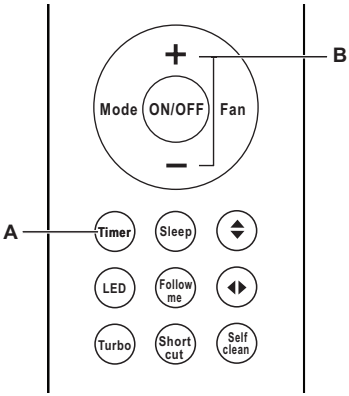

Zamanlayıcı düğmesine (**A**) basıldığında ünitenin otomatik açma saati ve otomatik-kapatma saati ayarlanır.

Timer on (Zamanlayıcı açık) saatini ayarlamak içindir.

1. Timer (Zamanlayıcı) düğmesine basın. Timer on (Zamanlayıcı açık) sinyali "ON" ve zaman ekranda gösterilecektir.
2. Burada + / — düğmesine basarak istenen Timer on (Zamanlayıcı açık) zamanını ayarlayabilirsiniz.
3. 3 saniye bekleyin, ardından Timer on (Zamanlayıcı açık) fonksiyonu etkinleştirilecektir. Bunu takiben, uzaktan kumandanızdaki dijital ekran sıcaklık ekranına geri dönecektir. Bu "ON" göstergesi açık kalır ve bu fonksiyon etkinleştirilir.

Timer off (Zamanlayıcı kapalı) saatini ayarlamak içindir.

1. Timer (Zamanlayıcı) düğmesine basın. Timer off (Zamanlayıcı kapalı) sinyali "OFF" ve zaman ekranda gösterilecektir.
2. Burada + / — düğmesine basarak istenen Timer off (Zamanlayıcı kapalı) zamanını ayarlayabilirsiniz.
3. 3 saniye bekleyin, ardından Timer off (Zamanlayıcı kapalı) fonksiyonu etkinleştirilecektir. Bunu takiben, uzaktan kumandanızdaki dijital ekran sıcaklık ekranına geri dönecektir. Bu "OFF" göstergesi açık kalır ve bu fonksiyon etkinleştirilir.

- Timer on (Zamanlayıcı açık) veya Timer off (Zamanlayıcı kapalı) fonksiyonlarını ayarlarken, süre her basışta 30 dakika artışlarla 10 saate kadar artar. 10 saat sonra ve 24 saate kadar, artışlar 1 saatlik dilimler halinde olacaktır. Zamanlayıcı 24 saati geçtiği zaman sıfıra döner.
- Zamanlayıcıyı "0.0h" şeklinde ayarlayarak her iki fonksiyonu da kapatabilirsiniz.

Zamanlayıcı Ayarı Örnekleri

TIMER ON (ZAMANLAYICI AÇIK)

Örnek:

Saat 08:00 ve siz klimanın 6 saat sonra çalışmaya başlamasını istiyorsunuz.

1. Timer (Zamanlayıcı) düğmesine basın. Timer on (Zamanlayıcı açık) sinyali "ON" ve zaman ekranda gösterilecektir.
2. Burada + / — düğmesine, uzaktan kumandada "6.0h" gösterilene kadar basın.
3. 3 saniye bekleyin, ardından Timer on (Zamanlayıcı açık) fonksiyonu etkinleştirilecektir. Bunu takiben, uzaktan kumandanızdaki dijital ekran sıcaklık ekranına geri dönecektir. Bu "ON" göstergesi açık kalır ve bu fonksiyon etkinleştirilir.

TIMER OFF (ZAMANLAYICI KAPALI)

Örnek:

Saat 18:00 ve siz klimanın 10 saat sonra kapanmasını istiyorsunuz.

1. Timer (Zamanlayıcı) düğmesine basın. Timer off (Zamanlayıcı kapalı) sinyali "OFF" ve zaman ekranda gösterilecektir.
1. Burada + / — düğmesine, uzaktan kumandada "10h" gösterilene kadar basın.
2. 3 saniye bekleyin, ardından Timer off (Zamanlayıcı kapalı) fonksiyonu etkinleştirilecektir. Bunu takiben, uzaktan kumandanızdaki dijital ekran sıcaklık ekranına geri dönecektir. Bu "OFF" göstergesi açık kalır ve bu fonksiyon etkinleştirilir.

COMBINED TIMER (KARMA ZAMANLAYICI) (ON ve OFF zamanlayıcılarının aynı anda ayarlanması)

Zamanlayıcı kapalı → Zamanlayıcı açık (Açık → Durdur → Çalıştırmaya başla)

Örnek:

Saat 08:00 ve klimanın 2 saat sonra durup 10 saat sonra tekrar çalışmasını istiyorsunuz.

1. Timer (Zamanlayıcı) düğmesine basın. Timer off (Zamanlayıcı kapalı) sinyali "OFF" ve zaman ekranda gösterilecektir.
2. Burada + / — düğmesine, uzaktan kumandada "2.0h" gösterilene kadar basın.
3. 3 saniye bekleyin, ardından Timer off (Zamanlayıcı kapalı) fonksiyonu etkinleştirilecektir. Bu "OFF" göstergesi açık kalır ve bu fonksiyon etkinleştirilir.
4. Timer (Zamanlayıcı) düğmesine basın. Timer on (Zamanlayıcı açık) sinyali "ON" ve zaman ekranda gösterilecektir.
5. Burada + / — düğmesine, uzaktan kumandada "10h" gösterilene kadar basın.
6. 3 saniye bekleyin, ardından Timer on (Zamanlayıcı açık) fonksiyonu etkinleştirilecektir. Bu "ON" göstergesi açık kalır ve bu fonksiyon etkinleştirilir.

Zamanlayıcı açık → Zamanlayıcı kapalı (Kapalı → Başla → Çalıştırmayı durdur)

Örnek:

Saat 22:00 ve klimanın 2 saat sonra çalışmaya başlayıp 5 saat sonra durmasını istiyorsunuz.

1. Timer (Zamanlayıcı) düğmesine basın. Timer on (Zamanlayıcı açık) sinyali "ON" ve zaman ekranda gösterilecektir.
2. Burada + / — düğmesine, uzaktan kumandada "2.0h" gösterilene kadar basın.
3. 3 saniye bekleyin, ardından Timer on (Zamanlayıcı açık) fonksiyonu etkinleştirilecektir. Bu "ON" göstergesi açık kalır ve bu fonksiyon etkinleştirilir.
4. Timer (Zamanlayıcı) düğmesine basın. Timer off (Zamanlayıcı kapalı) sinyali "OFF" ve zaman ekranda gösterilecektir.
5. Burada + / — düğmesine, uzaktan kumandada "5.0h" gösterilene kadar basın.
6. 3 saniye bekleyin, ardından Timer off (Zamanlayıcı kapalı) fonksiyonu etkinleştirilecektir. Bu "OFF" göstergesi açık kalır ve bu fonksiyon etkinleştirilir.

Gelişmiş Fonksiyonların İşletimi

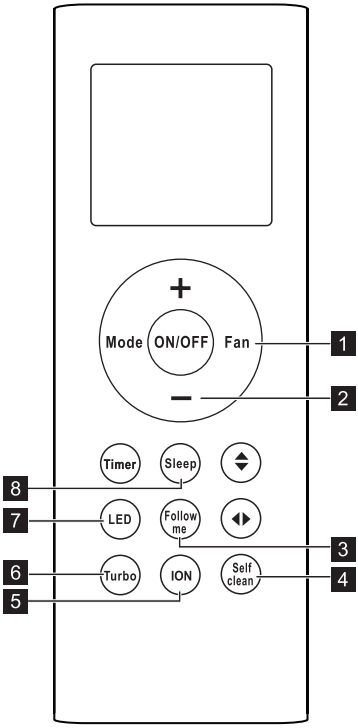

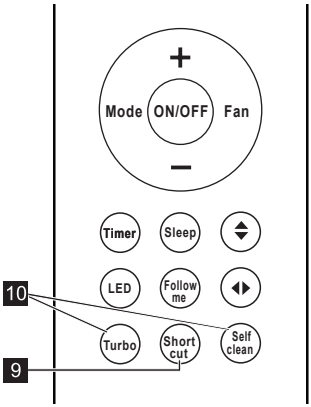

1. Quiet (Sessiz) fonksiyonu (isteğe bağlı)

Quiet (Sessiz) fonksiyonunu etkinleştirmek için, Fan düğmesine 2 saniyeden uzun süre basın. Quiet (Sessiz) fonksiyonunda, fan en yavaş hızda çalışacaktır. Bu fonksiyonun amacı size düşük ses içeren bir ortam sunmaktır.

2. 8°C Isıtma fonksiyonu (isteğe bağlı)

Klima ısıtma modu altında ayarlanmış sıcaklık olarak 17°C'de çalışırken, "-" düğmesine bir saniye içinde iki kez basmak, 8°C Isıtma fonksiyonunu etkinleştirecektir. Ünite, ayarlanmış sıcaklık olan 8°C'de çalışacak ve iç ünite ekranında "FP" ifadesi gösterilecektir.

3. Follow me (Beni takip et) fonksiyonu

Follow me (Beni takip et) düğmesine bastığınızda, Follow me (Beni takip et) fonksiyonu etkinleşecek, uzaktan kumanda uzak termostat işlevi görerek doğru sıcaklık kontrolü ve maksimum konfor sağlayacaktır. Uzaktan kumanda bulunduğu konumun sıcaklık bilgisini iç üniteye gönderir. Uzaktan kumandadan sıcaklık bilgisi alınmazsa, klima Follow me (Beni takip et) işleminden çıkacaktır.

4. Self clean (Kendini temizleme) fonksiyonu

Kendini temizleme özelliğini etkinleştirmek için Self clean (Kendini temizleme) düğmesine bastığınızda, üniteniz otomatik olarak kendini temizleyecektir. Temizlendikten sonra, ünite otomatik olarak kapanacaktır. Havadaki bakteriler, ünitedeki ısı eşanjörü etrafında yoğunlaşan nem içinde çoğalabilir. Düzenli kullanım sonrası, bu nemin çoğu üniteden buharlaşarak çıkar. Kendini temizleme özelliğini istediğiniz sıklıkta kullanabilirsiniz.

Bu fonksiyonu sadece COOL (AUTO COOL) (SOĞUTMA (OTOMATİK SOĞUTMA) veya DRY (KURUTMA) modlarında etkinleştirebilirsiniz.

5. ION (İYON) fonksiyonu (isteğe bağlı)

Sağlık fonksiyonunu etkinleştirmek için ION (İYON) düğmesine basın. Fonksiyon başlatıldığında, İyonlaştırıcıya/ Plazma Toz Toplayıcıya (modele bağlı olarak) enerji verilir ve bunlar havanın temizlenmesine yardımcı olur. İçerideki hava kalitesi kötü olduğunda bu fonksiyonun kullanılması tavsiye edilir.

6. Turbo fonksiyonu

Turbo fonksiyonunu etkinleştirmek veya devre dışı bırakmak için Turbo düğmesine basın. Turbo fonksiyonu, ünitenin mümkün olan en kısa sürede ayarlanan sıcaklığa ulaşması için fazladan çalışmasını sağlar. Hızlı soğutma veya ısıtmaya ihtiyacınız olduğunda, bu fonksiyonu seçebilirsiniz.

7. Wi-Fi fonksiyonu (isteğe bağlı)

LED düğmesine 10 saniye içinde 7 kez sürekli olarak basın, ardından Wi-Fi bağlantı durumunu girin.

- Lütfen Wi-Fi bağlantısı bilgileri için “Hızlı Bağlantı Kılavuzu”na bakın.

8. Uyku fonksiyonu

Sleep (Uyku) Düğmesine bastığınızda, ekonomik çalışma fonksiyonu etkinleşecek, ayarlanan sıcaklık 2 saat içinde her saat 1ºC(2ºF) artacak (soğutma) veya düşecektir (ısıtma). Kullanıcı tarafından başka bir değişiklik yapılıncaya kadar son sıcaklık muhafaza edilir.

SLEEP (UYKU) fonksiyonu, FAN veya DRY (KURUTMA) modlarında kullanılamaz.

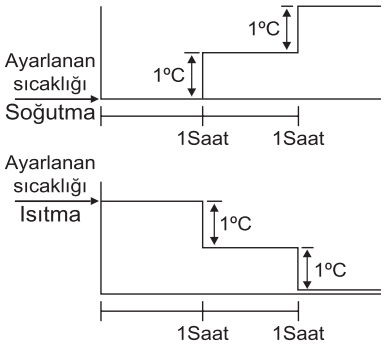

9. Short cut (Kısayol) fonksiyonu (isteğe bağlı)

Short cut (Kısayol) fonksiyonunu etkinleştirmek veya devre dışı bırakmak için Short cut (Kısayol) düğmesine basın.

İlk kez elektriğe bağlarken Short cut (Kısayol) düğmesine basarsanız, ünite AUTO (OTOMATİK) modunda, 26°C’de ve fan hızı Auto (Otomatik) olarak çalışacaktır.

Uzaktan kumanda açıkken bu düğmeye basın; sistem çalışma modu, ayarlanmış sıcaklık, fan hızı seviyesi ve uyku özelliği (etkinleştirilmişse) dahil olmak üzere, otomatik olarak önceki ayarlara dönecektir.

2 saniyeden fazla basılırsa, sistem çalışma modu, ayarlanmış sıcaklık, fan hızı seviyesi ve uyku özelliği (etkinleştirilmişse) dahil olmak üzere, otomatik olarak mevcut çalışma ayarlarına dönecektir.

10. Lock (Kilitleme) fonksiyonu

Turbo ve Self Clean (Kendini temizleme) düğmelerine aynı anda 1 saniye süreyle bastığınızda, uzaktan kumandayı kilitleyebilir ve kilidini açabilirsiniz.

7. İÇ ÜNITENIN KULLANIMI

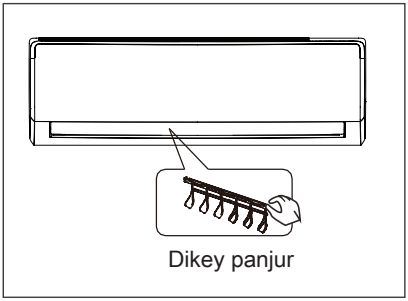

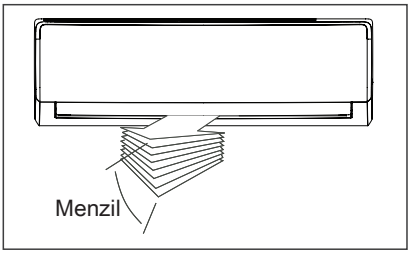

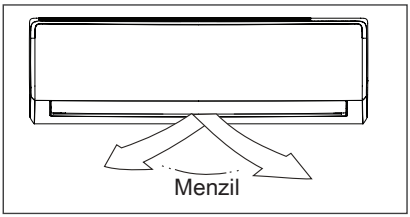

UYARI!

- Klimayı, soğutma veya kurutma modunda ve aşağı yönlü hava akışına ayarlıyken uzun süre kullanmayın. Aksi takdirde, yatay panjurun yüzeyinde yoğuşma oluşabilir ve zemine ya da mobilyalara su damlayabilir.
- Klima durdurulduktan hemen sonra çalıştırılırsa, yatay panjur yaklaşık 10 saniye kadar hareket etmez. Panjur kapalı konumda.

1. Hava akış yönünü uygun şekilde ayarlayın, aksi takdirde rahatsızlık verebilir veya dengesiz oda sıcaklığına yol açabilir.
2. Yatay panjurları uzaktan kumanda ile ayarlayın.
3. Dikey panjurları uzaktan kumanda ile ayarlayın.
4. Dikey panjuru manuel olarak ayarlayın (3D Salınım fonksiyonuna sahip olmayan modellerde)

Dikey hava akış (Yukarı - Aşağı) yönde ayarlamak için

Bu fonksiyonu ünite çalışırken gerçekleştirin. Hava akış yönünü uzaktan kumandayla ayarlayın. Yatay panjur otomatik olarak yukarı ve aşağı yönde salınım yapabilir.

Yatay akış yönünü (Sol - Sağ) ayarlamak için

Bu fonksiyonu ünite çalışırken gerçekleştirin. Hava akış yönünü uzaktan kumandayla ayarlayın. Dikey panjur otomatik olarak sağa ve sola salınım yapabilir.

3D Salınım fonksiyonu bulunmayan modellerde, hava akışını istediğiniz yöne ayarlamak için dikey panjuru elinizle hareket ettirmeniz gerekir.

ÖNEMLİ !

Parmaklarınızı fan paneline veya emme tarafına yaklaştırmayın. Yüksek hızda çalışan fan tehlikeli bir duruma yol açabilir.

- Yatay panjurun açık köşesi, SOĞUTMA veya ISITMA performansı sınırlı hava akışı alanına bağlı olarak bozulabileceğinden, çok küçük ayarlanmamalıdır.
- Yatay panjuru elinizle hareket ettirmeyin aksi takdirde yatay panjur uyumsuz olacaktır. Lütfen klimayı durdurun, birkaç saniyeliğine fişini çekin, sonra tekrar çalıştırın.
- Üniteyi yatay panjur kapalı konumdayken çalıştırmayın.

8. ÇALIŞMA SICAKLIĞI

Çalıştırma sıcaklığı aralıkları		
Model iklim Tipi	Ortam sıcaklığı (Cooling (Soğutma)	Ortam sıcaklığı (Isıtma)
T1	18°C~43°C	-7°C~24°C
T3	18°C~52°C	-7°C~24°C

Önemli!

1. Bu çalıştırma sıcaklıkları dahilinde ideal performans elde edilebilir. Klimanın yukarıdaki koşullar haricinde kullanılması halinde, belirli güvenlik özellikleri devreye girebilir ve ünitenin anormal şekilde çalışmasına neden olabilir.
2. Klima, soğutma modunda ve yüksek nem seviyesinde uzun süre çalıştırılırsa, üniteden yoğuşma suyu damlayabilir. Dikey hava akışı panjurunu maksimum açıya (yere dik) getirin ve HIGH (YÜKSEK) fan moduna getirin.

9. ACİL DURUMDA ÇALIŞTIRMA

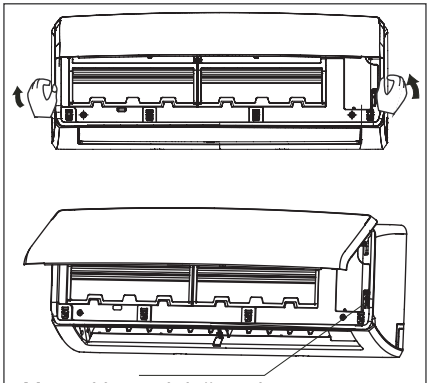

Üniteler, acil durumda çalışma modunda çalışmak için bir anahtar ile donatılmıştır. Bu anahtara ön panel açılarak erişilebilir. Bu anahtar, uzaktan kumandanın çalışmaması veya gerekli bakımın yapılmaması halinde, manüel çalıştırma için kullanılır.

1. Klik sesi ile takılı kalıncaya kadar, ön paneli belirli bir açıya kadar açın ve yukarı kaldırın.
2. Manüel kontrol anahtarına bir defa basmak, zorunlu AUTO işleyişine neden olacaktır. Eğer beş saniye içinde anahtara iki defa basarsanız, ünite zorunlu COOL (SOĞUK) modunda çalışmaya başlayacaktır.
3. Paneli başlangıç konumunda sıkıca kapatın.

- Ünite, manüel kontrol düğmesini çalıştırmadan önce kapatılmalıdır. Eğer ünite çalışıyorsa, kapanıncaya kadar manüel kontrol düğmesine basmaya devam edin.
- Bu anahtar, sadece test amaçlı kullanılır. Anahtarı kullanmayı tercih etmemeniz lehinize olacaktır.
- Uzaktan kumanda cihazının fonksiyonunu geri yüklemek için, cihazı doğrudan kullanın.

10. TEMIZLIK VE BAKIM

10.1 Bakımdan Önce

Temizlemeden önce sistemi kapatın. Yumuşak, kuru bir bez ile temizleyin. Ağartıcı veya aşındırıcı maddeler kullanmayın.

UYARI!
İç ünite temizliğinden önce güç kaynağının bağlantısı kesilmelidir.

- İç ünite çok kirliyse, temizlik için soğuk suyla ıslatılmış bir bez kullanılabilir.. Ardından kuru bir bezle silin.
- Üniteyi temizlemek için kimyasal olarak işlenmiş bez ya da toz bezi kullanmayın.
- Temizleme için benzin, tiner, parlatma tozu ya da benzer çözücü maddeleri kullanmayın. Bunlar, plastik yüzeyin çatlamasına ya da deforme olmasına neden olabilir.
- Ön panelin temizliğinde kesinlikle 40ºC/104ºF'dan daha sıcak su kullanmayın, deformasyona ve renk açılmasına neden olabilir.

10.2 Ünitenin Temizlenmesi

Üniteyi, sadece yumuşak, kuru bir bezle silin. Ünite çok kirliyse, sıcak suya batırılmış bir bezle silin.

10.3 Filtrelerin Temizliği

Tıkalı bir hava filtresi ünitenin soğutma verimini düşürür. Filtreyi 2 haftada bir temizleyin.

1. Braketten tam destek alarak durana dek iç ünite ön panelini açılı şekilde kaldırın.

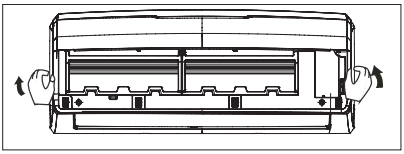

2. Filtre tutucudan çıkarmak için toz filtresi kolunu tutun ve hafifçe yukarı kaldırın.

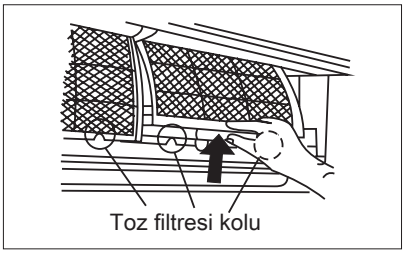

3. Ardından, toz filtresini aşağı doğru çekip iç üniteden çıkarın.

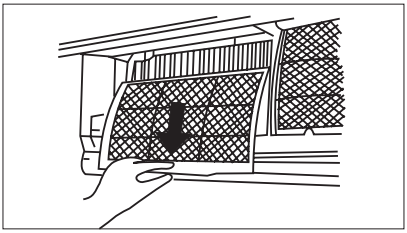

4. Sağlıklı hava temizleme filtresi (varsa), toz filtresinin üzerine sabitlenir.

- Sağlıklı filtreyi, toz filtresinin destek çerçevesinden çıkarın.

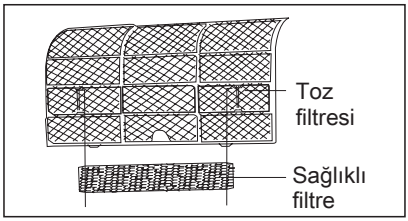

- Sağlıklı filtreyi, en az her 3 ayda bir temizleyin ve 6 ayda bir değiştirin.
- Mümkünse elektrikli süpürge ile temizleyin.

  Toz filtresini elektrikli süpürge ile veya suyla temizleyin, ardından serin bir yerde kurutun.

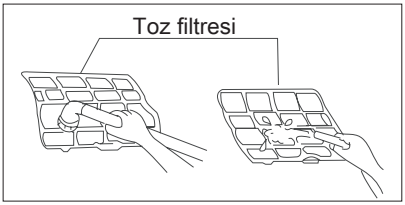

5. Hava tazeleme filtresini yerine takın.

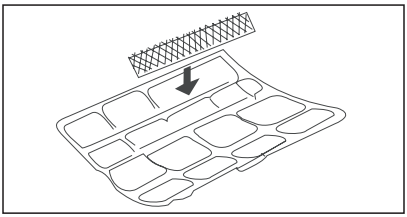

6. Sol ve sağ kenarların doğru şekilde hizalanmasına dikkat ederek, hava filtresinin üst kısmını üniteye takın ve filtreyi yerine yerleştirin.

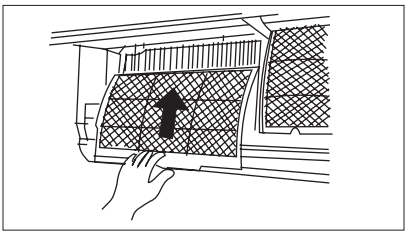

10.4 Hava çıkışının ve panelin temizlenmesi

1. Silmek için, kuru ve yumuşak bir bez kullanın.
2. Eğer çok kirli ise, saf su veya yumuşak deterjan kullanılabilir.

UYARI!

- Temizleme için benzin, tiner, parlatma tozu ya da benzer çözücü maddeler kullanmayın. Bunlar, plastik yüzeyin çatlamasına ya da deforme olmasına neden olabilir.
- Elektrik çarpması veya yangın riskini önlemek için, iç ünitenin içine su dökülmesine izin vermeyin.
- Hava akışı panjurunu asla sert bir şekilde silmeyin.
- Hava filtresi olmayan bir klima, birikmeye bağlı arızalara neden olarak, odadan tozu çıkaramaz.

10.5 Filtrelerin yenileriyle değiştirilmesi

1. Yağ filtresini çıkartın.
2. Hava tazeleme filtresini çıkartın.
3. Yeni bir hava tazeleme filtresi takın.
4. Hava filtresini yeniden takın ve ön paneli sıkıca kapatın.

10.6 Uzun süreli çalışmama durumuna hazırlık

Üniteyi uzun süre çalıştırmamayı planlıyorsanız, aşağıdaki işlemleri yerine getirin:

1. İç üniteyi ve filtreleri temizleyin.
2. Ünitenin içini kurutmak için fanı yaklaşık yarım gün çalıştırın.
3. Klimayı kapatın ve fişi çekin.
4. Uzaktan kumanda cihazından pilleri çıkarın. Dış ünite periyodik bakım ve temizlik gerektirir. Bunu kendiniz yapmaya çalışmayın. Bayinize ya da servis teknisyeninize başvurun.

10.7 Mevsim öncesi kontrol

1. Elektrik tellerinin kopmadığını veya bağlantılarının kesilmediğini kontrol edin.
2. İç üniteyi ve filtreleri temizleyin.
3. Toz filtresinin takılı olduğunu kontrol edin.
4. Klima uzun süre kullanılmadıysa hava çıkışı ya da girişinin tıkalı olmadığını kontrol edin.

UYARI!

- Filtreyi çıkarırken ünitenin metal parçalarına dokunmayın. Keskin metal kenarları tutarken yaralanmalar meydana gelebilir.
- Klimanın içini temizlemek için su kullanmayın. Suya maruz kalınması yalıtıma zarar vererek bir elektrik çarpmasına neden olabilir.
- Üniteyi temizlerken, öncelikle güç ve devre kesicinin kapatıldığından emin olun.
- Hava filtresini 40ºC/104ºF'den daha fazla sıcak su ile yıkamayın. Nemden tamamen kurtulun ve gölgede kurutun. Doğrudan güneşe maruz bırakmayın, büzülebilir.

11. ÇALIŞTIRMA İPUÇLARI

Normal çalıştırma sırasında aşağıdaki olaylar meydana gelebilir.

1. Klimanın koruması Kompresör

- Durduktan sonra kompresör 3-4 dakika süreyle yeniden başlatılamaz.

2. Anti-cold hava (Sadece soğutmalı ve ısıtmalı modelleri)

- Ünite, iç ısı eşanjörü aşağıdaki üç durumdan birindeyken ve ayarlanan sıcaklığa erişilmediğinde HEAT modunda soğuk hava üflemeyecek şekilde tasarlanmıştır.

  A) Isıtma işlemi yeni başlatıldığında.

  B) Buz çözme.

  C) Düşük sıcaklıkta ısıtma.

- İç veya dışı fan, buz çözme işlemi sırasında durur (Sadece soğutmalı ve ısıtmalı modeller).

3. Buz çözme (Sadece soğutmalı ve ısıtmalı modeller)

- Dış sıcaklık düşükken ve nem seviyesi yüksekken ısı döngüsü sırasında dış ünitede donma meydana gelerek klimanın ısıtma veriminin düşmesine yol açabilir.
- Bu durumda, klima ısıtmayı durduracak ve otomatik olarak buz çözmeyi başlatacaktır.
- Buz çözme süresi ve dış ünitede biriken don miktarı dış sıcaklığa göre 4-10 dakika arasında değişebilir.

4. İç üniteden beyaz bir duman çıkıyor

- Yüksek bağıl neme sahip bir iç ortamda COOL modunda hava girişi ve hava çıkışı arasındaki büyük sıcaklık farkına bağlı olarak beyaz duman oluşabilir.
- Buz çözmenin ardından klima ISITMA modunda yeniden çalıştığında buz çözmenin neden olduğu nemden ötürü beyaz bir duman oluşabilir.

5. Klima anormal gürültü çıkarıyor

- Kompresör çalışırken ya da çalışmayı durdurduğunda düşük bir ıslık sesi duyabilirsiniz. Bu, soğutucu akışkanın akış sesi ya da durma sesidir.
- Kompresör çalışırken ve çalışmayı durdurduğunda düşük seviyede bir “gıcırtı” sesi de duyabilirsiniz. Bunun nedeni sıcaklık değiştiğinde ünite içindeki plastik parçaların genleşmesi ya da büzüşmesidir.
- Güç açıldığında panjur eski konumuna dönerken bir ses duyulabilir.

6. İç üniteden dışarı toz üfleniyor

Klima uzun süre kullanılmadığında ya da ünite ilk kez kullanıldığında bu durum normaldir.

7. İç üniteden garip bir koku yayılıyor

Bunun nedeni, iç ünitenin inşaat malzemeleri, mobilyalar ya da sigaradan emmdiği kokuları vermesidir.

8. Klima COOL veya HEAT modundan (Sadece soğutmalı ve ısıtmalı modeller) Sadece FAN moduna dönüyor

İç sıcaklık klima üzerinde sıcaklık ayarına ulaştığında, kompresör otomatik olarak durur ve klima sadece FAN moduna döner. COOL (SOĞUTMA) modunda iç sıcaklık arttığı ya da HEAT (ISITMA) modunda düştüğü zaman, kompresör yeniden çalışmaya başlayacaktır (Sadece soğutmalı ve ısıtmalı modellerde).

9. Yetersiz Isı (Sadece soğutmalı ve ısıtmalı modellerde).

Klima dış ünitedeki ısıyı çeker ve ısıtma işlemi sırasında iç ünite üzerinden ısıyı bırakır. Dış sıcaklık düştüğünde, klimanın çektiği ısı buna göre düşer. Aynı zamanda, iç ve dış sıcaklık arasındaki yüksek farka bağlı olarak klimanın ısı yüklemesi artar. Klima rahat bir sıcaklığa ulaşmazsa, ek bir ısıtma cihazı kullanmanızı öneririz.

10. Otomatik yeniden başlatma fonksiyonu

- Ünite elektrik kesintisi durumunda tamamen durur.
- Otomatik-yeniden başlatma özelliği bulunmayan ünitede, elektrik geldiğinde, iç ünitedeki OPERATION (ÇALIŞMA) gösterge ışığı 1 saniye süreyle yanıp söner. İşlemi başlatmak için uzaktan kumanda üzerinde AÇMA/KAPAMA tuşuna basın. Otomatik başlatma özelliğine sahip ünitede, elektrik geldiğinde bellek fonksiyonunun muhafaza ettiği önceki ayarlarla birlikte ünite otomatik olarak yeniden çalışır.

12. SORUN GIDERME

Sorun	ÇALIŞMA (RUN) göstergesi ya da diğer göstergeler yanıp sönmeye devam ediyor.	Ünite, çalışmayı durdurabilir ya da güvenli bir koşulda çalışmaya devam edebilir (modele bağlı olarak). Yaklaşık 10 dakika bekleyince, arıza kendiliğinden çözülebilir, aksi takdirde elektriği kesip yeniden bağlayın. Eğer sorun devam ederse, elektrik bağlantısını kesin ve en yakın müşteri hizmetleri merkezi ile irtibata geçin.
	Eğer ekran alanında aşağıdaki kodlardan biri görünürse: E0, E1, E2...En, F0, F1, F2...Fn, P0, P1, P2...Pn	
	Sigorta sık sık atıyor ya da devre kesici sık devre giriyor.	Klimayı derhal durdurun, elektriği kesin ve en yakın müşteri hizmetleri merkeziyle iritbata geçin.
	Nesneler veya su klimanın içine düşüyor.	
	Kötü kokular geliyor veya anormal sesler çıkıyor.	

Arızalar	Sebep	Ne yapılmalı?
Ünite çalışmıyor	Elektrik kesintisi	Elektriğini gelmesini bekleyin.
	Ünitenin fişi çıkmış olabilir.	Fişin, prize sağlam şekilde takıldığını kontrol edin.
	Sigorta atmış olabilir.	Sigortayı değiştiriniz.
	Uzaktan kumandanın pili bitmiş olabilir.	Pilleri değiştirin.
	Zamanlayıcı ile ayarladığınız zaman yanlış.	Zamanlayıcı ayarını bekleyin ya da iptal edin.

Arızalar	Sebep	Ne yapılmalı?
Hava klimanın dışına sızarken ünite odayı çok iyi soğutmuyor veya ısıtmıyor (Sadece soğutmalı/ ısıtmalı modeller)	Uygun olmayan sıcaklık ayarı.	Sıcaklığı doğru şekilde ayarlayın. Ayrıntılı yöntem için, lütfen “UZAKTAN KUMANDA NASIL KULLANILIR” bölümüne bakın.
	Hava filtresi tıkalı.	Hava filtresini temizleyin.
	Kapılar ya da Pencereler açıktır.	Kapıları ya da pencereleri kapatın.
	İç ya da dış ünitedeki hava girişi veya çıkışı tıkalı.	Önce tıkanıklıkları açın ve ardından üniteyi yeniden başlatın.
	Kompresörün 3 dakika koruması etkinleştirildi.	Bekleyin
Sorun giderilmediyse, yerel bir bayi ya da en yakın müşteri servisi ile iletişime geçin. Arıza detayları ve ünite modeli numarası hakkında onları mutlaka bilgilendirin. Üniteyi kendi başınıza onarmaya çalışmayın. Her zaman yetkili bir servis sağlayıcısıyla irtibata geçin.		

13. ÜRÜNÜN DOĞRU ŞEKILDE İMHASI

Bu işaret, ürünün AB genelinde diğer evsel atıklarla birlikte imha edilmemesi gerektiğini gösterir. Denetimsiz atık imhasının çevreye ve insan sağlığına zarar verme olasılığını önlemek için, materyal kaynaklarının sürdürülebilir tekrar kullanımını artırmak için ürünü uygun şekilde geri dönüştürün. Kullanılmış cihazınızı iade etmek için iade ve toplama sistemlerini kullanın veya ürünü satın aldığınız satıcıyla irtibat kurun. Yetkililer, çevreye duyarlı geri dönüşüm için ürünü alacaklardır.

Bu kılavuzu yerel distribütörünüzden veya web sitemizi ziyaret ederek edinebilirsiniz.

Aşağıdaki tabloya bakarak ülkenizdeki Electrolux web adresini bulabilirsiniz.

Ülke	Web sitesi adresi	Ülke	Web sitesi adresi
Arnavutluk	www.electrolux.al	Hollanda	www.electrolux.nl
Avusturya	www.electrolux.at	Norveç	www.electrolux.no
Belçika	www.electrolux.be	Polonya	www.electrolux.pl
Bulgaristan	www.electrolux.bg	Portekiz	www.electrolux.pt
Hırvatistan	www.electrolux.hr	Romanya	www.electrolux.ro
Çek Cumhuriyeti	www.electrolux.cz	Sırbistan	www.electrolux.rs
Danimarka	www.electrolux.dk	Slovakya	www.electrolux.sk
Finlandiya	www.electrolux.fi	Slovenya	www.electrolux.sl
Fransa	www.electrolux.fr	İspanya	www.electrolux.es
Almanya	www.electrolux.de	İsveç	www.electrolux.se
Yunanistan	www.electrolux.gr	İsviçre	www.electrolux.ch
Macaristan	www.electrolux.hu	Türkiye	www.electrolux.com.tr
İtalya	www.electrolux.it	Birleşik Krallık ve İrlanda	www.electrolux.co.uk
Lüksemburg	www.electrolux.lu		

Daha fazla bilgi için www.electrolux.com sitesini ziyaret edin

www.electrolux.com/shop