W:520mm x H:170mm
Front

Cylon 4 RGB ADDRESSABLE

PWM | ARGB CPU AIR COOLER

Socket : LGA 2066 / 2011 / 115X / 775
Socket : FM1 / FM2 / AM4 / AM3+ / AM3 / AM2+ / AM2

User's Manual	Manuale dell'utente	使用說明書/使用说明书
Manual del usuario	Podręcznik użytkownika	ユーザーズマニュアル
Bedienungsanleitung	Руководство пользователя	нұсқаулары
Manuel d'utilisation	Manual de utilizador	Talimatlar

INTEL

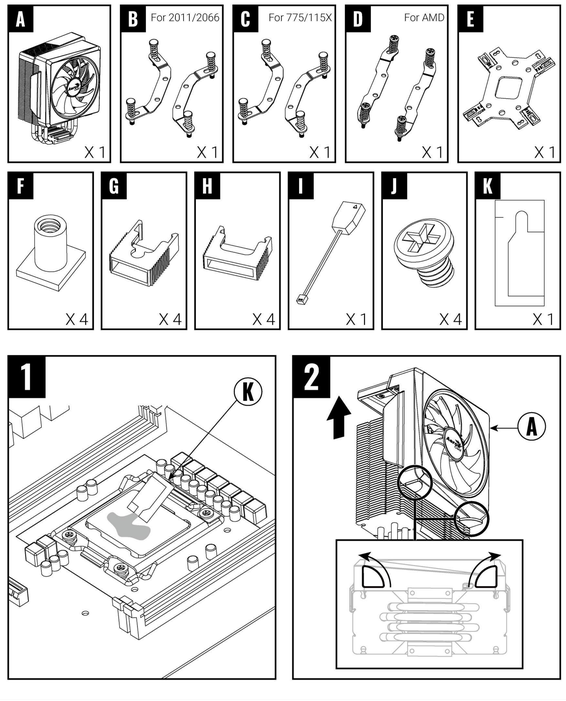

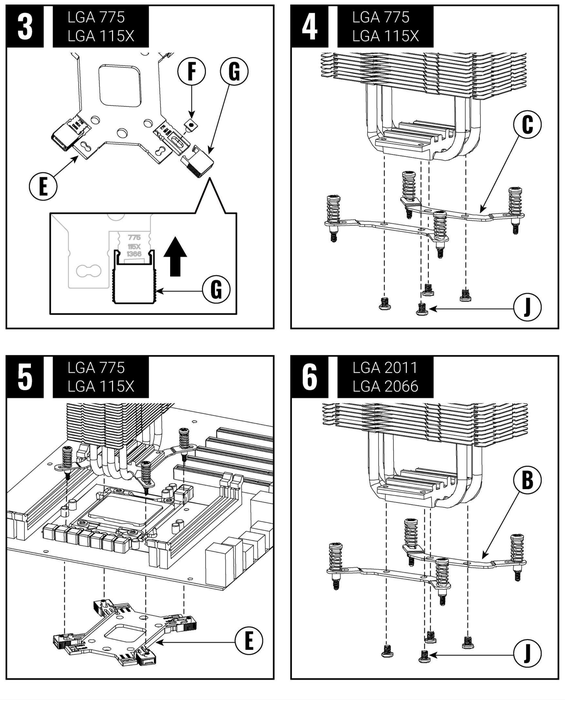

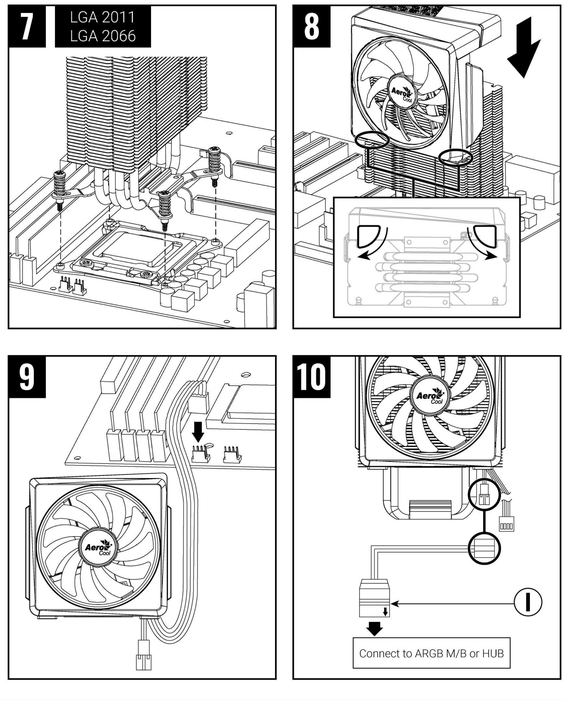

W:520mm x H:170mm
Back

Cylon 4 RGB ADDRESSABLE

PWM | ARGB CPU AIR COOLER

Socket : LGA 2066 / 2011 / 115X / 775
Socket : FM1 / FM2 / AM4 / AM3+ / AM3 / AM2+ / AM2

User's Manual	Manuale dell'utente	使用說明書/使用说明书
Manual del usuario	Podręcznik użytkownika	ユーザーズマニュアル
Bedienungsanleitung	Руководство пользователя	нұсқаулары
Manuel d'utilisation	Manual de utilizador	Talimatlar
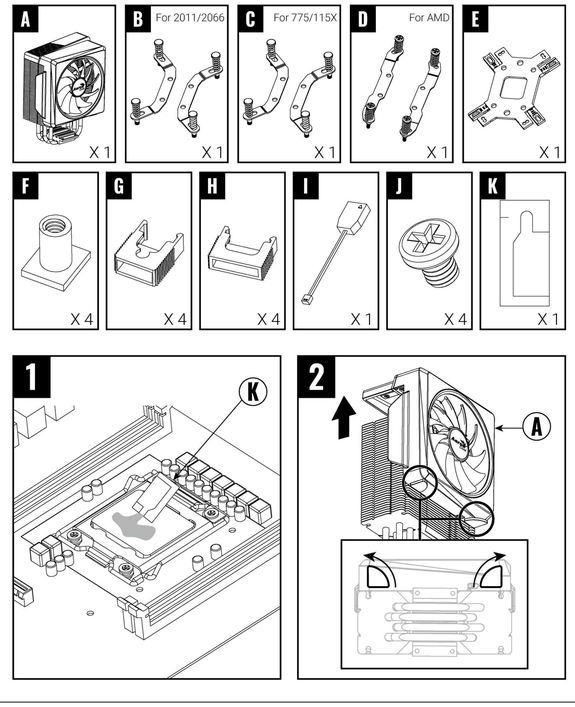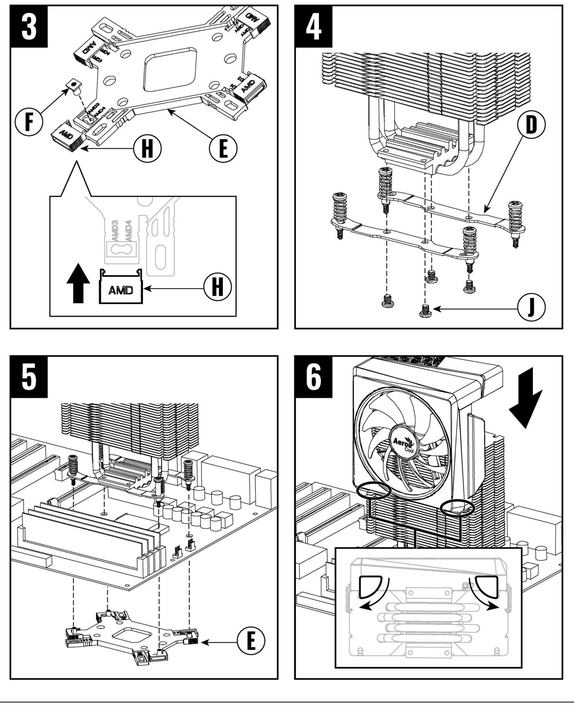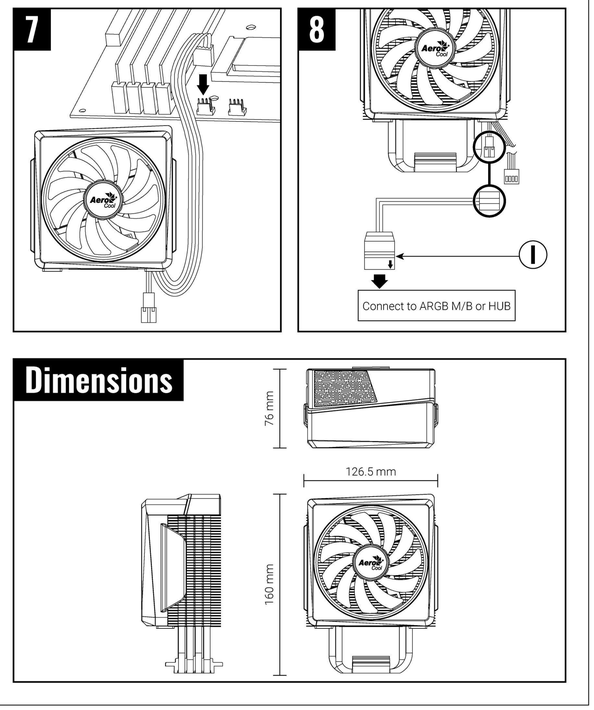
AMD