NSLS300

NEOMOUNTS NSLS300 LAPTOPHOUDER 11-17" - UNIVERSEEL

SPECIFICATIES

ALGEMEEN

Min. beeldformaat*	11
Max. beeldformaat*	17
Min. draagvermogen	0
Max. draagvermogen	5
Schermen	1
Bureaumontage	

FUNCTIE

Hoogteverstelling	4,2 cm
Breedteverstelling	15 cm
Diepteverstelling	9,2 cm

INFORMATIE

Kleur	Grijs
Hoofdmateriaal	Aluminium
Garantie	5 jaar

*NB. De vermelde inch-maten zijn slechts een indicatie, gecombineerd met het gewicht en de VESA-maten. Het maximale gewicht en de VESA-maat zijn absolute beperkingen voor de producten en dienen niet te worden overschreden.

Neomounts

Neomounts

Neomounts NSLS300 Laptophouder - 11-17" - max 5 kg - universeel - grijs

De Neomounts NSLS300 is een verticale houder voor laptops van 11" tot 17". De houder is in breedte te verstellen en daardoor universeel toepasbaar. Het solide aluminium design zorgt voor een veilige positionering van de laptop. De NSLS300 is een slimme ruimtebesparende oplossing voor ieder bureau.

NSLS300

NEOMOUNTS NSLS300 LAPTOPHOUDER 11-17" - UNIVERSEEL

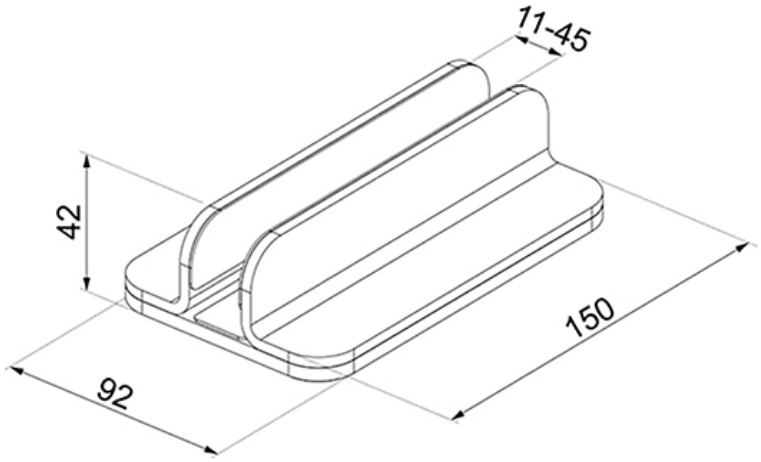

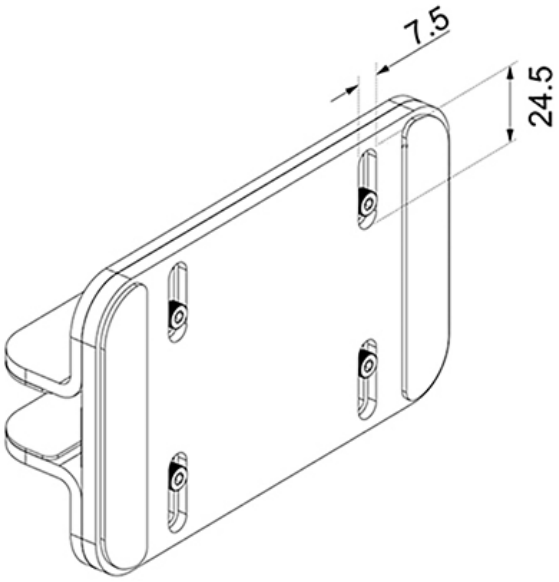

Neomounts

Measuring unit: mm