WÄRMESCHUBLADE
WARMER DRAWER
VÄRMEFACK
CASSETTO SCALDAVIVANDE

GEBRAUCHSANLEITUNG
USER MANUAL
BRUKSANVISNING
MANUALE UTENTE

GWS 2152 B
GWS 2152 X

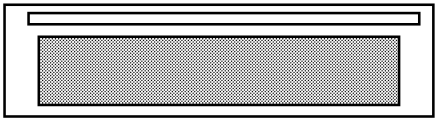

DE EN SV IT

AUS GUTEM GRUND
GRUNDIG

Bitte zuerst diese Bedienungsanleitung lesen!

Sehr geehrte Kundin, sehr geehrter Kunde,
vielen Dank für den Kauf eines Grundig-Produktes. Wir hoffen, dass dieses Produkt, das mit hochwertiger und hochmoderner Technologie hergestellt wurde, beste Ergebnisse erzielt. Daher bitte die gesamte Bedienungsanleitung und alle beiliegenden Dokumente aufmerksam durchlesen und zum zukünftigen Nachschlagen aufbewahren. Bei Weitergabe des Produktes auch die Bedienungsanleitung mit aushändigen. Alle Warnungen und Informationen in der Bedienungsanleitung einhalten.
Bitte beachten, dass diese Bedienungsanleitung für unterschiedliche Modelle geschrieben wurde. Unterschiede zwischen den verschiedenen Modellen werden natürlich in der Anleitung erwähnt.

Die Symbole

In dieser Anleitung verwenden wir folgende Symbole:

	Wichtige Informationen oder nützliche Tipps zum Gebrauch.
	Warnung vor gefährlichen Situationen, in denen es zu Verletzungen oder Sachschäden kommen kann.
	Warnung vor Stromschlägen.
	Warnung vor Brandgefahr.
	Warnung vor heißen Flächen.

Arçelik A.Ş.
Karaağaç caddesi No:2-6
34445 Sütlüce/Istanbul/TURKEY

Made in TURKEY

1 Wichtige Sicherheits- und Umwelthinweise 4

Allgemeine Sicherheit 4
Elektrische Sicherheit 4
Gerätesicherheit 6
Bestimmungsgemäße Verwendung 7
Sicherheit von Kindern 7
Altgeräte entsorgen 7
Verpackungsmaterialien entsorgen 7
Transport 7

2 Allgemeine Informationen 8

Geräteübersicht 8
Technische Daten 9

3 Installation 10

Der richtige Aufstellungsort 10
Elektrischer Anschluss 15

4 Verwenden der Warmhalteschublade 16

Warmhalten der Teller 16
Warmhalten der Speisen 17
Verwendungstabelle 18

5 Reinigung und Wartung 19

Allgemeine Hinweise 19
Herausnehmen der Schublade 19

6 Problemlösung 21

1 Wichtige Sicherheits- und Umwelthinweise

Dieser Abschnitt enthält Hinweise, die für die Sicherheit des Benutzers und anderer Personen unerlässlich sind. Diese Hinweise müssen beachtet werden, damit es nicht zu Verletzungen oder Sachschäden kommt.
Bei Nichteinhaltung dieser Anweisungen erlöschen sämtliche Garantieansprüche.

Allgemeine Sicherheit

- Dieses Gerät darf von Kindern (ab acht Jahren) oder Personen bedient werden, die unter körperlichen, sensorischen oder geistigen Einschränkungen leiden oder denen es an der nötigen Erfahrung und Wissen im Umgang mit solchen Geräten mangelt, wenn solche Personen beaufsichtigt werden und, zuvor gründlich mit der sicheren Bedienung des Gerätes vertraut gemacht wurden und sich der damit verbundenen Gefahren voll und ganz bewusst sind.
- Kinder dürfen nicht mit dem Gerät spielen. Reinigungs- und Wartungsarbeiten dürfen von Kindern nicht ohne Aufsicht eines Erwachsenen durchgeführt werden.
- Produkt niemals auf einen Teppichboden stellen. Andernfalls kann die geringe Luftzirkulation unter dem Produkt eine Überhitzung der elektrischen Teile zur Folge haben. Dies führt zu Problemen mit dem Produkt.
- Installation und Reparaturen müssen grundsätzlich vom autorisierten Kundendienst ausgeführt werden. Der Hersteller haftet nicht für Schäden, die durch den Eingriff nicht autorisierter Personen entstehen; zudem kann dadurch die Garantie erlöschen. Vor der Installation aufmerksam alle Anweisungen lesen.
- Gerät nicht nutzen, falls es nicht ordnungsgemäß funktioniert oder sichtbare Beschädigungen aufweist.
- Nach jeder Benutzung prüfen, ob die Funktionsknöpfe des Produktes ausgeschaltet sind.

Elektrische Sicherheit

- Falls das Produkt einen Fehler aufweist, sollten es bis zur

Reparatur durch einen autorisierten Kundendienstmitarbeiter nicht in Betrieb genommen werden. Es besteht Stromschlaggefahr!

- Schließen Sie das Produkt nur an eine geerdete Steckdose an, deren Spannung und Schutz den Angaben unter „Technische Daten" entsprechen. Lassen Sie durch einen qualifizierten Elektriker eine Erdung vornehmen. Unser Unternehmen haftet nicht für Probleme, die durch ein nicht entsprechend den örtlichen Richtlinien geerdetes Produkt entstehen.
- Reinigen Sie das Produkt niemals, indem Sie Wasser darauf verteilen oder schütten! Es besteht Stromschlaggefahr!
- Berühren Sie den Stecker niemals mit feuchten oder gar nassen Händen! Trennen Sie das Kabel niemals durch Ziehen am Kabel; greifen und ziehen Sie immer am Stecker.
- Das Produkt darf während Installation, Wartung, Reinigung und Reparatur nicht an eine Steckdose angeschlossen sein.
- Falls das Netzkabel des Produktes beschädigt ist, muss es zur Vermeidung von Gefahren vom Hersteller, einem Kundendienstmitarbeiter oder vergleichbar qualifizierten Personen ausgetauscht werden.
- Verwenden Sie nur das unter „Technische Daten" angegebene Anschlusskabel.
- Das Gerät muss so installiert sein, dass es vollständig vom Netzwerk getrennt werden kann. Die Trennung muss entsprechend den Baurichtlinien entweder durch einen Netzstecker oder einen in der festen elektrischen Installation eingebauten Schalter ermöglicht werden.
- Jegliche Arbeiten an elektrischen Geräten und Systemen sollten von autorisierten und qualifizierten Personen ausgeführt werden.
- Schalten Sie das Gerät bei Schäden aus, unterbrechen Sie die Stromversorgung. Schalten Sie dazu die Sicherungen im Haus ab.

- Stellen Sie sicher, dass die Sicherungsangaben mit dem Produkt kompatibel sind.

Gerätesicherheit

- Im Betrieb erhitzen sich zugängliche Teile des Gerätes. Berühren Sie keine heißen Stellen. Kinder unter 8 Jahren sollten sich nur in Begleitung eines Erwachsenen in der Nähe des Gerätes aufhalten.
- Lagern Sie keine brennbaren Materialien und Kunststoffbehälter in der Warmhalteschublade.
- Frakturen, Risse und Sprünge auf der Heizplatte können einen Stromschlag verursachen. Trennen Sie das Netzkabel vom Strom bzw. schalten Sie die Sicherung ab. Wenden Sie sich an den autorisierten Kundendienst.
- Achten Sie darauf, dass sich keine brennbaren Gegenstände in der Nähe des Gerätes befinden – die Seitenflächen können sich im Betrieb stark erhitzen.
- Das Gerät kann sich im Betrieb stark aufheizen. Berührung Sie niemals heiße Teile, das Innere des Ofens, Heizelemente und so weiter.
- Bringen Sie die Heizplatte nicht in Kontakt mit der Warmhalteschublade, da diese dadurch beschädigt werden kann.
- Erwärmen Sie im Ofen keine Lebensmittel in geschlossenen Behältern oder in Gläsern. Dadurch kann ein Überdruck entstehen, der den Behälter zum Platzen bringt.
- Reinigen Sie das Gerät nicht mit Dampfreinigern; es besteht Stromschlaggefahr.
- Verwenden Sie beim Einlegen von Tellern in die Warmhalteschublade immer einen Kochhandschuh.

Brandsicherheit:

- Achten Sie darauf, dass der Netzstecker komplett in die Steckdose eingesteckt wird; andernfalls besteht Brandgefahr durch Funkenüberschläge.
- Betreiben Sie das Gerät nicht mit beschädigten Netzkabeln, verwenden Sie ausschließlich Originalkabel.
- Vergewissern Sie sich, dass die Steckdose, an die das Gerät angeschlossen wird, nicht feucht ist.

Bestimmungsgemäße Verwendung

- Dieses Gerät wurde für den reinen Hausgebrauch entwickelt. Eine gewerbliche Nutzung ist nicht zulässig.
- Der Hersteller haftet nicht für Schäden, die durch unsachgemäßen Gebrauch oder falsche Bedienung verursacht werden.

Sicherheit von Kindern

- Verschiedene Teile des Gerätes werden während des Ge-brauchs heiß. Daher kleine Kinder vom Gerät fernhalten.
- Verpackungsmaterialien können eine Gefahr für Kinder darstellen. Sämtliche Verpackungsmaterialien an einem sicheren Ort und außerhalb der Reichweite von Kindern aufbewahren.
- Elektrische Produkte können eine Gefahr für Kinder darstellen. Kinder im Betrieb daher unbedingt vom Gerät fernhalten. Kinder nicht mit dem Gerät spielen lassen.

Altgeräte entsorgen

Erfüllung von WEEE-Vorgaben zur Entsorgung von Altgeräten:

Dieses Produkt erfüllt die Vorgaben der EU-WEEE-Direktive (2012/19/EU). Das Produkt wurde mit einem Klassifizierungssymbol für elektrische und elektronische Altgeräte (WEEE) gekennzeichnet.
Dieses Gerät wurde aus hochwertigen Materialien hergestellt, die wiederverwendet und recycelt werden können. Entsorgen Sie das Gerät am Ende seiner Einsatzzeit nicht mit dem regulären Hausmüll; geben Sie es stattdessen bei einer Sammelstelle zur Wiederverwertung von elektrischen und elektronischen Altgeräten ab. Ihre Stadtverwaltung informiert Sie gerne über geeignete Sammelstellen in Ihrer Nähe.

Einhaltung von RoHS-Vorgaben:
Das von Ihnen erworbene Produkt erfüllt die Vorgaben der EU-RoHS Direktive (2011/65/EU). Es enthält keine in der Direktive angegebenen gefährlichen und unzulässigen Materialien.

Verpackungsmaterialien entsorgen

- Die Verpackung des Gerätes besteht aus wiederverwertbaren Materialien. Entsorgen Sie diese vorschriftsgemäß und entsprechend sortiert. Entsorgen Sie solche Materialien nicht mit dem normalen Hausmüll.

Transport

- Bewahren Sie den Originalkarton auf, falls Sie das Gerät künftig transportieren müssen. Halten Sie sich an die Hinweise auf dem Karton. Falls Sie den Originalkarton nicht mehr besitzen sollten, verpacken Sie das Gerät in Luftpolsterfolie oder starken Karton, anschließend gut mit Klebeband sichern.

Überprüfen Sie das Gerät nach dem Transport genau, überzeugen Sie sich davon, dass es nicht zu Beschädigungen gekommen ist.

2 Allgemeine Informationen

Geräteübersicht

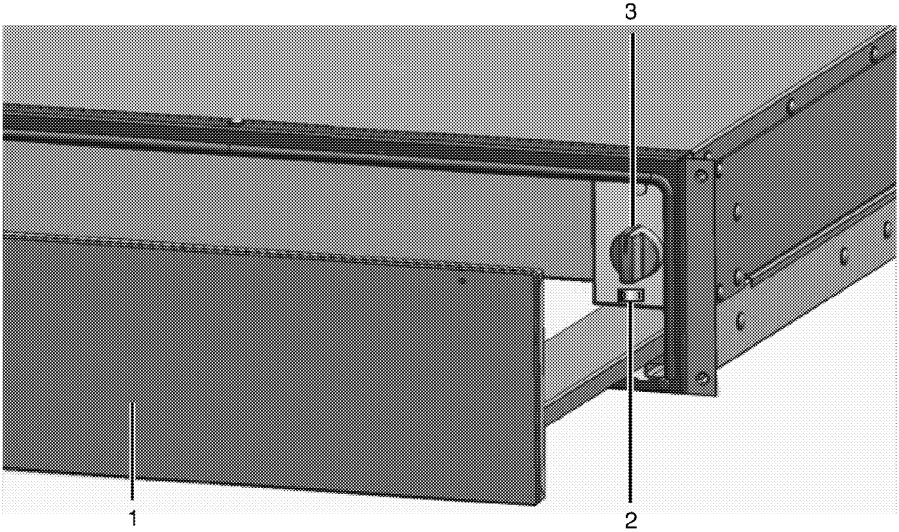

1 Warmhalteschublade
2 Ein-/Austaste (nur mechanische Modelle)
3 **Programmauswahltaste**

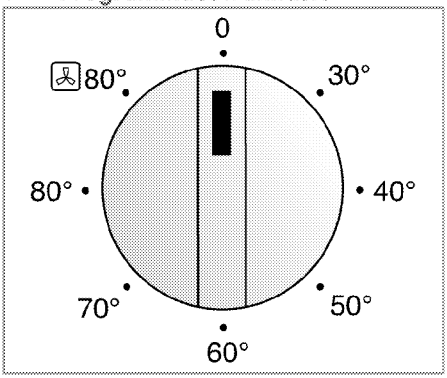

Programmauswahltaste-Elektronische le

0	Aus
40-50	GärenAuftauen
60-70	Warmhalten von Brot, Auftauen, Vorwärmen von Gläsern oder Tassen
80	Speisen warmhalten
80	Geschirr vorwärmen

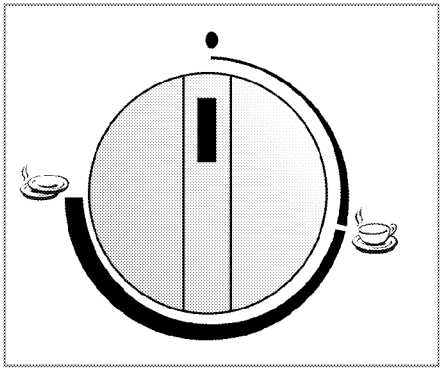

Programmauswahltaste-Mechanische Modelle

0	Aus
	Tassen anwärmen
	Teller anwärmen

Technische Daten

	Elektronische le	Mechanische Modelle
Spannung/Frequenz	220-240 V ~ 50 Hz	220-240 V ~ 50 Hz
Gesamtleistungsaufnahme	800 W	400 W
Sicherung	min. 16 A	min. 6 A
Kabeltyp/Kabelquerschnitt	H05VV-FG 3 x 1,5 mm^2	H05VV-FG 3 x 0,75 mm^2
Kabellänge	max. 2 m	max. 2 m
Außenabmessungen (Höhe/Breite/Tiefe): 29-cm-Modelle	290 mm/ 595 mm/ 545 mm	290 mm/ 595 mm/ 545 mm
Außenabmessungen (Höhe/Breite/Tiefe): 14-cm-Modelle	140 mm/ 595 mm/ 545 mm	140 mm/ 595 mm/ 545 mm
Installationsabmessungen (Höhe/Breite/Tiefe): 29-cm-Modelle	292 oder 295 mm/ 560 mm/ min.550 mm	292 oder 295 mm/ 560 mm/ min.550 mm
Installationsabmessungen (Höhe/Breite/Tiefe): 14-cm-Modelle	142 oder 145 mm/ 560 mm/ min.550 mm	142 oder 145 mm/ 560 mm/ min.550 mm

3 Installation

Das Gerät muss von einer Fachkraft gemäß gültigen Bestimmungen installiert werden. Andernfalls erlischt die Garantie. Der Hersteller haftet nicht für Schäden, die durch Aktivitäten nicht autorisierter Dritter entstehen; zudem erlischt dadurch die Garantie.

Der Kunde ist verantwortlich für die Vorbereitung des Standortes, an dem der Ofen installiert werden soll, sowie die notwendigen elektrischen Leitungen.

GEFAHR:
Die Installation des Gerätes muss in Übereinstimmung mit sämtlichen zutreffenden Vorschriften zur Elektroinstallation erfolgen.

GEFAHR:
Schauen Sie sich das Gerät vor der Installation gut an, überzeugen Sie sich davon, dass es keine sichtbaren Defekte aufweist.
Falls doch, darf es nicht installiert werden. Beschädigte Geräte müssen grundsätzlich als Sicherheitsrisiko betrachtet werden.

Der richtige Aufstellungsort

Das Gerät ist zum Einbau in handelsübliche Küchenmöbel vorgesehen. Zwischen Gerät und angrenzenden Küchenwänden und -möbeln muss ein Sicherheitsabstand verbleiben. Siehe Abbildung (Angaben in mm).

- Oberflächen, Kunststoffbeläge und verwendete Kleber müssen hitzebeständig sein (bis mindestens 100 °C).
- Entfernen Sie das Verpackungsmaterial und die Transportsicherungen.

Stellen Sie das Gerät nicht neben Kühl- oder Gefriergeräten auf. Die Wärmeabgabe des Gerätes führt zu steigendem Energieverbrauch der Kühlgeräte.

Missbrauchen Sie die Tür/den Türgriff nicht zum Anheben oder Bewegen des Gerätes.

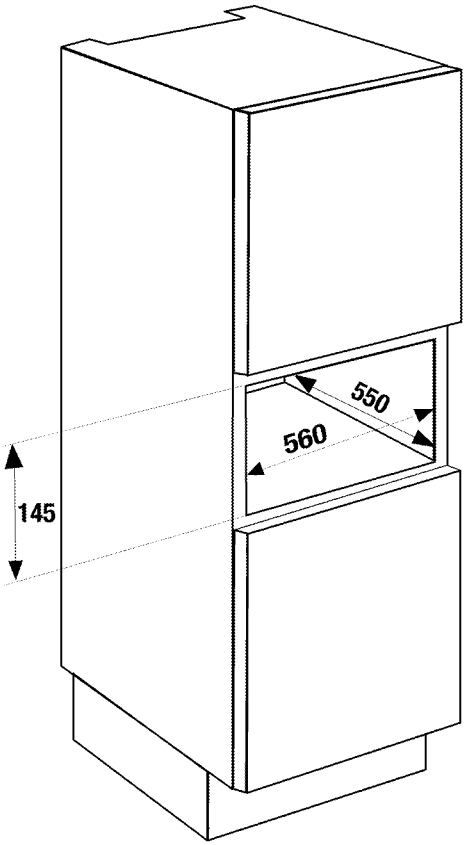

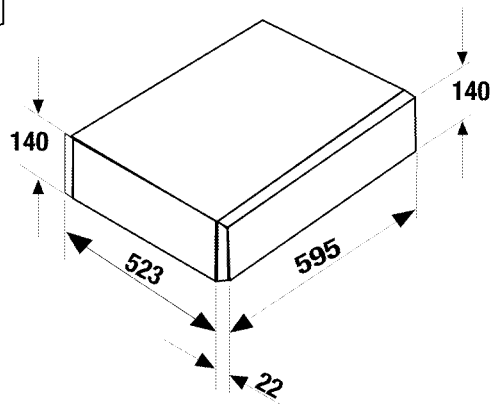

14-cm-Modelle

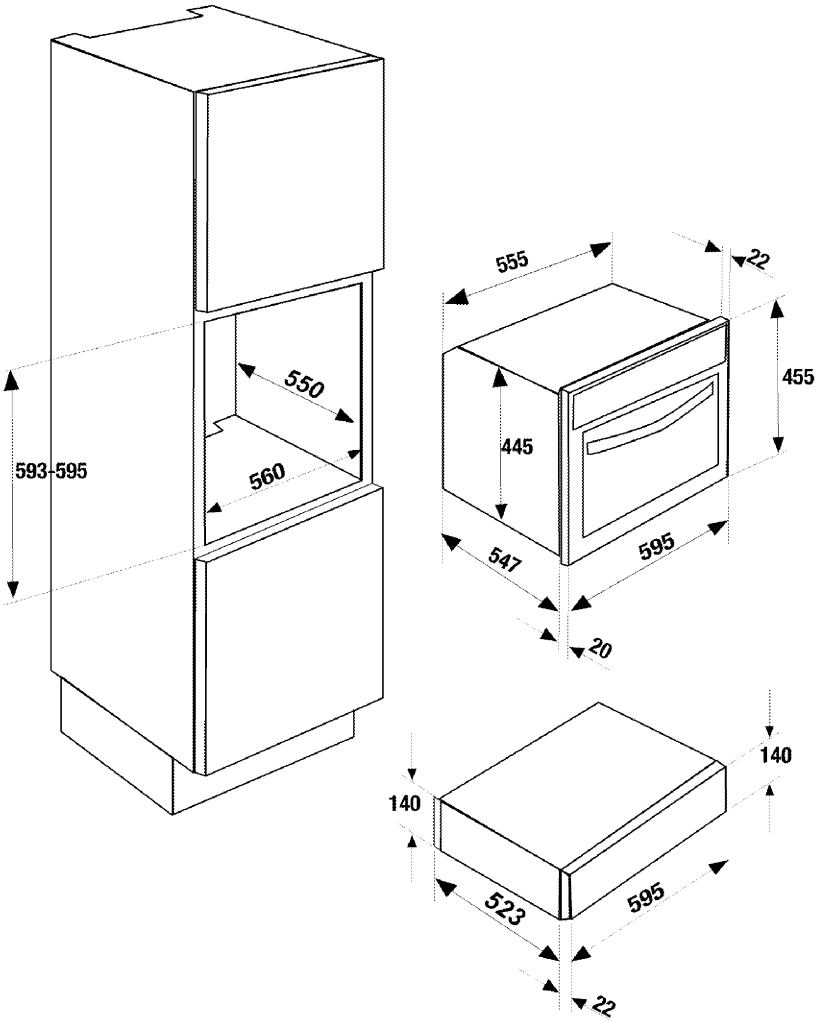

14-cm-Modelle - Nutzung mit 45-cm-Backöfen

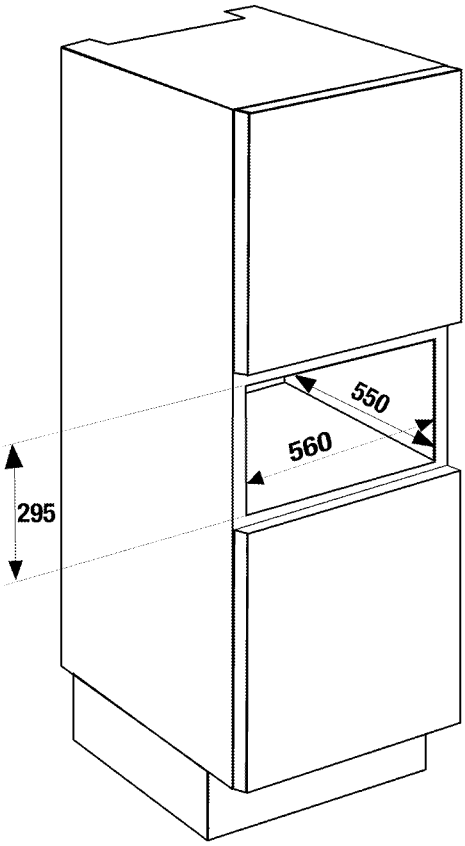

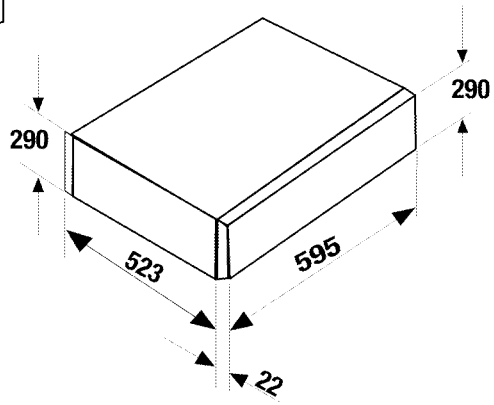

29-cm-Modelle

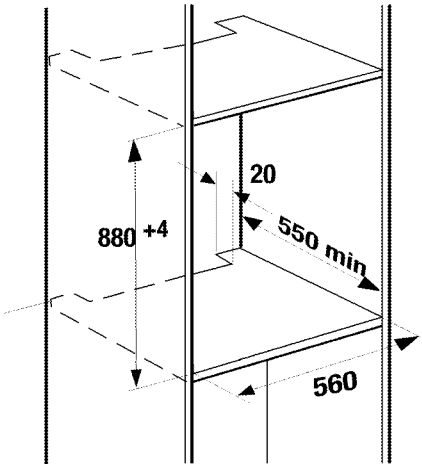
20
880 +4
550 min
560

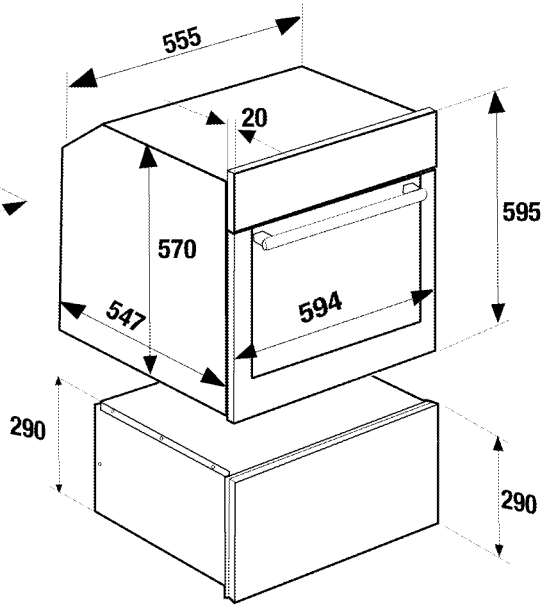
555
20
595
570
547
594
290
290

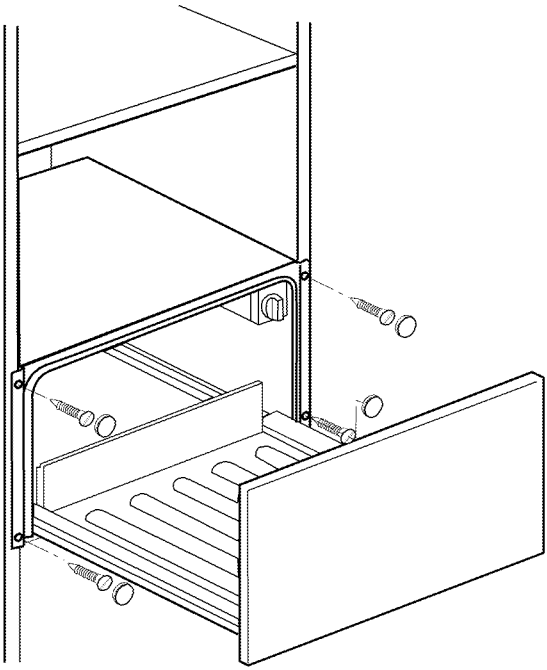

Elektrischer Anschluss

Die Installation des Gerätes muss in Übereinstimmung mit sämtlichen zutreffenden Vorschriften zur Gas- und Elektroinstallation erfolgen.
Schließen Sie das Gerät an eine geerdete Schutzkontaktsteckdose/Leitung an, die mit einer Sicherung passender Kapazität abgesichert wird – schauen Sie sich dazu die „Technische Daten"-Tabelle an. Lassen Sie durch einen qualifizierten Elektriker eine Erdung vornehmen, wenn Sie das Produkt mit oder ohne Transformator verwenden. Der Hersteller haftet nicht bei Schäden, die durch den Einsatz des Gerätes ohne vorschriftsmäßige Erdung entstehen.

Das Produkt muss geerdet werden!
Der Hersteller haftet nicht für Schäden, die durch eine Nutzung des Produktes ohne Erdung verursacht werden.

GEFAHR:
Das Gerät darf nur von einer autorisierten Fachkraft an das Stromnetz angeschlossen werden. Die Garantiezeit beginnt erst mit der fachgerechten Installation.
Der Hersteller haftet nicht für Schäden, die durch Aktivitäten nicht autorisierter Dritter entstehen.

GEFAHR:
Das Netzkabel darf nicht eingeklemmt, geknickt oder gequetscht werden und darf nicht mit heißen Geräteteilen in Berührung kommen.
Beschädigte Netzkabel müssen durch einen zugelassenen Elektriker ausgetauscht werden. Andernfalls kann es zu Stromschlägen, Kurzschlüssen und Bränden kommen!

- Der Anschluss muss gemäß nationalen Richtlinien erfolgen.
- Die Netzanschlussdaten müssen mit den Daten auf dem Typenschild des Gerätes übereinstimmen. Das Typenschild befindet sich an der Rückseite des Gerätes.
- Das Netzkabel des Gerätes muss den Angaben der „Technische Daten"-Tabelle entsprechend gewählt werden.

GEFAHR:
Trennen Sie das Gerät vollständig von der Stromversorgung, bevor Sie mit der Elektroinstallation beginnen.
Es besteht Stromschlaggefahr!

Endkontrolle

1. Schließen Sie das Netzkabel an, schalten Sie die entsprechende Sicherung ein.
2. Überprüfen Sie, ob das Produkt einsatzbereit ist.

4 Verwenden der Warmhalteschublade

Öffnen der Schublade

Drehen Sie in Pfeilrichtung zur Schublade hin, um die Schublade zu öffnen. Die Schublade öffnet sich.

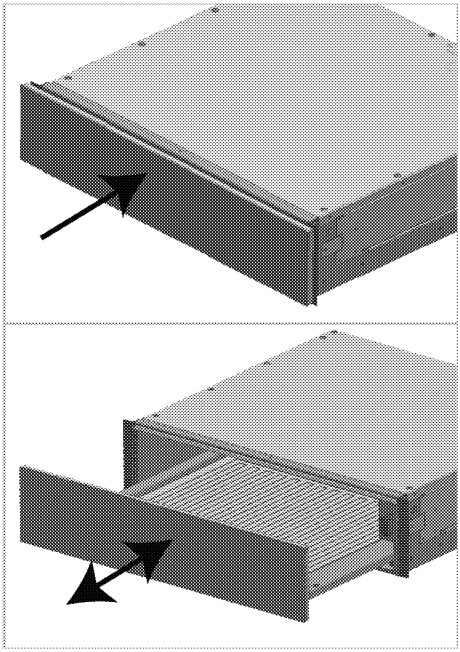

Schieben Sie die Schublade in Richtung Abdeckung um sie zu schließen.

Warmhalten der Teller

Das Gerät heizt nur, wenn die Schublade vollständig geschlossen ist.

In der Schublade können Sie Teller vorwärmen oder Speisen warm halten.

Vorwärmen der Teller

Wenn Teller vorgewärmt werden, halten sich die auf ihnen servierten Speisen länger warm.

Allgemeine Teller

Sie können die Warmhalteschublade mit max. 25 kg beladen. Zum Beispiel können Sie Menüteller für 6 bis 12 Personen vorwärmen.

14-cm-Modelle	
6 Menüteller	Ø 24 cm
6 Suppenschüsseln	Ø 10 cm
1 Servierplatte	Ø 19 cm
1 Servierplatte	Ø 17 cm
1 Fleischservierplatte	32 cm.

29-cm-Modelle	
12 Menüteller	Ø 24 cm
12 Suppenschüsseln	Ø 10 cm
1 Servierplatte	Ø 22 cm
1 Servierplatte	Ø 19 cm
1 Servierplatte	Ø 17 cm
2 Fleischservierplatte	32 cm

Einlegen der Teller

Verteilen Sie die Teller so weit wie möglich in der gesamten Schublade. Das Vorwärmen von Tellerstapeln dauert länger im Vergleich zu einzelnen Tellern.

Tassen

Tassen z.B. für Espresso immer bei 60-70 °C vorwärmen. oder Bei 80 °C werden die Tassen zu heiß. Verbrennungsgefahr!

Verwendung

1. Legen Sie die Teller in der Schublade.
2. Drücken Sie bei mechanischen Modellen den Ein-/Ausschalter.
3. Stellen Sie den Funktionsschalter auf oder 80 °C. Wählen Sie für Tassen und Gläser immer eine Vorwärmtemperatur zwischen 60 und 70 °C.
4. Schließen Sie die Warmhalteschublade. Die Warnanzeige leuchtet auf und das Gerät heizt.

Vorwärmzeit

Die Vorwärmzeit variiert je nach Material, Dicke, Anzahl und Höhe der Teller. Verteilen Sie die Teller so weit wie möglich in der gesamten Schublade.

Das Vorwärmen für ein Service für 6 Personen dauert ca. 15-20 Minuten.

Gerät abschalten

Öffnen Sie die Schublade. Stellen Sie den Funktionsschalter auf AUS. Für mechanische Modelle schalten Sie bitte auch den Ein-/Ausschalter auf Aus.

Teller herausnehmen

Nehmen Sie die Teller mit einem Kochhandschuh oder Tuch heraus.

Die Oberfläche der Teller ist sehr heiß. Dabei sind die unteren Teller heißer als die oberen.

Warmhalten der Speisen

Stellen Sie niemals heiße Töpfe und Pfannen auf den Glasboden in der Warmhalteschublade. Der Glasboden kann beschädigt werden.

Überfüllen Sie die Teller nicht, um ein Überlaufen zu verhindern.

Decken Sie die Mahlzeiten mit einem hitzebeständigen Deckel oder Alufolie ab.

Wir empfehlen Ihnen die Mahlzeiten für max. 1 Stunde warm zu halten.

Geeignete Speisen

Geeignet für Fleisch, Geflügel, Fisch, Saucen, Gemüse, Beilagen und Suppen.

Verwendung

1. Legen Sie die Teller in der Schublade.
2. Stellen Sie den Funktionsschalter auf 80 °C und heizen Sie das Gerät 10 Minuten vor.
3. Schließen Sie die Warmhalteschublade. Die Warnanzeige leuchtet auf und das Gerät heizt.

Gerät abschalten

Öffnen Sie die Schublade. Stellen Sie den Funktionsschalter auf AUS. Für mechanische Modelle schalten Sie bitte auch den Ein-/Ausschalter auf Aus.

Teller herausnehmen

Nehmen Sie die Teller mit einem Kochhandschuh oder Tuch heraus.

Verwendungstabelle

Verschiedene Arten der Nutzung der Warmhalteschublade werden in der Tabelle angegeben.

Das Vorwärmen sollte gemäß der Tabelle vorgenommen werden.

Phase	Speisen/Teller	Beschreibung
40 - 50°C	Empfindliche tiefgefrorene Lebensmittel, z.B. Cremetorten, Butter, Wurst, Käse.	Auftauen
40 - 50°C	Gärung von Hefeteig	Abdecken
60 - 70°C	Tiefgefrorene Speisen, z. B. Fleisch, Kuchen, Brot	Auftauen
60 - 70°C	Warmhalten von Eiern, z. B. gekochte Eier, Rührei	Wärmen Sie das Fach vor und decken Sie die Speise ab
60 - 70°C	Warmhalten von Brot, z.B. Toastbrot, Sandwichbrot...	Wärmen Sie das Fach vor und decken Sie die Speise ab
60 - 70°C	Warmhalten von Tassen oder Gläsern	z.B. Espresso-Tassen
60 - 70°C	Empfindliche Speisen, z. B. rohes Fleisch	Teller abdecken
80°C	Warmhalten der Speisen	Wärmen Sie das Fach vor und decken Sie die Speise ab
80°C	Warmhalten von Getränken	Wärmen Sie das Fach vor und decken Sie die Speise ab
80°C	Warhmahteln von Pita, Wraps, Omelett, Tacos usw.	Wärmen Sie das Fach vor und decken Sie die Speise ab
80°C	Warmhalten von Cookies, Muffins, etc.	Wärmen Sie das Fach vor und decken Sie die Speise ab
80°C	Schmelzen von Block-Schokolade und Schokosaucen	Wärmen Sie das Fach vor und decken Sie die Speise ab
80°C	Wärmen Sie das Fach vor und decken Sie die Speise ab	Nicht abgedeckt, ca. 20 Minuten
80°C	Vorwärmen der Teller	Nicht geeignet für Tassen oder Gläser.

5 Reinigung und Wartung

Allgemeine Hinweise

Durch regelmäßiges Reinigen verlängern Sie die Lebenserwartung Ihres Gerätes und beugen Fehlfunktionen vor.

Trennen Sie das Gerät von der Stromversorgung, bevor Sie es reinigen oder warten. Es besteht Stromschlaggefahr!

Lassen Sie das Gerät vor dem Reinigen gründlich abkühlen. Verbrennungsgefahr durch heiße Flächen!

- Reinigen Sie das Gerät nach jedem Einsatz gründlich. Dadurch lassen sich Speisereste leichter entfernen und können sich beim nächsten Einsatz des Gerätes nicht einbrennen.
- Zur Reinigung benötigen Sie keine Spezialreiniger. Verwenden Sie am besten warmes Wasser mit etwas herkömmlichem Reiniger, ein weiches Tuch oder einen Schwamm. Anschließend mit einem Tuch trocknen.
- Achten Sie darauf, dass nach dem Reinigen keine Feuchtigkeit auf der Glaskeramik verbleibt. Beseitigen Sie Verschmutzungen der Glaskeramik möglichst sofort.
- Verzichten Sie beim Reinigen von Edelstahl und Griffen auf Reinigungsmittel, die Säuren oder Chlor enthalten. Reinigen Sie diese Teile mit einem weichen Tuch und etwas Flüssigreiniger (kein Scheuermittel); wischen Sie dabei am besten nur in eine Richtung.

Durch bestimmte Reiniger und Hilfsmittel können die Oberflächen des Gerätes beschädigt werden. Verwenden Sie bei der Reinigung keine aggressiven Reinigungsmittel, keine Scheuermittel und keine scharfen oder spitzen Gegenstände.

Verzichten Sie auf Dampfreiniger.

Stahloberflächen

Kalk, Fett, Stärke und Eiweiß-Flecken sollten sofort entfernt werden. Diese Flecken können Rost verursachen.

Produkte mit Inox-Oberflächen

Verwenden Sie ein mildes Glasreinigungsmittel und ein weiches Tuch oder ein fusselfreies Mikrofasertuch. Reinigen Sie die Oberfläche in vertikaler Richtung, ohne viel Druck auszuüben.

Heizplatte

Reinigen Sie die Heizplatte mit heißem Wasser und ein wenig Spülmittel.

Herausnehmen der Schublade

Sie können die Schublade herausnehmen um das Innere der Schublade zu reinigen.

1. Nehmen Sie die Schublade ganz heraus.
2. Entfernen Sie die 2 Schrauben am Vorderteil.
3. Halten Sie die Schublade am vorderen linken und rechten Ende und heben Sie sie um ca. 5° nach oben an.

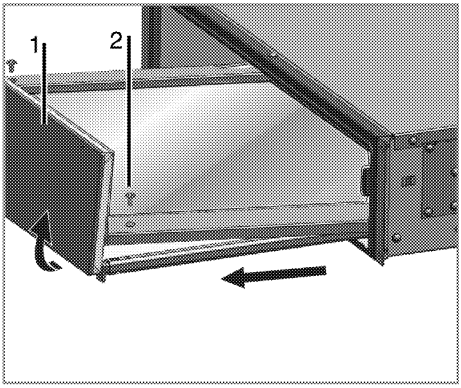

1 Schublade

2 Schraube

4. Ziehen Sie die Schublade zu sich und stellen Sie sie beiseite. Reinigen Sie das Innere der Schublade mit einem feuchten Tuch und Spülmittel und reiben Sie sie trocken.

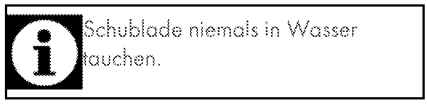
Schublade niemals in Wasser tauchen.

Schublade wieder einsetzen

Befolgen Sie zum Einsetzen der Schublade die obigen Schritte in umgekehrter Reihenfolge.

Setzen Sie die Schublade in die Halterung ein. Ziehen Sie die rechten und linken Seitenhalterungen nach, vorne, bis die Schrauben in die Löcher einrasten. Schrauben festziehen.

6 Problemlösung

Bevor Sie den Kundendienst rufen,
überprüfen Sie die folgenden Punkte.

Teller und/oder Speisen sind kalt.

- Das Gerät ist nicht eingeschaltet >>> *Überprüfen Sie, ob das Produkt eingeschaltet ist.*
- Die Schublade ist nicht vollständig geschlossen >>> *Vergewissern Sie sich, dass die Schublade richtig geschlossen ist.*
- Die Stromversorgung wurde unterbrochen. >>> *Überprüfen Sie die Stromversorgung. Kontrollieren Sie die Sicherungen im Sicherungskasten. Sicherungen bei Bedarf austauschen oder zurücksetzen.*

Teller und/oder Speisen sind nicht heiß genug.

- Teller und/oder Speisen wurden nicht ausreichend lang erhitzt.
- Die Schublade wurde für eine gewisse Zeit offen gelassen.

Die Kontrolllampe blinkt.

- Vergewissern Sie sich, dass die Schublade geschlossen ist. Falls das Schließen nicht möglich sein sollte, prüfen Sie den Sitz der Spannhaken wie im Kapitel „Wartung und Reinigung" beschrieben.

Die Kontrolllampe blinkt schnell, wenn die Warmhalteschublade geschlossen ist.

- Wenden Sie sich an den autorisierten Kundendienst.

Die Kontrolllampe leuchtet nicht.

- Die Kontrolllampe ist defekt. >>> *Wenden Sie sich an den autorisierten Kundendienst.*

Die Sicherung imSicherungskasten ist kurzgeschlossen.

- Trennen Sie das Netzkabel vom Strom und rufen Sie den autorisierten Kundendienst an.

Falls sich ein Problem nicht mit den obigen Hinweisen lösen lassen sollte, wenden Sie sich bitte an den autorisierten Kundendienst oder an den Händler, bei dem Sie das Gerät gekauft haben. Versuchen Sie niemals, ein defektes Gerät selbst zu reparieren.

Please read this user manual first!

Dear Customer,
Thank you for purchasing this Grundig product. We hope that you get the best results from your product which has been manufactured with high quality and state-of-the-art technology.
Therefore, please read this entire user manual and all other accompanying documents carefully before using the product and keep it as a reference for future use. If you handover the product to someone else, give the user manual as well. Follow all warnings and information in the user manual.
Remember that this user manual is also applicable for several other models. Differences between models will be identified in the manual.

Explanation of symbols

Throughout this user manual the following symbols are used:

Important information or useful hints about usage.

Warning of hazardous situations with regard to life and property.

Warning of electric shock.

Warning of risk of fire.

Warning of hot surfaces.

Arçelik A.Ş.
Karaağaç caddesi No:2-6
34445 Sütlüce/Istanbul/TURKEY
Made in TURKEY

CE

1 Important instructions and warnings for safety and environment 4

General safety 4
Electrical safety 4
Product safety 5
Intended use 6
Safety for children 6
Disposing of the old product 6
Package information 7
Future Transportation 7

2 General information 8

Overview 8
Technical specifications 9

3 Installation 10

Appropriate installation location 10
Electrical connection 15

4 Using the warm keeping drawer 16

Warm keeping the plates 16
Warm keeping the meals 17
Usage table 17

5 Maintenance and care 18

General information 18
Removing the Drawer 18

6 Troubleshooting 20

1 Important instructions and warnings for safety and environment

This section contains safety instructions that will help protect from risk of personal injury or property damage. Failure to follow these instructions shall void any warranty.

General safety

- This appliance can be used by children aged from 8 years and above and persons with reduced physical, sensory or mental capabilities or lack of experience and knowledge if they have been given supervision or instruction concerning use of the appliance in a safe way and understand the hazards involved.
- Children shall not play with the appliance. Cleaning and user maintenance shall not be made by children without supervision.
- Never place the product on a carpet-covered floor. Otherwise, lack of airflow beneath the product will cause electrical parts to overheat. This will cause problems with your product.
- Installation and repair procedures must always be performed by Authorized Service Agents. The manufacturer shall not be held responsible for damages arising from procedures carried out by unauthorized persons which may also void the warranty. Before installation, read the instructions carefully.
- Do not operate the product if it is defective or has any visible damage.
- Ensure that the product function knobs are switched off after every use.

Electrical safety

- If the product has a failure, it should not be operated unless it is repaired by an Authorized Service Agent. There is the risk of electric shock!
- Only connect the product to a grounded outlet/line with the voltage and protection as specified in the "Technical specifications". Have the grounding installation made by a qualified electrician while using the product with or

without a transformer. Our company shall not be liable for any problems arising due to the product not being earthed in accordance with the local regulations.

- Never wash the product by spreading or pouring water onto it! There is the risk of electric shock!
- Never touch the plug with wet hands! Never unplug by pulling on the cable, always pull out by grabbing the plug.
- The product must be disconnected during installation, maintenance, cleaning and repairing procedures.
- If the power connection cable for the product is damaged, it must be replaced by the manufacturer, its service agent or similarly qualified persons in order to avoid a hazard.
- Only use the connection cable specified in the "Technical specifications".
- The appliance must be installed so that it can be completely disconnected from the mains supply. The separation must be provided by a switch built into the fixed electrical installation, according to construction regulations.
- Any work on electrical equipment and systems should only be carried out by authorized and qualified persons.
- In case of any damage, switch off the product and disconnect it from the mains. To do this, turn off the fuse at home.
- Make sure that fuse rating is compatible with the product.

Product safety

- While the product is in operation, its exposed portions will be hot. Do not touch the product and its heater elements. Children under the age of 8 should not approach the product without a supervising adult.
- Do not store the flammable materials and plastic cases within the warm keeping drawer.
- Fractures, cracks and tears on the heating plate bear the risk of electrocution. Unplug the mains cable or switch of the fuse. Call the authorised service agent.

- Do not place any flammable materials close to the product as the sides become hot during use.
- Product may be hot when it is in use. Never touch the hot parts, inner sections, heaters and etc.
- Do not bring the heating plate into contact with the warm keeping drawer as it can be damaged.
- Do not heat closed tins and glass jars in the oven. The pressure that would build-up in the jar may cause it to burst out.
- Do not clean the product with steam cleaners due to the risk of electric shock.
- While loading the plates into the drawer always use a pan holder glove.

For the fire safety of the product;

- Ensure that the device is securely plugged in the wall socket to prevent any arc.
- Do not use any broken or damaged cable other than the original one.
- Make sure that there is no liquid or humidity exist at the wall socket to which the product is plugged in.

Intended use

- This product is designed for domestic use. Commercial use will void the guarantee.
- The manufacturer shall not be liable for any damage caused by improper use or handling errors.

Safety for children

- Accessible parts may become hot during use. Young children should be kept away.
- The packaging materials will be dangerous for children. Keep the packaging materials away from children. Please dispose of all parts of the packaging according to environmental standards.
- Electrical products are dangerous to children. Keep children away from the product when it is operating and do not allow them to play with the product.

Disposing of the old product

Compliance with the WEEE Directive and Disposing of the Waste Product:

This product complies with EU WEEE Directive (2012/19/EU). This product bears a classification symbol for waste electrical and electronic equipment (WEEE).
This product has been manufactured with high quality parts and materials which can

be reused and are suitable for recycling. Do not dispose of the waste product with normal domestic and other wastes at the end of its service life. Take it to the collection center for the recycling of electrical and electronic equipment. Please consult your local authorities to learn about these collection centers.

Compliance with RoHS Directive:
The product you have purchased complies with EU RoHS Directive (2011/65/EU). It does not contain harmful and prohibited materials specified in the Directive.

Package information

- Packaging materials of the product are manufactured from recyclable materials in accordance with our National Environment Regulations. Do not dispose of the packaging materials together with the domestic or other wastes. Take them to the packaging material collection points designated by the local authorities.

Future Transportation

- Keep the product's original carton and transport the product in it. Follow the instructions on the carton. If you do not have the original carton, pack the product in bubble wrap or thick cardboard and tape it securely.

Check the general appearance of your product for any damages that might have occurred during transportation.

2 General information

Overview

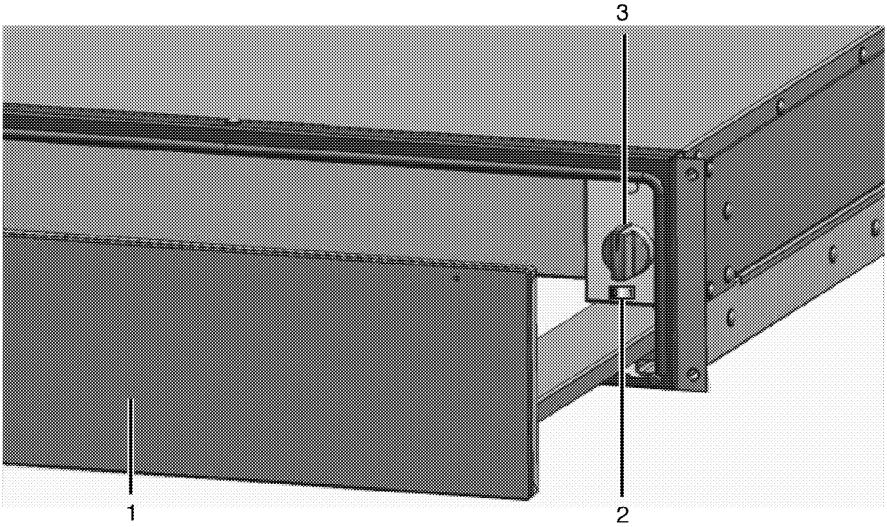

1 Warm keeping drawer

2 On/Off button (for mechanical models only)

3 **Program selection button**

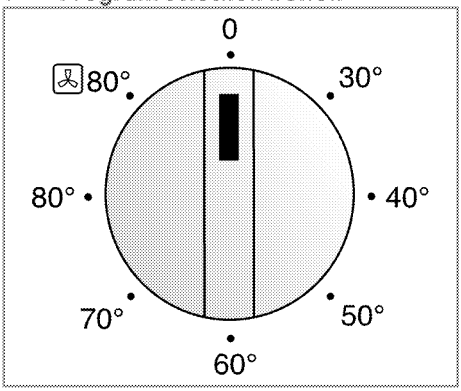

Program selection button-Electronics models

0	Off
40-50	Fermenting, thawing
60-70	Keeping bread warm, thawing, preheating drink containers
80	Keeping meals warm
80	Preheating dishes

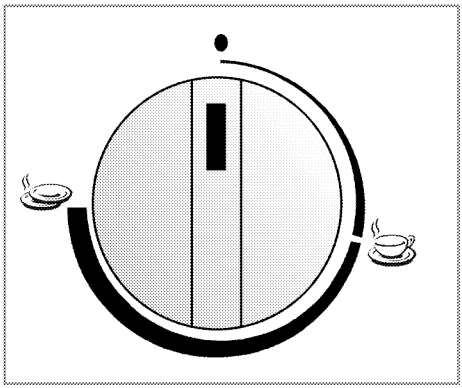

Program selection button-Mechanical models

0	Off
	Cup heating
	Plate heating

Technical specifications

	Electronics models	Mechanical models
Voltage / frequency	220-240 V ~ 50 Hz	220-240 V ~ 50 Hz
Total electric power	800 W	400 W
Fuse	min. 16 A	min. 6 A
Cable type / section	H05VV-FG 3 x 1,5 mm^2	H05VV-FG 3 x 0,75 mm^2
Cable length	max. 2 m	max. 2 m
External dimensions (height / width / depth): 29-cm models	290 mm/ 595 mm/ 545 mm	290 mm/ 595 mm/ 545 mm
External dimensions (height / width / depth): 14 cm models	140 mm/ 595 mm/ 545 mm	140 mm/ 595 mm/ 545 mm
Installation dimensions (height / width / depth) : 29-cm models	292 or 295 mm/ 560 mm/ min.550 mm	292 or 295 mm/ 560 mm/ min.550 mm
Installation dimensions (height / width / depth) : 14 cm models	142 or 145 mm/ 560 mm/ min.550 mm	142 or 145 mm/ 560 mm/ min.550 mm

3 Installation

Product must be installed by a qualified person in accordance with the regulations in force. Otherwise, the warranty shall become void. Manufacturer shall not be held responsible for damages arising from procedures carried out by unauthorized persons, and the product's warranty shall become invalid.

The customer is responsible for the preparation of the location at which the oven will be installed and the necessary electrical wiring.

DANGER:
The product must be installed in accordance with all local electrical regulations.

DANGER:
Prior to installation, visually check if the product has any defects on it.
If so, do not have it installed. Damaged products cause risks for your safety.

Appropriate installation location

This product is designed to be installed into commercially available kitchen furniture. A safety distance must be left between the appliance and the kitchen walls and furniture. See figure (values in mm).

- Surfaces, synthetic laminates and adhesives used must be heat resistant (minimum 100°C).
- Remove the packaging material and transport locks.

Do not install the product next to refrigerators or freezers. The heat emitted by the product will increase the energy consumption of cooling appliances.

Do not use the door and/or handle to carry or move the product.

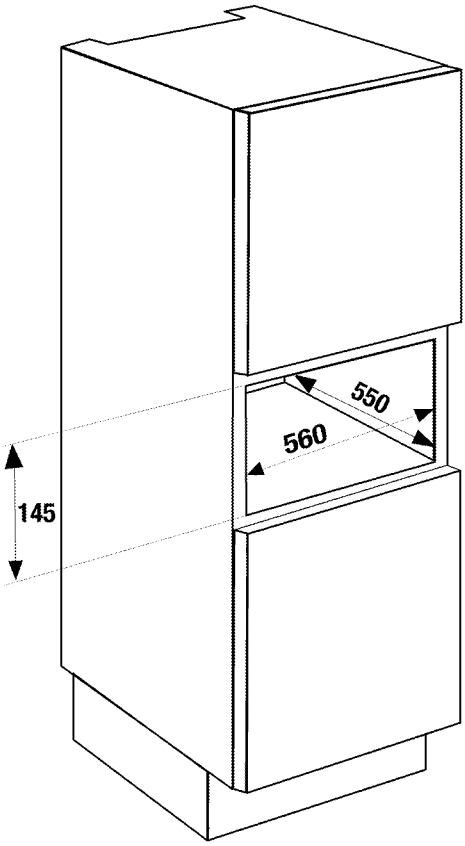

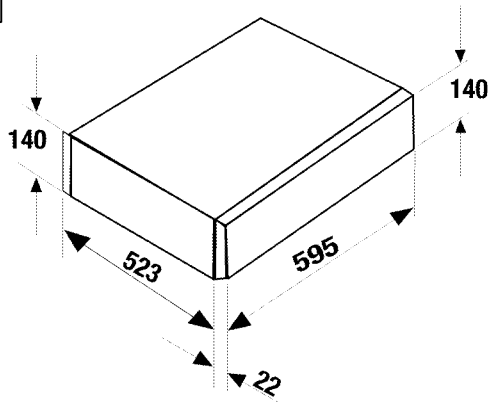

14 cm models

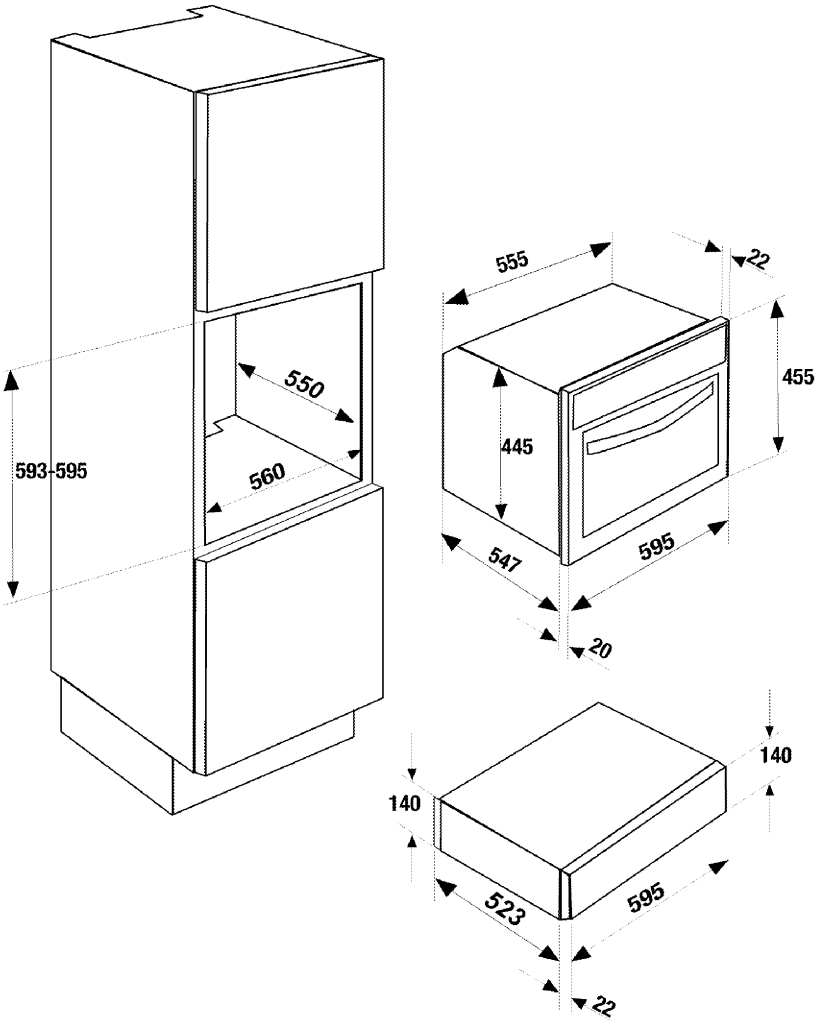

14-cm models - usage with 45-cm ovens

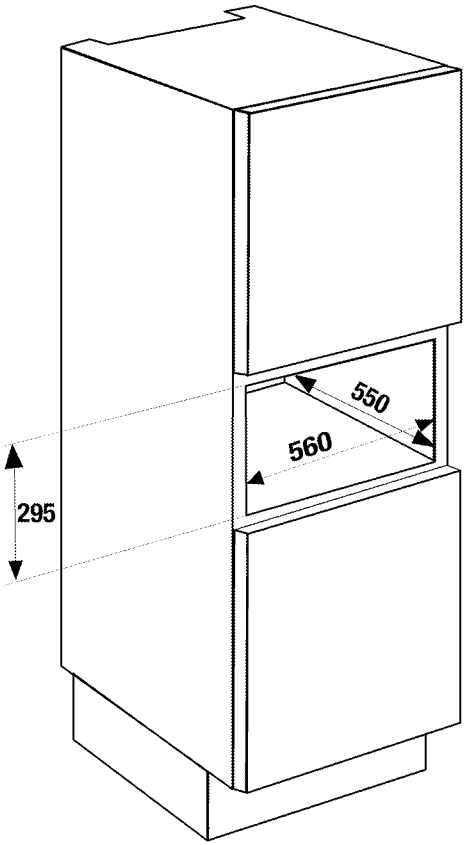

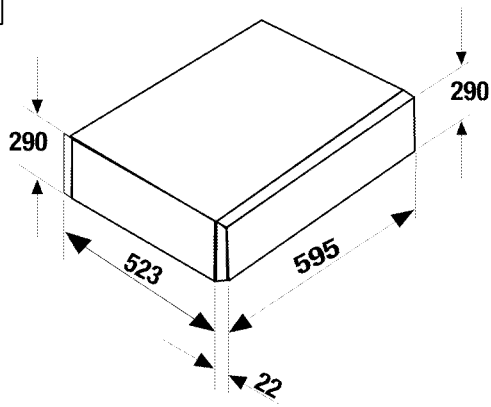

29-cm models

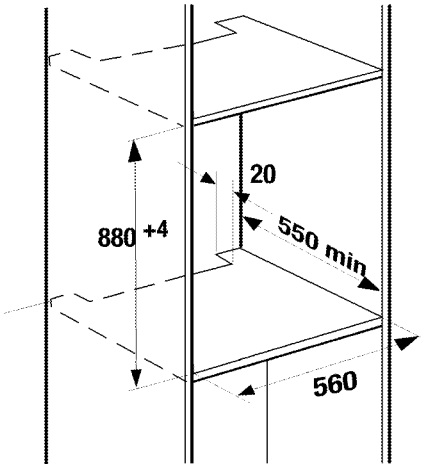
20
880 +4
550 min
560

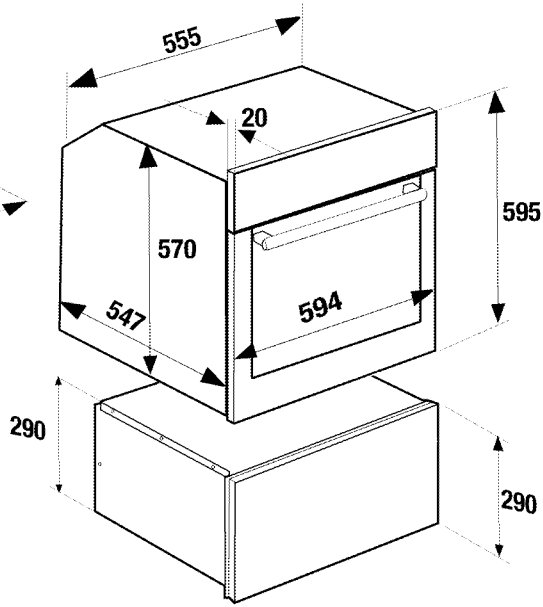
555
20
595
570
547
594
290
290

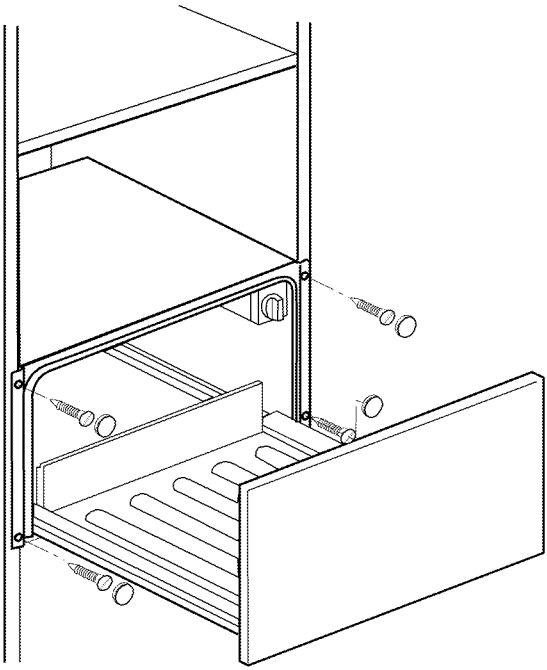

Electrical connection

The product must be installed in accordance with all local gas and electrical regulations. Connect the product to a grounded outlet protected by a fuse complying with the values in the "Technical specifications" table. Do not neglect to have the grounding installation made by a qualified electrician while using the product with or without a transformer. Our company shall not be liable for any damages that will arise when the product is used without grounding in accordance with the local regulations.

Product must be used with a grounded line!
Manufacturer shall not be liable for any damages that will arise due to using the product without a grounding installation.

DANGER:
The product must be connected to the mains supply only by an authorised and qualified person. The product's warranty period starts only after correct installation.
Manufacturer shall not be held responsible for damages arising from procedures carried out by unauthorised persons.

DANGER:
The power cable must not be clamped, bent or trapped or come into contact with hot parts of the product.
A damaged power cable must be replaced by a qualified electrician.
Otherwise, there is risk of electric shock, short circuit or fire!

- Connection must comply with national regulations.
- The mains supply data must correspond to the data specified on the type label of the product. Type label is at the rear wall of the product.
- Power cable of your product must comply with the values in "Technical specifications" table.

DANGER:
Before starting any work on the electrical installation, disconnect the product from the mains supply.
There is the risk of electric shock!

Final check

1. Plug in the power cable and switch on the electrical fuse of the home.
2. Check to see if the product is operational or not.

4 Using the warm keeping drawer

Opening the drawer

Rotate in the arrow direction towards the drawer to open the drawer. The drawer will be opened.

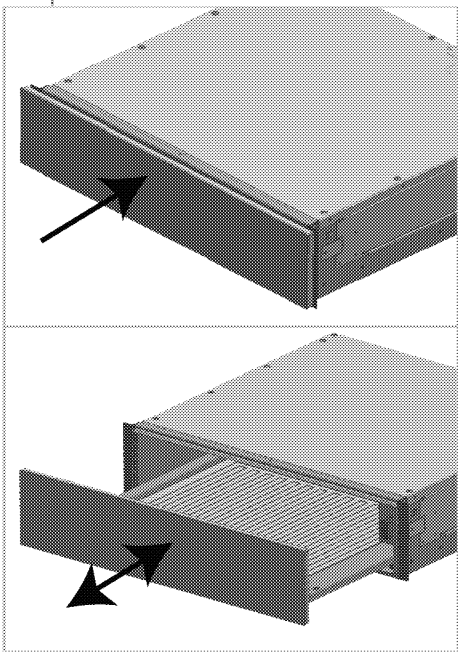

Push the drawer via its cover to close it.

Warm keeping the plates

The product heats only when the draw is fully closed.

In the drawer you can heat the plates or keep the meals warm.

Warming the plates

If the plates are heated then the meals will get cool in a longer time.

General plates

You can load max. 25 kg into the warm keeping drawer. For example you can preheat a menu plate of 6 or 12-person.

14-cm models	
6 x menu plate	Ø 24 cm
6 x soup bowl	Ø 10 cm
1 x service plate	Ø 19 cm
1 x service plate	Ø 17 cm
1 x meat service plate	32 cm.

29-cm models	
12 x menu plate	Ø 24 cm
12 x soup bowl	Ø 10 cm
1 x service plate	Ø 22 cm
1 x service plate	Ø 19 cm
1 x service plate	Ø 17 cm
2 x meat service plate	32 cm

Placing the plates

Spread the plates all over the area as far as possible. It will take longer for higher plate stacks to get warm with respect to single plates.

Drink containers

Heat containers such as espresso cups always heat at or 60-70 °C level. or 80 °C will make the glasses too hot. Risk of burning.

Usage

1. Place the plates into the drawer.
2. Press the on/off switch for the mechanical models.
3. Set the function selection switch to or 80 °C level. For drink containers always select or 60-70 °C level.
4. Close the heating drawer. Warning indicator will lit, the product will be heated.

Preheating time

The preheating time varies depending on the material, thickness, number and height of the plates. Spread the plates all over the area as far as possible.

A 6-person dinner setting will take approx 15-20 minutes.

Turning off the product

Open the drawer. Set the function selection switch to OFF position. For mechanical models, also press the on/off switch to turn it off.

Collecting the plates

Collect the plate using oven gloves or cloth.

The surface of the heating plate is very hot. The bottom plates will be hotter than the top plates.

Warm keeping the meals

Never place the hot pots and pans on to the glass base of the heating drawer. The glass base might get damaged.

Do not overfill the plates to prevent overflowing.

Cover the meals with a heat resistant lid or aluminum foil.

We recommend you to keep the meals warm for max. 1 hour.

Appropriate meals

Appropriate for meat, poultry, fish sauces, vegetables, garnishes and soups.

Usage

1. Place the plates into the drawer.
2. Set the function selection switch 80 °C level and preheat the product for 10 minutes.
3. Close the heating drawer. Warning indicator will lit, the product will be heated.

Turning off the product

Open the drawer. Set the function selection switch to OFF position. For mechanical models, also press the on/off switch to turn it off.

Collecting the plates

Collect the plate using oven gloves or cloth.

Usage table

There are various types of usage are indicated in the table for the warm keeping drawer.

Depending on the indicated cases in the table, you should do a preheating.

Stage	Meals/Plate	Description
40 - 50°C	Delicate deep frozen food, e.g. Cream cake, butter, sausage, cheese.	Defrost
40 - 50°C	Fermenting the yeast dough	Cover it
60 - 70°C	Deep freeze food, e.g. Meat, cake, bread	Defrost
60 - 70°C	Warm keeping the eggs, e.g. Boiled egg, scrambled egg	Preheat the container, cover the meal
60 - 70°C	Warm keeping the bread, e.g. Toast bread, sandwich bread...	Preheat the container, cover the meal
60 - 70°C	Warm heating the drink containers	e.g. espresso cups
60 - 70°C	Delicate meals, e.g. rare cooked meat	Cover the plate
80°C	Warm keeping the meals	Preheat the container, cover the meal
80°C	Warm keeping the drinks	Preheat the container, cover the meal
80°C	Heating the pita, e.g. Wrap, omelet, Tacos	Preheat the container, cover the meal
80°C	Warm keeping the cookies, e.g. Muffins, cookies	Preheat the container, cover the meal
80°C	Melting black chocolate and chocolate topping	Preheat the container, cover the meal
80°C	Preheat the container, cover the meal	Uncovered, approx. 20 minutes
80°C	Warming the plates	Not appropriate for drink containers

5 Maintenance and care

General information

Service life of the product will extend and frequent problems will decrease if the product is cleaned at regular intervals.

Disconnect the product from mains supply before starting maintenance and cleaning works. There is the risk of electric shock!

Allow the product to cool down before you clean it. Hot surfaces may cause burns!

- Clean the product thoroughly after each use. In this way it will be possible to remove cooking residues more easily, thus avoiding these from burning the next time the appliance is used.
- No special cleaning agents are required for cleaning the product. Use warm water with washing liquid, a soft cloth or sponge to clean the product and wipe it with a dry cloth.
- Ensure that all residual fluids are removed after cleaning and also ensure that food materials splattered during cooking are cleaned immediately.
- Do not use cleaning agents that contain acid or chloride to clean the stainless or inox surfaces and the handle. Use a soft cloth with a liquid detergent (not abrasive) to wipe those parts clean, paying attention to sweep in one direction.

The surface might get damaged by some detergents or cleaning materials. Do not use aggressive detergents, cleaning powders/creams or any sharp objects during cleaning.

Do not use steam cleaners for cleaning.

Steel surfaces

Lime, grease, starch and protein stains should be removed immediately. Such stains can cause corrosion beneath.

Products with inox surfaces

Use a mild glass cleaning agent and a soft glass cleaning cloth or a lint-free microfiber cloth. Clean the surface without applying too much pressure and in vertical direction.

Heating plate

Clean the heating plate with hot water and a little amount of detergent.

Removing the Drawer

You can remove the drawer to clean the interior of the drawer.

1. Fully take out the drawer.
2. Remove the 2 screws on the front section.
3. Hold the drawer from front right and left positions and lift approx. 5° upwards.

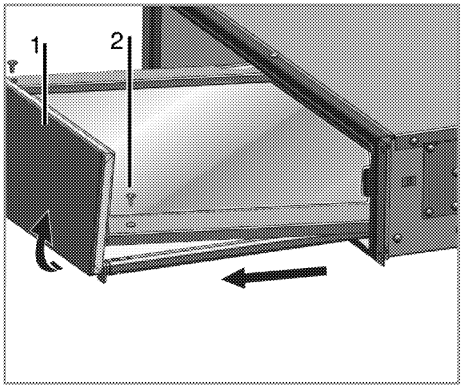

1 Drawer
2 Screw

4. Carefully pull the drawer towards yourself and place aside. Clean the interior of the product with a damp cloth and detergent and wipe it dry.

Never submerge the drawer into water.

Installing the Drawer

Follow the above steps in reverse order to install back the drawer.

Place the drawer on the racks. Pull the right and left side racks to front, until the screws are located in the holes. Secure the screws.

6 Troubleshooting

Before you call the technical service, please check the following points.

Plates and/or meals are cold.

- The product is not turned on >>> *Check if the product is turned on.*
- The drawer is not fully closed >>> *Check if the drawer is fully closed.*
- Power is cut. >>> *Check if there is power. Check the fuses in the fuse box. If necessary, replace or reset the fuses.*

Plates and/or meals are not hot enough.

- Plates and/or meals are not heated for a sufficient amount of time.
- The drawer is left open for a long time.

Warning lamp is flashing.

- Check if the drawer is closed. If you cannot close the drawer, check the position of the stretching hook as indicated in the "Maintenance and cleaning" section.

Warming lamp flashes rapidly while the warm keeping drawer is closed.

- Call the authorised service agent.

Warning lamp not lit.

- Warning lamp is faulty. >>> *Call the authorised service agent.*

The fuse at the fusebox is short circuited.

- Unplug the mains cable and call the authorised service agent.

Consult the Authorized Service Agent or the dealer where you have purchased the product if you can not remedy the trouble although you have implemented the instructions in this section. Never attempt to repair a defective product yourself.

Läs denna bruksanvisning först!

Bästa kund,
Tack för att du har valt att köpa en Grundig-produkt. Vi hoppas att du får ut maximalt från produkten som har tillverkats med hög kvalitet och toppmodern teknik. Läs hela den här bruksanvisningen och alla andra medföljande dokument noggrant innan du använder produkten och behåll den för framtida referens. Om du ger produkten till någon annan ska du se till att bruksanvisningen också följer med. Följ alla varningar och informationen i bruksanvisningen. Kom ihåg att den här bruksanvisningen även kan gälla flera andra modeller. Skillnader mellan modeller är uttryckligen angivna i den här bruksanvisningen.

Förklaring av symboler

I den här bruksanvisningen används följande symboler:

	Viktig information eller användbara användartips.
	Varning för situationer som kan vara livsfarliga eller farliga för egendom.
	Varning för elektrisk stöt.
	Varning för brandrisk.
	Varning för heta ytor.

Arçelik A.Ş.
Karaağaç caddesi No:2-6
34445 Sütlüce/Istanbul/TURKEY

Made in TURKEY

CE

1 Viktiga instruktioner och varningar för säkerhet och miljö 4

Allmän säkerhet ... 4
Elsäkerhet ... 4
Produktsäkerhet ... 5
Avsedd användning ... 6
Barnsäkerhet ... 6
Avfallshantering av den uttjänta produkten 6
Avfallshantering av emballage ... 7
Framtida transport ... 7

2 Allmän Information 8

Översikt ... 8
Tekniska specifikationer ... 9

3 Installaton 10

Lämplig installationsplats ... 10
Elanslutning ... 15

4 Använda värmelådan 16

Varmhållning av plattor ... 16
Varmhållning av måltider ... 17
Användningstabell ... 17

5 Underhåll och rengöring 18

Allmän information ... 18
Ta bort lådan ... 18

6 Felsökning 20

1 Viktiga instruktioner och varningar för säkerhet och miljö

Det här avsnittet innehåller säkerhetsinstruktioner som hjälper dig att undvika skador på person och egendom. Om du inte följer dessa instruktioner kommer det att göra garantin ogiltig.

Allmän säkerhet

- Den här enheten kan användas av barn från 8 år och personer med nedsatt fysisk, känslomässig eller mental förmåga, eller avsaknad av erfarenhet och kunskap om de har fått tillräcklig övervakning eller tillräckliga instruktioner gällande användning av enheten på ett säkert sätt och om de förstår vilka risker som finns inbegripna.
- Barn får inte leka med enheten. Rengöring och användarunderhåll får inte utföras av barn utan övervakning.
- Placera aldrig produkten på ett golv med heltäckningsmatta. Det kan leda till att luftflödet mellan produkten blir för litet och att elektriska delar överhettas. Detta orsakar problem med produkten.
- Installation och reparation måste alltid utföras av auktoriserade serviceombud. Tillverkaren kan inte hållas ansvarig för skador som uppkommit från arbete som utförts av icke auktoriserade personer och kan göra garantin ogiltig. Före installation, läs instruktionerna noggrant.
- Använd inte produkten om den är defekt eller har några synliga skador.
- Kontrollera att produktfunktionsrattarna är avstängda efter varje användning.

Elsäkerhet

- Om produkten är behäftad med fel får den inte användas om den inte repareras av det behöriga serviceombudet. Du kan få en elektrisk stöt!
- Anslut endast produkten till ett jordat uttag med spänning och skydd enligt specifikationerna i Tekniska specifikationer. Den jordade installationen ska göras av en kvalificerad elektriker medan produkten används med eller utan

transformator. Vårt företag ska inte hållas ansvarigt för några problem som uppkommer på grund av att jordningen inte har skett i enlighet med lokala regler.

- Tvätta aldrig produkten genom att spruta eller hälla vatten på den! Du kan få en elektrisk stöt!
- Rör aldrig vid kontakten med våta händer! Dra aldrig ur genom att dra i kabeln, utan greppa alltid om kontakten.
- Produkten måste kopplas ur under installation, underhåll, rengöring och reparation.
- Om strömsladden är skadad måste den bytas av tillverkaren, dess serviceombud eller liknande behöriga personer för att undvika fara.
- Använd bara anslutningskabeln som är specificerad i Tekniska specifikationer.
- Enheten måste installeras så att den här helt frånkopplad från nätverket. Separationen måste göras antingen via en kontakt för huvudström eller en kontakt som är inbyggd i den fasta elinstallationen, i enlighet med konstruktionsföreskrifterna.
- Allt arbete med elektrisk utrustning och elsystem får bara utföras av behöriga fackmän.
- Vid skada slår du av produkten och kopplar bort den från strömkällan. För att göra detta stänger du av säkringen hemma.
- Kontrollera att säkringen är kompatibel med produkten.

Produktsäkerhet

- När produkten används blir exponerade delar heta. Rör inte vid produktens heta ytor. Barn under 8 år ska inte använda produkten utan en övervakande vuxen.
- Förvara inte antändbara material och plastlådor i varmhållningsfacket.
- Frakturer, sprickor och slitage på värmeplattan innebär risk för elchocker. Koppla ur strömkabeln eller brytaren till säkringen. Ring det behöriga serviceombudet.
- Se till att inga antändbara material finns i närheten av produkten, eftersom sidorna kan bli heta under användningen.
- Produkten kan bli het när den används. Rör aldrig vid de

heta brännarna, innersektionerna på ugnen, värmeelement etc.

- Låt inte värmeplattan komma i kontakt med varmhållningsfacket, eftersom den kan skadas.
- Värm inte oöppnade konservburkar eller glasburkar i ugnen. Trycket som bildas i burken kan göra att den spricker.
- Rengör inte produkten med ångrengöring på grund av risken för elektrisk stöt.
- När du fyller på tallrikar i facket ska du alltid ha en grytvante.

Brandskyddsåtgärder;

- Se till att enheten sitter ordentligt inkopplad i vägguttaget för att förhindra gnistbildning.
- Använd inte en skadad eller trasig kabel och inte heller en icke-originalkabel.
- Kontrollera att ingen vätska eller fukt finns i vägguttaget där produkten är inkopplad.

Avsedd användning

- Den här produkten är avsedd för användning i hemmet. Kommersiell användning är inte tillrådligt.
- Tillverkaren ansvarar inte för någon skada som orsakas av felaktig användning eller felhantering.

Barnsäkerhet

- Tillbehören kan bli mycket heta under användning. Små barn ska hållas borta.
- Förpackningsmaterial är farliga för barn. Håll barn borta från förpackningsmaterial. Avyttra alla delar på förpackningen enligt miljöstandarder.
- Elektriska produkter är farliga för barn. Barn ska inte vara nära produkten när den används och de får inte leka med produkten.

Avfallshantering av den uttjänta produkten

I enlighet med WEEE-direktivet för hantering av avfallsprodukter:

Den här produkten gäller under EU WEEE-direktivet (2012/19/EU). Den här produkten är försedd med en klassificeringssymbol för avfallshantering av elektriskt och elektroniskt material (WEEE). Denna produkt är tillverkad med delar av hög kvalitet samt material som kan återanvändas och återvinnas. Produkten får inte slängas i hushållssoporna eller i annat avfall vid livsslut. Ta den till en återvinningsstation för elektrisk och elektronisk utrustning. Kontakta din kommun

för mer information om närmaste återvinningsstation.

I enlighet med RoHS-direktivet:
Produkten du har köpt gäller under EU RoHS-direktivet (2011/65/EU). Den innehåller inga av de farliga eller förbjudna material som anges i direktiven.

Avfallshantering av emballage

- Emballaget är farligt för barn. Förvara emballaget på en säker plats utom räckhåll för barn. Emballaget till den här produkten är tillverkat av återvinningsbart material. Sortera och avfallshantera det i enlighet med lokala lagar och regler gällande avfallshantering. Släng dem inte i hushållssoporna.

Framtida transport

- Spara produktens originalkartong för framtida transport av produkten. Följ instruktionerna på kartongen. Om du inte har originalkartongen kvar ska du packa in produkten i bubbelplast eller tjock kartong, och tejpa ordentligt.

Kontrollera produktens allmänna utseende, om det finns några skador som kan ha uppstått under transport.

2 Allmän Information

Översikt

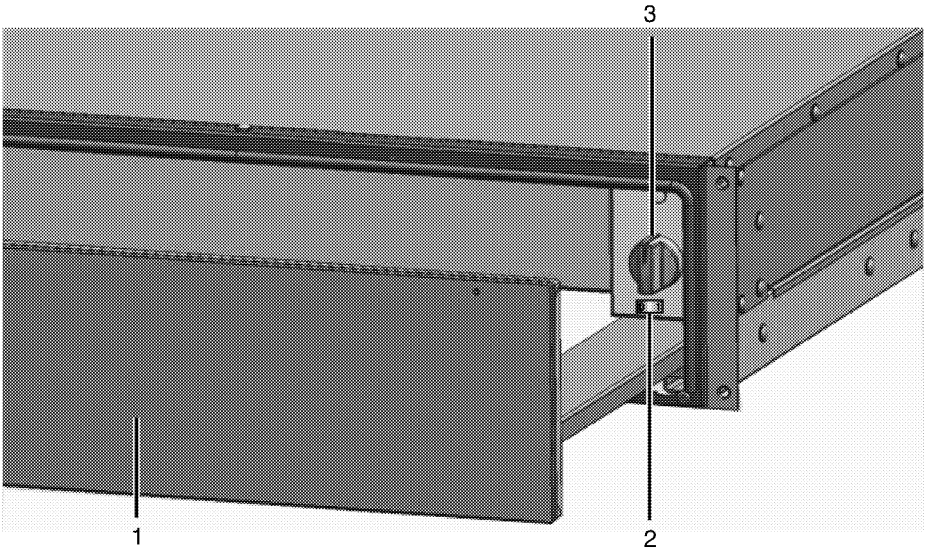

1 Varmhållningsfack
2 Pä/Av-knapp (endast mekaniska modeller)
3 **Programvalsknapp**

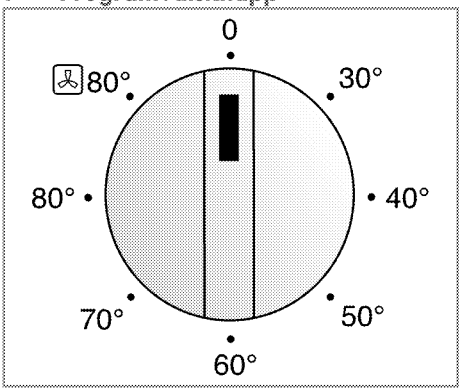

Programvalsknapp-Elektroniska modeller

0	Av
40-50	Jäsdegar, upplining
60-70	Hålla bröd varmt, tina, förvärma dryckeskärl
80	Varmhållning av måltider
80	Förvärmning av maträtter

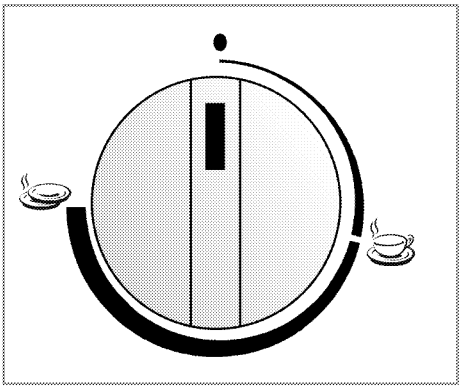

Programvalsknapp-Mekaniska modeller

0	Av
	Koppvärmare
	Tallriksvärmare

Tekniska specifikationer

	Elektroniska modeller	Mekaniska modeller
Spänning / frekvens	220-240 V ~ 50 Hz	220-240 V ~ 50 Hz
Total energiförbrukning	800 W	400 W
Säkring	min. 16 A	min. 6 A
Kabeltyp / sektion	H05VV-FG 3 x 1,5 mm^2	H05VV-FG 3 x 0,75 mm^2
Kabellängd	max. 2 m	max. 2 m
Yttre mått (höjd/bredd/djup): 29 cm modeller	290 mm/ 595 mm/ 545 mm	290 mm/ 595 mm/ 545 mm
Yttre mått (höjd/bredd/djup): 14 cm modeller	140 mm/ 595 mm/ 545 mm	140 mm/ 595 mm/ 545 mm
Installationsmått (höjd/bredd/djup): 29 cm modeller	292 eller 295 mm/ 560 mm/ min.550 mm	292 eller 295 mm/ 560 mm/ min.550 mm
Installationsmått (höjd/bredd/djup): 14 cm modeller	142 eller 145 mm/ 560 mm/ min.550 mm	142 eller 145 mm/ 560 mm/ min.550 mm

3 Installaton

Produkten måste installeras av en behörig person i enlighet med gällande regler. Annars kommer garantin att bli ogiltig. Tillverkaren kan inte hållas ansvarig för skador som uppkommit från arbete som utförts av icke auktoriserade personer och produkten ska bli ogiltig.

Kunden ansvarar för att förbereda platsen där ugnen ska installeras, samt nödvändiga elkablage.

FARA:
Produkten måste installeras i enlighet med lokala lagar och regler avseende el.

FARA:
Innan installation ska du kontrollera produkten visuellt att den inte är defekt. Om den här defekt ska den inte installeras. Skadade produkter kan orsaka säkerhetsrisker.

Lämplig installationsplats

Den här produkten är utformad att installeras i kommersiellt tillgängliga köksmöbler. Ett säkerhetsavstånd måste lämnas mellan enheten och köksväggarna och -möblerna. Se bilden (värden in mm).

- Ytor, syntetiska laminat och vidhäftande material måste vara värmeresistenta (minst 100 °C).
- Avlägsna förpackningsmaterial och transportlås.

Installera inte produkten intill kylskåp eller frys. Värme som produkten avger ökar energiförbrukningen för kylapparater.

Använd inte luckan och/eller handtaget när du lyfter eller flyttar produkten.

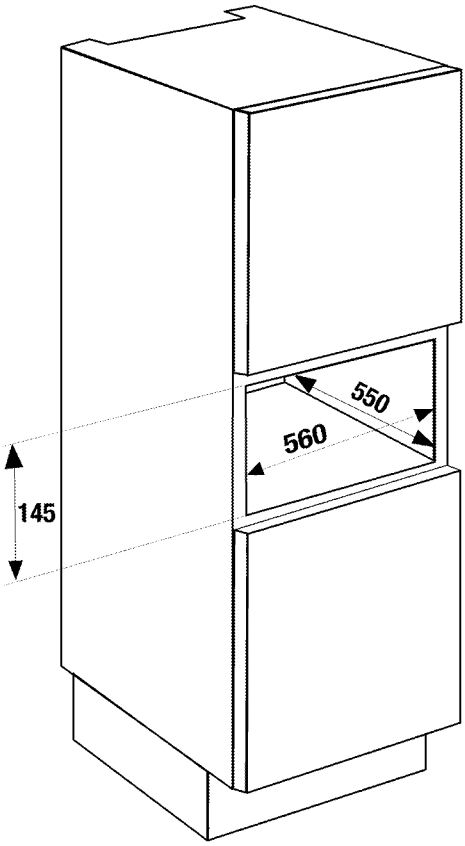

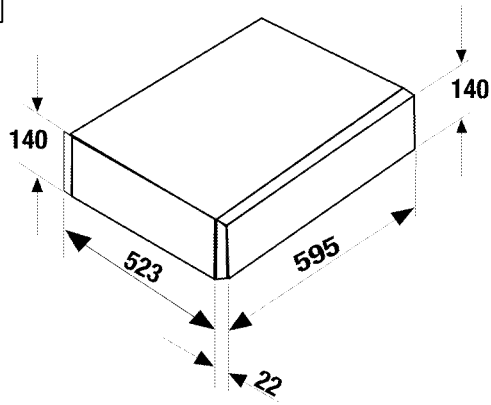

14 cm modeller

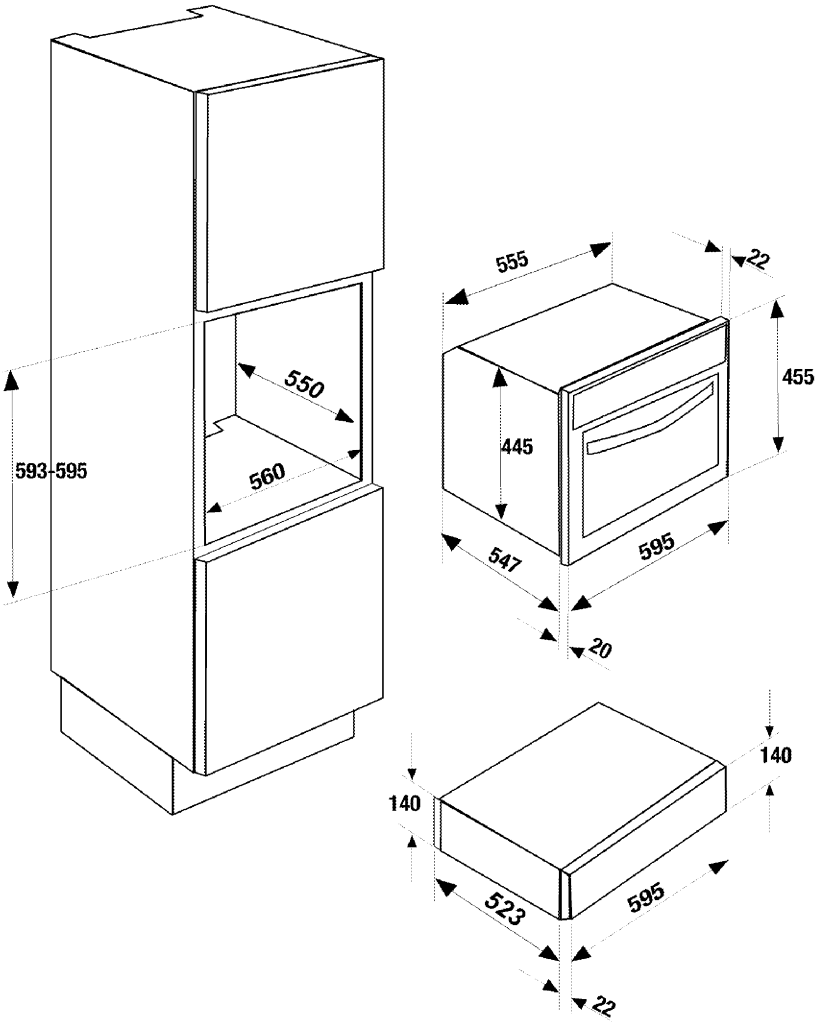

14-cm modeller - användning med 45-cm ugnar

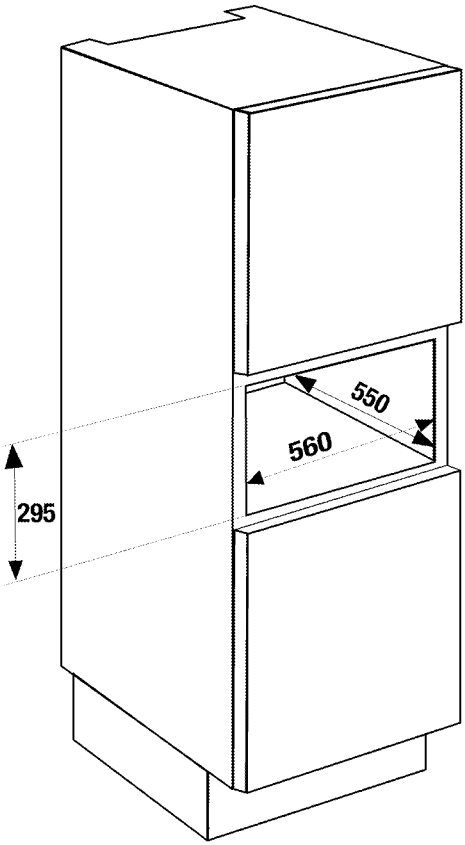

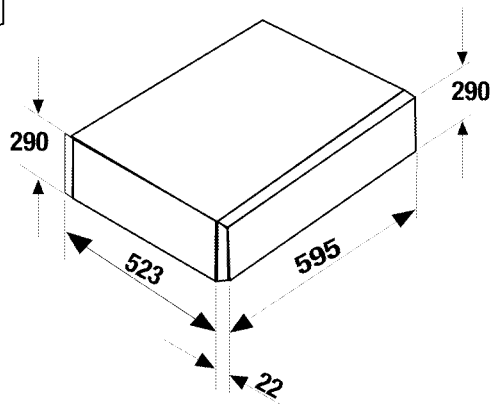

29 cm modeller

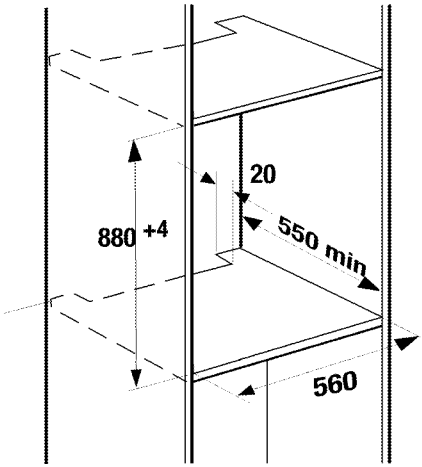
20
880 +4
550 min
560

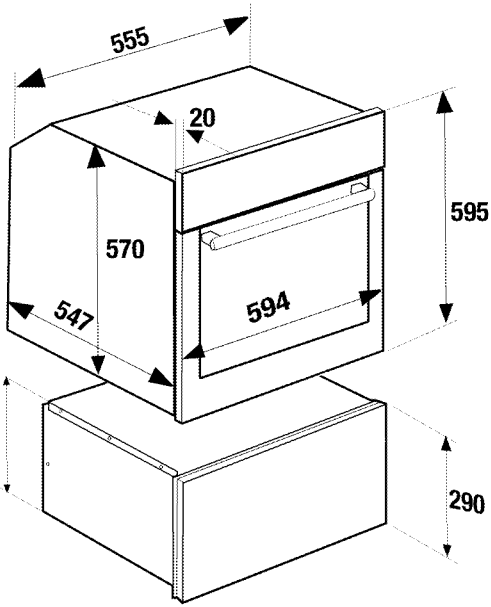
555
20
595
570
547
594
290
290

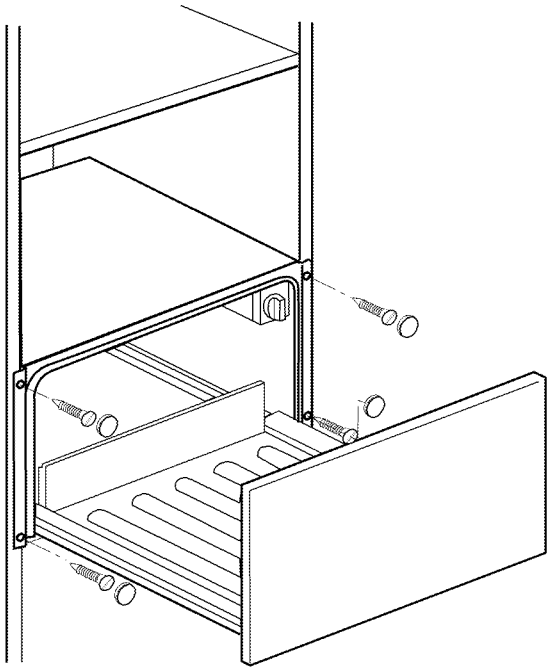

Elanslutning

Produkten måste installeras i enlighet med lokala lagar och regler avseende el och gas. Anslut produkten till ett jordat uttag som är skyddat av säkringen i enlighet med värdena i tabellen över "Tekniska specifikationer". Den jordade installationen ska göras av en kvalificerad elektriker medan produkten används med eller utan transformator. Vårt företag kan inte hållas ansvarig för skador som uppstått på grund av att produkten har används utan en jordad installation, i enlighet med lokala lagar och regler.

Produkten måste använda jordad el!
Tillverkaren kan inte hållas ansvarig för skador som uppstår under anvädning av produkten utan en jordad elinstallation.

FARA:
Produkten får endast anslutas till el av en auktoriserad och behörig person. Produktens garantiperiod starter efter en korrekt installation.
Tillverkaren kan inte hållas ansvarig för skador som uppkommit från arbete som utförts av icke auktoriserade personer.

FARA:
Strömsladden får inte klämmas, böjas, klämmas eller komma i kontakt med produktens heta delar.
En skadad strömsladd måste bytas ut av en behörig elektriker. Annars finns risk för elektrisk stöt, kortslutning eller brand!

- Anslutningen måste följa nationella lagar och regler.
- Strömdata måste överensstämma med de data som anges på märkplåten på produkten. Typetiketten finns på baksidan av produkten.
- Produktens strömsladd måste följa värdena i "Tekniska specifikationer".

FARA:
Koppla ur produkten från strömkällan innan du påbörjar något arbete på elinstallationen.
Du kan få en elektrisk stöt!

Slutkontroll

1. Anslut strömsladden och slå på produktens säkring.
2. Kontrollera för att se om produkten är funktionell eller inte.

4 Använda värmelådan

Öppna lådan

Vrid i pilens riktning mot lådan för att öppna den. Lådan öppnas.

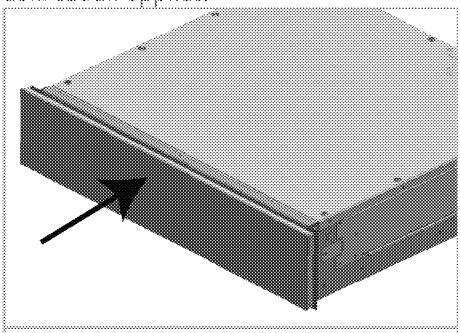

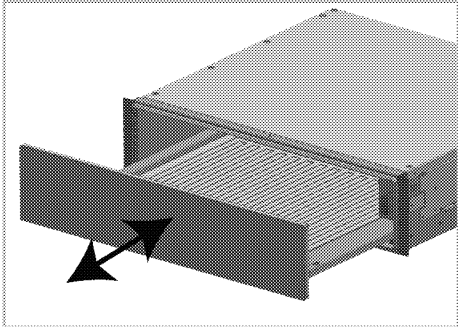

Tryck in lådan i luckan för att stänga den.

Varmhållning av plattor

Produkten värms bara när facket är helt stängt.

I facket kan du värma tallrikar eller hålla maträtterna varma.

Varmhållning av plattor

Om tallrikarna värms upp svalnar måltiderna på längre tid.

Allmänna tallrikar

Du kan fylla på max 25 kg i varmhållningsfacket. Du kan exempelvis förvärma en menytallrik för 6 eller 12 personer.

14 cm modeller	
6 x menytallrik	Ø 24 cm
6 x soppskål	Ø 10 cm
1 x servicetallrik	Ø 19 cm
1 x servicetallrik	Ø 17 cm
1 x måltidsservicetallrik	32 cm.

29 cm modeller	
12 x menytallrik	Ø 24 cm
12 x soppskål	Ø 10 cm
1 x servicetallrik	Ø 22 cm
1 x servicetallrik	Ø 19 cm
1 x servicetallrik	Ø 17 cm
2 x måltidsservicetallrik	32 cm

Påfyllning av tallrikar

Fördela tallrikarna över hela området, så långt bort som möjligt. Det tar längre tid för högre tallriksstaplar att bli varma, jämfört med enstaka tallrikar.

Dryckeskärl

Värmekärl, såsom expressomuggar värms alltid på eller 60-70 °C nivån. eller 80 °C värmer glasen. Risk för brännskada!

Användning

1. Fyll på tallrikarna i facket.
2. På mekaniska modeller ska du trycka på på-/av-reglaget.
3. Ställ in funktionsväljarknappen på eller 80 °C nivå. För dryckeskärl ska du alltid välja eller 60-70 °C nivån.
4. Stäng uppvärmningsfacket. Varningsindikatorn tänds och produkten värms upp.

Förvärmningstid

Förvärmningstiden varierar beroende på material, tjocklek, antal och höjd på tallrikarna. Fördela tallrikarna över hela området, så långt bort som möjligt.
En middag för 6 personer tar omkring 15-20 minuter.

Slå av produkten

Öppna facket. Ställ in funktionsväljarknappen på läget AV. På mekaniska modeller ska du även trycka på på-/av-reglaget för att stänga av.

Insamling av tallrikar

Samla ihop plåten med handskarna eller en trasa.

Värmeplåtens ovansida blir mycket het. Plåtarnas botten blir hetare än toppen.

Varmhållning av måltider

Placera aldrig heta kastruller och pannor på glasbasen till värmefacket. Glasbotten kan skadas.

Fyll inte på för mycket på tallrikarna för att förhindra att det rinner över.

Täck över rätterna med ett värmeresistent lock eller aluminiumfolie.

Vi rekommenderar att du håller maten varm i max 1 timme.

Lämpliga måltider

Passar för kött, kyckling, fisksås, grönsaker, garnityr och soppor.

Användning

1. Fyll på tallrikarna i facket.
2. Ställ in funktionsväljaren på inställningen 80 °C och förvärm i 10 minuter.
3. Stäng uppvärmningsfacket. Varningsindikatorn tänds och produkten värms upp.

Slå av produkten

Öppna facket. Ställ in funktionsväljarknappen på läget AV. På mekaniska modeller ska du även trycka på på-/av-reglaget för att stänga av.

Insamling av tallrikar

Samla ihop plåten med handskarna eller en trasa.

Användningstabell

Det finns olika användningstyper som indikeras i tabellen för värmehållningsfacket. Beroende på vad som anges i tabellen ska du göra en förvärmning.

Steg	Måltider/rätt	Beskrivning
40 - 50°C	Djupfrysta smårätter, t.ex. creme-kakor, smör, korv, ost.	Avfrostning
40 - 50°C	Jäst deg	Täck över
60 - 70°C	Djupfryst mat, t.ex. kött, kakor, bröd	Avfrostning
60 - 70°C	Varmhållning av ägg, t.ex. kokta ägg, äggröra	Förvärm behållaren, täck över maträtten
60 - 70°C	Värmehållning av bröd, rostat bröd, pain riche...	Förvärm behållaren, täck över maträtten
60 - 70°C	Värmehållning av dryckeskärl	t.ex. espressokoppar
60 - 70°C	Ömtåliga maträtter, t.ex. rött kött	Täck över tallriken
80°C	Varmhållning av måltider	Förvärm behållaren, täck över maträtten
80°C	Varmhållning av drycker	Förvärm behållaren, täck över maträtten
80°C	Värma pitabrödet, t.ex. wraps, omelett, tacos	Förvärm behållaren, täck över maträtten
80°C	Varmhållning av kakor, t.ex. muffins, kakor	Förvärm behållaren, täck över maträtten
80°C	Smälta blockchoklad och chokladtopping	Förvärm behållaren, täck över maträtten
80°C	Förvärm behållaren, täck över maträtten	Ej täckt, omkring 20 minuter
80°C	Varmhållning av plattor	Ej lämpligt för dryckeskärl

5 Underhåll och rengöring

Allmän information

Produktens servicelivslängd ökar och vanliga problem minskar i omfattning om produkten rengörs med jämna mellanrum.

Koppla från produkten från strömkällan innan du påbörjar underhåll och rengöring. Du kan få en elektrisk stöt!

Låt produkten svalna före rengöring. Heta ytor kan orsaka brännskador!

- Rengör produkten noggrant efter varje användning. På detta sätt är det möjligt att enklare ta bort tillagningsrester genom att undvika att de bränns in nästa gång apparaten används.
- Inga speciella rengöringsmedel behövs för rengöring av produkten. Använd varmvatten med diskmedel, en mjuk trasa eller svamp när du rengör produkten, och torka den sedan med en torr trasa.
- Se till att alla rester av vätskor tas bort efter rengöringen och säkerställ att all mat som skvätt ut under tillagningen omedelbart avlägsnas.
- Använd inte rengöringsmedel som innehåller syra eller klor när du rengör rostfria ytor eller inox-ytor och handtaget. Använd en mjuk trasa med diskmedel (utan slipmedel) för att torka dessa delar rena, var noga med att torka i en riktning.

Ytan kan skadas av vissa rengöringsmedel eller rengöringsmaterial. Använd inte aggressiva rengöringsmedel, skurpulver/-mjölk eller några vassa föremål under rengöring.

Använd inte ångrengörare för rengöring.

Stålytor

Avlagringar, fett, stärkelse och proteinfläckar ska omedelbart tas bort. Sådana fläckar kan orsaka korrosion undertill.

Produkter med inox-ytor

Använd ett milt glasrengöringsmedel och en mjuk trasa för rengöringen, eller en luddfri mikrofibertrasa. Rengör ytan utan att använda för mycket tryck och i vertikal riktning.

Värmeplatta

Rengör värmeplåten med vatten och lite diskmedel.

Ta bort lådan

Du kan dra ut lådan för att rengöra den invändigt.

1. Dra ut lådan helt.
2. Avlägsna de 2 skruvarna på främre delen:
3. Håll i lådan från främre höger och vänster position och lyft omkring 5° uppåt.

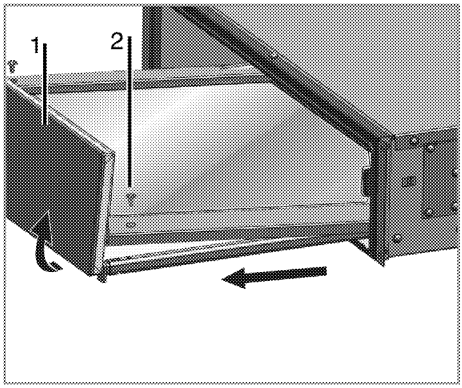

1 Fack

2 Skruv

4. Dra försiktigt ut lådan mot dig och ställ den åt sidan. Rengör inteiören med en våt trasa och torka dem torra.

Sänk aldrig ned lådan i vatten.

Installera lådan

Följ stegen ovan i omvänd ordning för att installera bakre lådan.
Placera lådan på skenorna. Dra ut höger och vänster skena framåt tills skruvarna ligger i hålen. Spänn åt skruvarna.

6 Felsökning

Kontrollera följande punkter innan du kallar på teknisk support.

Tallrikar och/eller måltider är kalla.

- Produkten är inte påslagen >>> *Kontrollera om produkten är påslagen.*
- Facket är inte ordentligt stängt >>> *Kontrollera att facket är ordentligt stängt.*
- Strömmen är bruten. >>> *Kontrollera om det finns ström. Kontrollera säkringarna i säkringsboxen. Byt eller återställ dem vid behov.*

Tallrikar och/eller måltider är inte tillräckligt varma.

- Tallrikar och/eller måltider värms inte upp under en lagom lång tidsperiod.
- Detta kan vara ett tecken på att facket har lämnats öppet en lång stund.

Varningslampan blinkar.

- Kontrollera att facket är stängt. Om den inte kan stängas ska du kontrollera positionen för spänningskrokarna enligt beskrivningen i avsnittet "Skötsel och rengöring".

Värmelampan blinkar snabbt när värmefacket är stängt.

- Ring det behöriga serviceombudet.

Varningslampan är inte tänd.

- Varningslampan fungerar inte. >>> *Ring det behöriga serviceombudet.*

Säkringen i säkringsoxen är kortsluten.

- Koppla ur strömkabeln och kontakta auktoriserat serviceombud.

Kontakta ett auktoriserat serviceombud eller den återförsäljare som sålde produkten till dig, om du inte kan lösa problemet med hjälp av instruktionerna i det här avsnittet. Försök aldrig att reparera en defekt produkt på egen hand.

Leggere questo manuale utente come prima cosa!

Gentile cliente,
Grazie per aver scelto un apparecchio Grundig. Vi auguriamo di ottenere i migliori risultati da questo apparecchio, realizzato con tecnologia di alta qualità e di avanguardia. Pertanto, di leggere questo manuale utente e tutta la documentazione allegata con attenzione prima di usare l'apparecchio e di conservarli per riferimento futuro. Se l'apparecchio viene trasferito ad un'altra persona, bisogna consegnare anche il manuale. Seguire tutte le avvertenze e le informazioni del manuale utente.
Ricordare che questo manuale utente può essere applicabile anche a vari altri modelli. Le differenze tra i modelli sono identificate nel manuale.

Spiegazione dei simboli

In questo manuale utente si usano i simboli che seguono:

Informazioni importanti o consigli utili sull'uso.

Avvertenza per situazioni pericolose per la vita e la proprietà.

Avvertenza per shock elettrico.

Avvertenza per rischio di incendio.

Avvertenza per superfici calde.

Arçelik A.Ş.
Karaağaç caddesi No:2-6
34445 Sütlüce/Istanbul/TURKEY

Made in TURKEY

1 Istruzioni importanti e avvertenze per sicurezza e ambiente 4

Sicurezza generale 4
Sicurezza elettrica 4
Sicurezza del prodotto 5
Uso previsto 6
Sicurezza dei bambini 6
Smaltimento di vecchi prodotti 7
Smaltimento del materiale di imballaggio . 7
Smaltimento di vecchi prodotti 7

2 Informazioni generali 8

Panoramica 8
Specifiche tecniche 9

3 Installazione 10

Posizione adeguata di montaggio 10
Collegamento elettrico 15

4 Utilizzo del cassetto per tenere in caldo 16

Tenere in caldo le piastre 16
Tenere in caldo i pasti 17
Tabella d'uso 18

5 Manutenzione e cura 19

Informazioni generali 19
Rimozione del cassetto 19

6 Ricerca e risoluzione dei problemi 21

1 Istruzioni importanti e avvertenze per sicurezza e ambiente

Questa sezione contiene istruzioni per la sicurezza che aiutano a proteggere dal rischio di lesioni personali o danni alla proprietà. La mancata osservanza di queste istruzioni priva la garanzia di validità.

Sicurezza generale

- Questo apparecchio può essere utilizzato da bambini con età superiore agli 8 anni e da persone con capacità fisiche, sensoriali o mentali ridotte, o che manchino di esperienza e conoscenza, purché ricevano la supervisione e le istruzioni sull'uso dell'apparecchio in modo sicuro e comprendano i rischi coinvolti.
- I bambini non devono giocare con l'apparecchio. Pulizia e manutenzione da parte dell'utente non devono essere eseguite da bambini senza supervisione.
- Non posizionare mai l'apparecchio su un pavimento coperto da tappeto. Altrimenti la mancanza di flusso di aria al di sotto dell'apparecchio provoca il surriscaldamento delle parti elettriche. Questo provocherà problemi all'apparecchio.
- Le procedure di installazione e riparazione devono essere sempre eseguite da agenti autorizzati per l'assistenza. Il produttore non sarà considerato responsabile dei danni derivanti da procedure eseguite da persone non autorizzate e potrebbe considerare non valida la garanzia. Prima dell'installazione, leggere le istruzioni con attenzione.
- Non utilizzare il prodotto se è difettoso o se presenta danni visibili.
- Controllare che le manopole delle funzioni dell'apparecchio siano disattivate dopo ogni uso.

Sicurezza elettrica

- In caso di guasti all'apparecchio, non utilizzarlo a meno che non venga riparato da un agente autorizzato per l'assistenza. C'è il rischio di shock elettrico!
- Collegare l'apparecchio solo ad una presa messa a

terra/linea con tensione e protezione secondo quanto specificato in "Specifiche tecniche". Far eseguire la messa a terra da un elettricista qualificato quando si usa il prodotto con o senza un trasformatore. La nostra azienda non sarà responsabile di problemi derivanti dall'uso dell'apparecchio senza messa a terra conforme ai regolamenti locali.

- Non lavare mai l'apparecchio spargendo o versando acqua su di esso! C'è il rischio di shock elettrico!
- Non toccare mai la spina con le mani bagnate! Non scollegare mai tirando dal cavo, tirare sempre dalla presa.
- L'apparecchio deve essere scollegato durante le procedure di installazione, manutenzione, pulizia e riparazione.
- Se il cavo di alimentazione dell'apparecchio è danneggiato, deve essere sostituito dal produttore, da un agente per l'assistenza o da persona similmente qualificata, per evitare rischi.
- Usare solo il cavo di collegamento specificato in "Specifiche tecniche".
- L'apparecchio deve essere installato in modo che possa essere completamente scollegato dalla rete. La separazione deve essere garantita da una presa di rete o da un interruttore integrato nell'installazione elettrica fissa, secondo i regolamenti di costruzione.
- Tutti gli interventi su apparecchi e sistemi elettrici possono essere eseguiti solo da personale qualificato e autorizzato.
- In caso di danni, spegnere il prodotto e scollegarlo dalla rete. Per farlo, disattivare il fusibile domestico.
- Assicurarsi che la corrente del fusibile sia compatibile con il prodotto.

Sicurezza del prodotto

- Quando l'apparecchio è in funzione, le sue parti esposte saranno calde. Non toccare l'apparecchio né gli elementi di riscaldamento. I bambini di età inferiore agli 8 anni non devono avvicinarsi

all'apparecchio senza la supervisione di un adulto.
- Non conservare materiali infiammabili e le custodie di plastica nel cassetto per tenere in caldo.
- Rotture, lesioni e strappi della piastra di riscaldamento comportano il rischio di elettrocuzione. Scollegare il cavo di rete o l'interruttore del fusibile. Contattare l'agente autorizzato per l'assistenza.
- Non mettere materiali infiammabili vicini al prodotto poiché i lati diventano caldi durante l'uso.
- Il prodotto può diventare caldo durante l'uso. Non toccare le parti calde, le sezioni interne, i riscaldatori, ecc.
- Non mettere la piastra di riscaldamento a contatto con il cassetto per tenere in caldo, poiché potrebbe danneggiarsi.
- Non riscaldare lattine chiuse e barattoli di vetro nel forno. La pressione che si può crea nel barattolo può farlo esplodere.
- Non pulire l'apparecchio con pulitori a vapore a causa del rischio di shock elettrico.
- Quando si caricano le piastre nel cassetto, utilizzare sempre un guanto da cucina.

Per la sicurezza antincendio dell'apparecchio:
- Assicurare che il dispositivo sia collegato in modo sicuro alla presa elettrica per impedire un eventuale arco elettrico.
- Non utilizzare cavi rotti o danneggiati o diversi da quello originale.
- Assicurarsi che non vi sia liquido o umidità sulla presa elettrica a cui si collegherà l'apparecchio.

Uso previsto
- Questo prodotto è progettato per uso domestico. L'uso commerciale non è ammesso.
- Il produttore non sarà responsabile per danni provocati da uso o gestione non corretti.

Sicurezza dei bambini
- Le parti accessibili possono diventare calde durante l'uso. I bambini devono essere tenuti lontani.
- I materiali di imballaggio sono pericolosi per i bambini. Tenere i bambini lontani dai materiali di imballaggio. Smaltire tutte le parti

dell'imballaggio secondo gli standard ambientali.

- Gli apparecchi elettrici sono pericolosi per i bambini. Tenere i bambini lontano dall'apparecchio mentre è in uso e non lasciarli giocare con lo stesso.

Smaltimento di vecchi prodotti

Conformità alla direttiva WEEE e allo smaltimento dei rifiuti:

Questo apparecchio è conforme alla Direttiva UE WEEE (2012/19/EU). Questo apparecchio riporta il simbolo di classificazione per i rifiuti delle apparecchiature elettriche ed elettroniche (WEEE).
Questo apparecchio è stato realizzato con parti e materiali di alta qualità che possono essere riutilizzati e sono adatti ad essere riciclati. Non smaltire i rifiuti dell'apparecchio con i normali rifiuti domestici e gli altri rifiuti alla fine della vita di servizio. Portarlo al centro di raccolta per il riciclaggio di apparecchiature elettriche ed elettroniche. Consultare le autorità locali per conoscere la collocazione di questi centri di raccolta.

Conformità alla Direttiva RoHS:
L'apparecchio acquistato è conforme alla Direttiva UE RoHS (2011/65/EU). Non contiene materiali pericolosi o proibiti specificati nella Direttiva.

Smaltimento del materiale di imballaggio

- I materiali di imballaggio sono pericolosi per i bambini. Tenere i materiali di imballaggio in un luogo sicuro, fuori dalla portata dei bambini. I materiali di imballaggio del prodotto sono realizzati con materiali riciclabili. Smaltirli in modo corretto e dividerli secondo le istruzioni per i rifiuti riciclabili. Non smaltirli con i normali rifiuti domestici.

Smaltimento di vecchi prodotti

- Conservare il cartone originale del prodotto e trasportare il prodotto in esso. Seguire le istruzioni sul cartone. Se non si ha il cartone originale, imballare il prodotto nella carta con le bolle o in un cartone spesso e assicurarlo con nastro adesivo.

Controllare l'aspetto generale del prodotto per eventuali danni che potrebbero essersi verificati durante il trasporto.

2 Informazioni generali

Panoramica

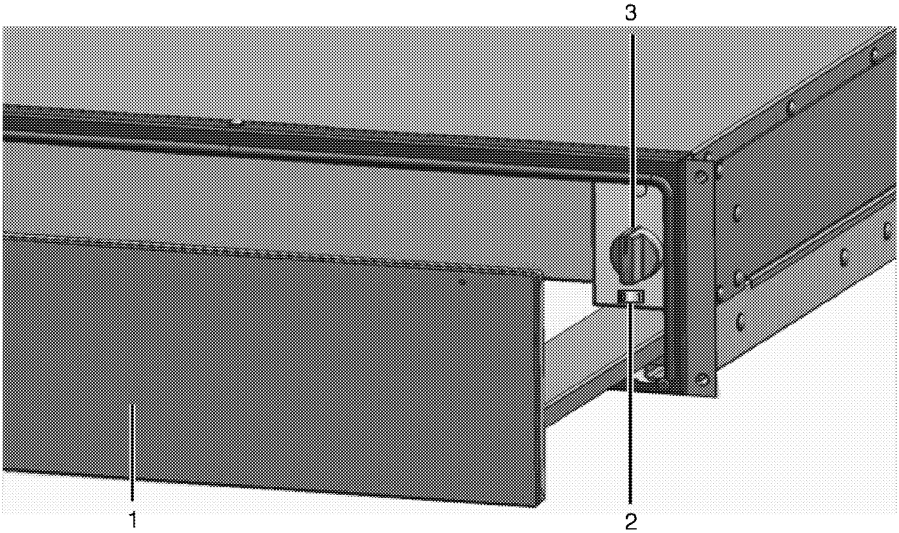

1 Cassetto per tenere in caldo
2 Tasto ON/OFF (solo per modelli meccanici)
3 **Tasto Program selection (selezione del programma)**

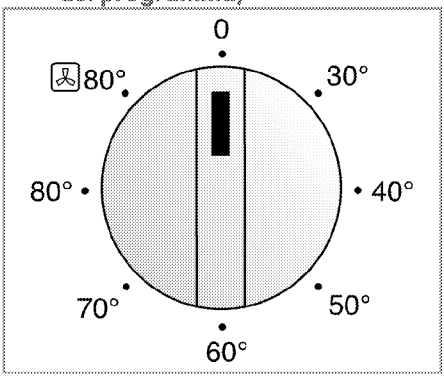

Tasto Program selection (selezione del programma)-Modelli elettronici

0	Off
40-50	Fermentazione, scongelamento
60-70	Per tenere il pane in caldo, scongelare, pre-riscaldare contenitori di bevande
80	Tenere i pasti in caldo
80	Pre-riscaldamento piatti

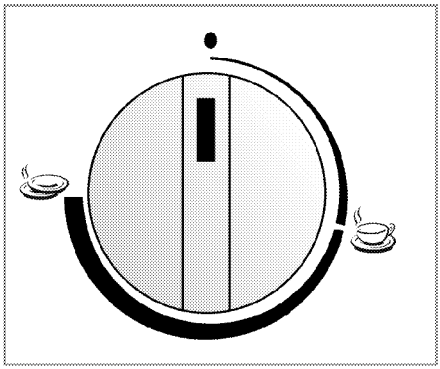

Tasto Program selection (selezione del programma)-Modelli meccanici

0	Off
	Riscaldamento tazza
	Riscaldamento piastra

Specifiche tecniche

	Modelli elettronici	Modelli meccanici
Tensione / frequenza	220-240 V ~ 50 Hz	220-240 V ~ 50 Hz
Alimentazione elettrica totale	800 W	400 W
Fusibile	min. 16 A	min. 6 A
Tipo/sezione cavo	H05VV-FG 3 x 1,5 mm^2	H05VV-FG 3 × 0,75 mm^2
Lunghezza cavo	max. 2 m	max. 2 m
Dimensioni esterne (altezza/larghezza/profondità): Modelli 29 cm	290 mm/ 595 mm/ 545 mm	290 mm/ 595 mm/ 545 mm
Dimensioni esterne (altezza/larghezza/profondità): Modelli 14 cm	140 mm/ 595 mm/ 545 mm	140 mm/ 595 mm/ 545 mm
Dimensioni installazione (altezza/larghezza/profondità): Modelli 29 cm	292 o 295 mm/ 560 mm/ min.550 mm	292 o 295 mm/ 560 mm/ min.550 mm
Dimensioni installazione (altezza/larghezza/profondità): Modelli 14 cm	142 o 145 mm/ 560 mm/ min.550 mm	142 o 145 mm/ 560 mm/ min.550 mm

3 Installazione

Il prodotto deve essere installato da una persona qualificata secondo i regolamenti in vigore. Altrimenti la garanzia non sarà valida. Il produttore non sarà considerato responsabile dei danni derivanti da procedure eseguite da persone non autorizzate e la garanzia del prodotto potrebbe perdere validità.

Il cliente è responsabile della preparazione del luogo di installazione del forno e del necessario cablaggio elettrico.

PERICOLO:
L'apparecchio deve essere installato secondo i regolamenti locali per l'elettricità.

PERICOLO:
Prima dell'installazione controllare visivamente se il prodotto presenta difetti.
Se è così, non installarlo. Prodotti danneggiati provocano rischi per la sicurezza.

Posizione adeguata di montaggio

Questo apparecchio è concepito per essere installato nei mobili da cucina disponibili in commercio. Bisogna porre un dispositivo di sicurezza tra l'apparecchio e le pareti e i mobili della cucina. Vedere la figura (valori in mm).

- Superfici, laminati sintetici e adesivi usati devono essere resistenti al calore (100 C minimo).
- Rimuovere i materiali di imballaggio e i blocchi per il trasporto.

Non installare l'apparecchio vicino ad un frigorifero o congelatore. Il calore emesso dall'apparecchio porta ad un accresciuto consumo energetico da parte delle unità di raffreddamento.

Non usare sportello e/o maniglia per portare o spostare il prodotto.

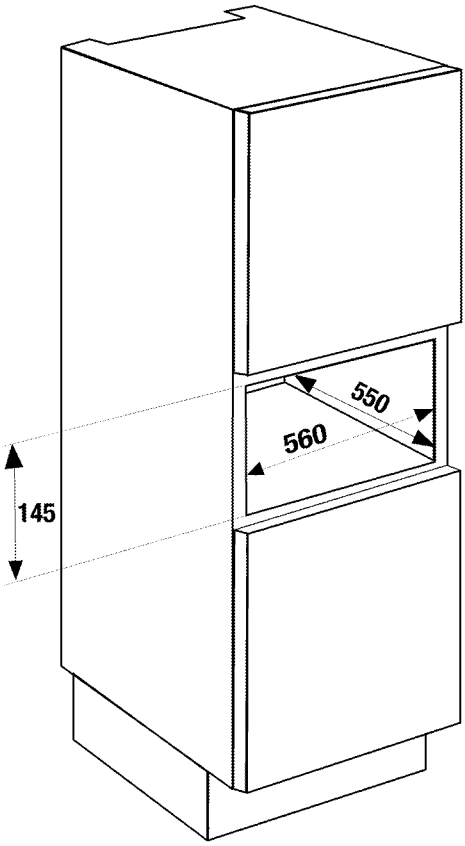

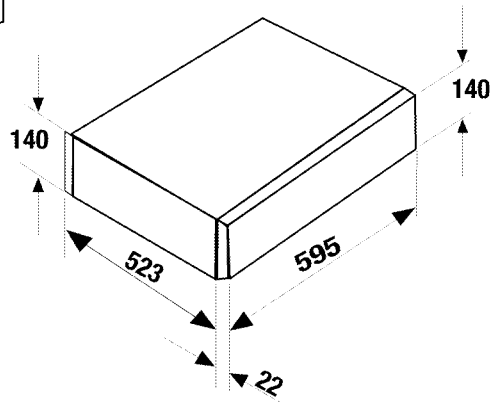

Modelli 14 cm

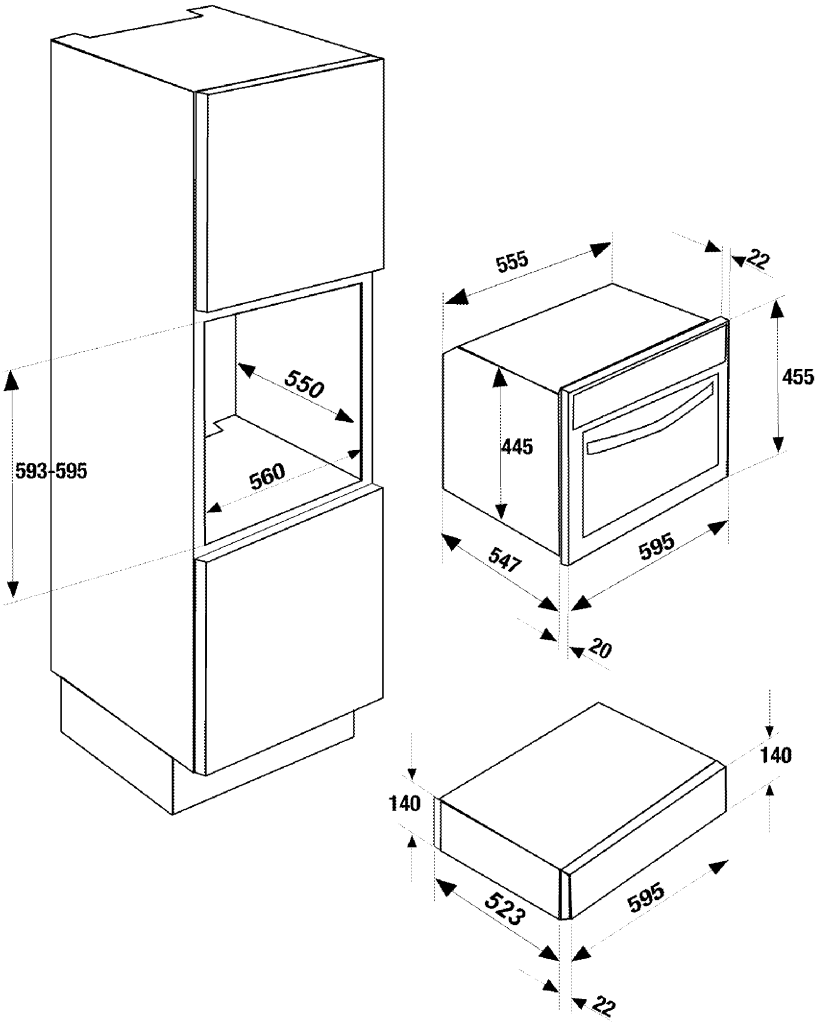

Modelli 14 cm - uso con forni da 45 cm

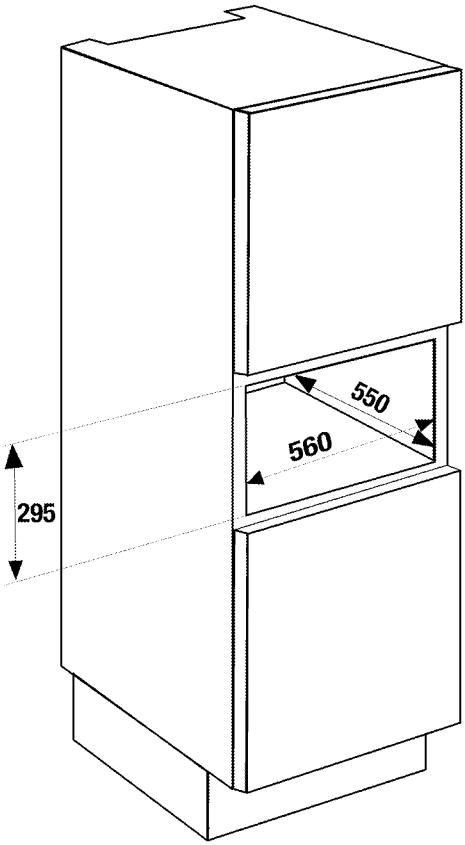

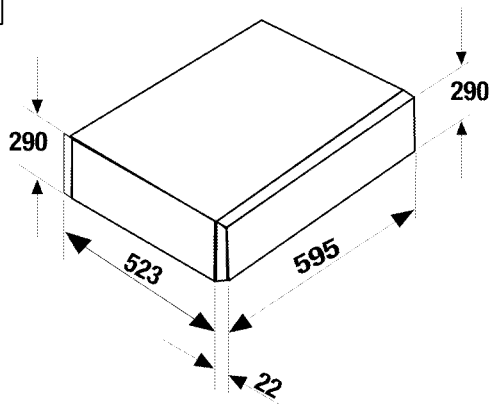

Modelli 29 cm

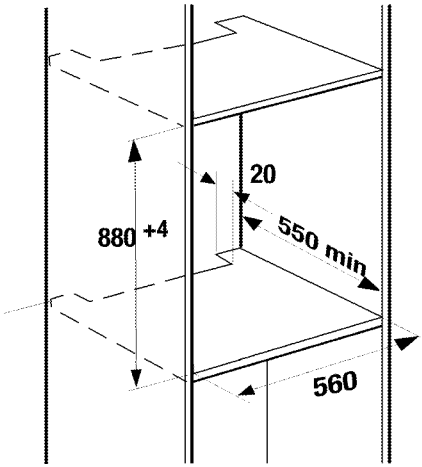
20
880 +4
550 min
560

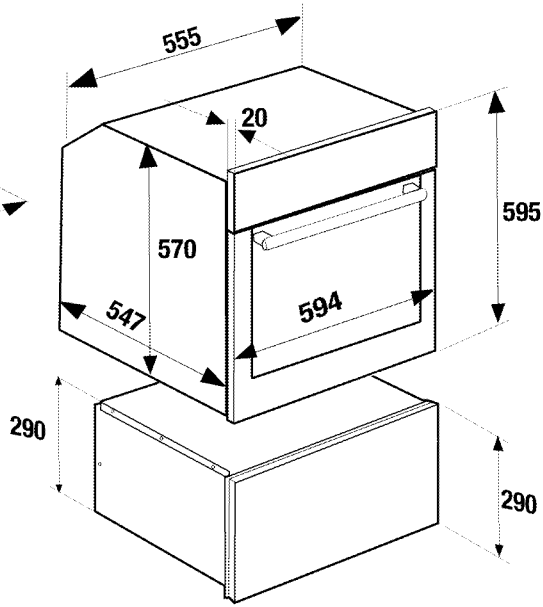
555
20
595
570
547
594
290
290

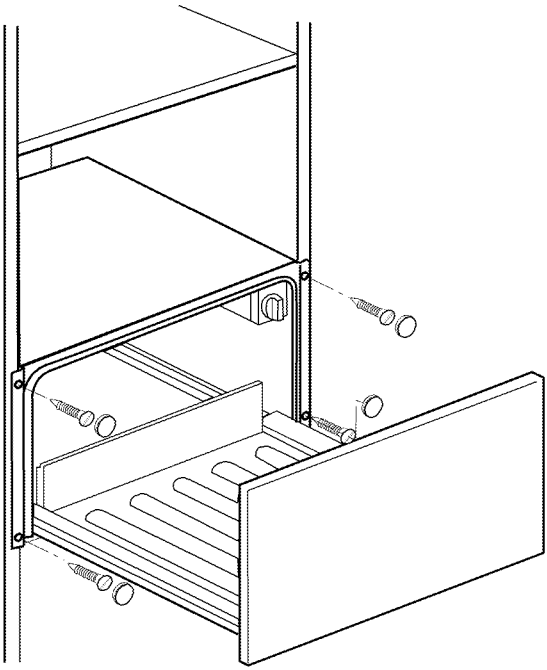

Modelli da 29 cm - uso con forni da 60 cm

Collegamento elettrico

L'apparecchio deve essere installato secondo i regolamenti locali per il gas ed elettrici.
Collegare l'apparecchio ad una presa messa a terra protetta da un fusibile conforme ai valori della tabelle "Specifiche tecniche". Non dimenticare di far eseguire la messa a terra da un elettricista qualificato quando si usa il prodotto con o senza un trasformatore. La nostra azienda non sarà responsabile dei danni derivanti dall'uso del prodotto senza la messa a terra conforme ai regolamenti locali.

L'apparecchio deve essere usato con una linea messa a terra!
Il produttore non sarà responsabile di danni che derivano dall'uso dell'apparecchio senza un'installazione messa a terra.

PERICOLO:
L'apparecchio deve essere collegato alla rete elettrica solo da una persona autorizzata e qualificata. Il periodo di garanzia dell'apparecchio comincia solo dopo la corretta installazione.
Il produttore non sarà considerato responsabile dei danni derivanti da procedure eseguite da persone non autorizzate.

PERICOLO:
Il cavo di alimentazione non deve essere schiacciato, piegato o bloccato né deve venire in contatto con le parti calde dell'apparecchio.
Un cavo di alimentazione danneggiato deve essere sostituito da un elettricista qualificato. Altrimenti c'è rischio di shock elettrico, cortocircuito o incendio!

- Il collegamento deve essere conforme ai regolamenti nazionali.
- I dati sull'alimentazione di rete devono corrispondere ai dati specificati sull'etichetta con il tipo dell'unità. L'etichetta con il tipo è sulla parete posteriore dell'apparecchio.
- Il cavo di alimentazione dell'unità deve essere conforme ai valori della tabella "Specifiche tecniche".

PERICOLO:
Prima di cominciare un lavoro sull'installazione elettrica, scollegare il prodotto dall'alimentazione di rete.
C'è il rischio di shock elettrico!

Controllo finale

1. Inserire il cavo di alimentazione e accendere il fusibile elettrico di casa.
2. Controllare per vedere se l'apparecchio funziona o no.

4 Utilizzo del cassetto per tenere in caldo

Apertura del cassetto

Ruotare la freccia verso il cassetto per aprirlo. Il cassetto si apre.

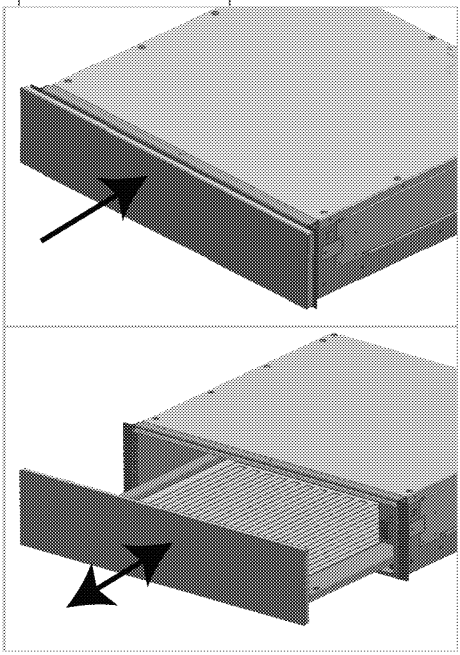

Spingere il cassetto utilizzando il coperchio per chiuderlo.

Tenere in caldo le piastre

Il prodotto si riscalda solo quando il cassetto è completamente chiuso.

Nel cassetto è possibile riscaldare le piastre o tenere i pasti in caldo.

Riscaldare le piastre

Se le piastre sono riscaldate, i pasti si raffreddano più lentamente.

Piastre generali

Si possono caricare max 25 kg nel cassetto per tenere in caldo. Per esempio si può riscaldare una piastra per un menù da 6 o 12 persone.

Modelli 14 cm	
Piastra menù x 6	Ø 24 cm
Ciotola zuppa x 6	Ø 10 cm
1 x piastra servizio	Ø 19 cm
1 x piastra servizio	Ø 17 cm
1 x piastra servizio carne	32 cm

Modelli 29 cm	
Piastra menù x 12	Ø 24 cm
Ciotola zuppa x 12	Ø 10 cm
1 x piastra servizio	Ø 22 cm
1 x piastra servizio	Ø 19 cm
1 x piastra servizio	Ø 17 cm
2 x piastra servizio carne	32 cm

Posizionamento delle piastre

Spargere le piastre su tutta l'area per quanto possibile. Ci vuole più tempo per far riscaldare le piastre impilate rispetto alle piastre singole.

Contenitori bevande

I contenitori caldi, come le tazze per espresso, si riscaldano sempre a o 60-70 °C. o 80 °C rendono i bicchieri troppo caldi. Rischio di bruciature.

Uso

1. Mettere le piastre nel cassetto.
2. Premere l'interruttore di accensione/spegnimento per i modelli meccanici.
3. Impostare l'interruttore di selezione della funzione su o 80 °C. Per i contenitori di bevande, selezionare sempre o 60-70 °C.
4. Chiudere il cassetto riscaldante. L'indicatore di avvertenza si accende, l'apparecchio si riscalda.

Tempo di pre-riscaldamento

Il tempo di pre-riscaldamento varia a seconda di materiale, spessore, numero e

altezza delle piastre. Spargere le piastre su tutta l'area per quanto possibile.
Un cena per 6 persone impiegherà circa 15-20 minuti.

Spegnimento dell'apparecchio

Aprire il cassetto. Impostare l'interruttore di selezione della funzione su OFF. Per i modelli meccanici, premere anche l'interruttore di accensione/spegnimento per spegnere.

Raccolta delle piastre

Prendere la piastra utilizzando un guanto da forno o un panno.

La superficie della piastra di riscaldamento è molto calda. Le piastre inferiori saranno più calde di quelle superiori.

Tenere in caldo i pasti

Non mettere mai padelle e pentole calde sulla base di vetro del cassetto riscaldante. La base di vetro potrebbe danneggiarsi.
Non riempire troppo le piastre per evitare un traboccamento.
Coprire i pasti con un coperchio resistente al calore o con un foglio di alluminio.
Raccomandiamo di tenere i pasti in caldo per max 1 ora.

Pasti appropriati

Appropriati per carne, pollame, salse di pesce, verdure, condimenti e zuppe.

Uso

1. Mettere le piastre nel cassetto.
2. Impostare l'interruttore di selezione della funzione su 80 °C e pre-riscaldare l'apparecchio per 10 minuti.
3. Chiudere il cassetto riscaldante. L'indicatore di avvertenza si accende, l'apparecchio si riscalda.

Spegnimento dell'apparecchio

Aprire il cassetto. Impostare l'interruttore di selezione della funzione su OFF. Per i modelli meccanici, premere anche l'interruttore di accensione/spegnimento per spegnere.

Raccolta delle piastre

Prendere la piastra utilizzando un guanto da forno o un panno.

Tabella d'uso

Ci sono vari tipi di uso indicati nella tabella per il cassetto per tenere in caldo.

A seconda dei casi indicati nella tabella, bisogna eseguire il pre-riscaldamento.

Fase	Pasti/Piastra	Descrizione
40 - 50°C	Alimenti delicati congelati, per es. torta di crema, burro, salsiccia, formaggio.	Sbrinamento
40 - 50°C	Fermentazione dell'impasto lievitato	Coprire
60 - 70°C	Alimenti congelati, per es. carne, dolci, pane	Sbrinamento
60 - 70°C	Tenere in caldo le uova, per es. uova sode, uova strapazzate	Pre-riscaldare il contenitore, coprire il pasto
60 - 70°C	Tenere in caldo il pane, per es. pane per toast, pane per sandwich...	Pre-riscaldare il contenitore, coprire il pasto
60 - 70°C	Riscaldamento dei contenitori per bevande	es. tazze di caffè espresso
60 - 70°C	Pasti delicati, per es. carne al sangue	Coprire la piastra
80°C	Tenere in caldo i pasti	Pre-riscaldare il contenitore, coprire il pasto
80°C	Tenere in caldo le bevande	Pre-riscaldare il contenitore, coprire il pasto
80°C	Riscaldare la pita, per es. piadina, omelette, tacos	Pre-riscaldare il contenitore, coprire il pasto
80°C	Tenere in caldo i biscotti, per es. muffin, cookie	Pre-riscaldare il contenitore, coprire il pasto
80°C	Sciogliere cioccolata in blocchi e cioccolata per decorazioni	Pre-riscaldare il contenitore, coprire il pasto
80°C	Pre-riscaldare il contenitore, coprire il pasto	Non coprire, circa 20 minuti
80°C	Riscaldare le piastre	Non adatto per contenitori di bevande

5 Manutenzione e cura

Informazioni generali

La vita di servizio dell'apparecchio si allunga e problemi frequenti diminuiscono se l'apparecchio è pulito ad intervalli regolari.

Scollegare l'apparecchio dalla rete elettrica prima di avviare i lavori di manutenzione e pulizia. C'è il rischio di shock elettrico!

Consentire all'apparecchio di raffreddarsi prima di pulirla. Le superfici calde possono provocare ustioni!

- Pulire completamente l'apparecchio dopo ogni uso. In questo modo sarà possibile rimuovere i residui di cottura con maggiore facilità, evitando così che questi residui brucino all'uso successivo dell'apparecchio.
- Non sono necessari agenti di pulizia speciali per la pulizia dell'apparecchio. Usare acqua calda con detersivo liquido, un panno morbido o una spugna per pulire l'apparecchio e asciugare con un panno asciutto.
- Assicurare che tutti i liquidi residui siano rimossi dopo la pulizia e assicurare anche che i residui di cibo schizzati durante la cottura siano immediatamente puliti.
- Non usare agenti di pulizia che contengono acido o cloro per pulire le superfici e il manico in acciaio inox. Usare un panno morbido con un detergente liquido (non abrasivo) per pulire queste parti, prestando attenzione a pulire in un'unica direzione.

La superficie può danneggiarsi a causa di alcuni detergenti o materiali di pulizia. Non usare detergenti aggressivi, polvere/creme pulenti o oggetti taglienti durante la pulizia.

Non usare pulitori a vapore per la pulizia.

Superfici di acciaio

Macchie di calcare, grasso, amido e proteine devono essere rimosse immediatamente. Tali macchie possono provocare corrosione.

Prodotti con superfici inox

Usare un agente di pulizia delicato per vetri e un panno morbido per la pulizia dei vetri o un panno di microfibra senza pelucchi. Pulire la superficie senza applicare troppa pressione e in direzione verticale.

Piastra riscaldante

Pulire la piastra riscaldante con acqua calda e poco detersivo.

Rimozione del cassetto

Si può rimuovere il cassetto per pulirne la parte interna.

1. Estrarre completamente il cassetto.
2. Rimuovere le 2 viti dalla sezione anteriore.
3. Tenere il cassetto dalla parte anteriore di destra e sinistra e sollevare di circa 5°.

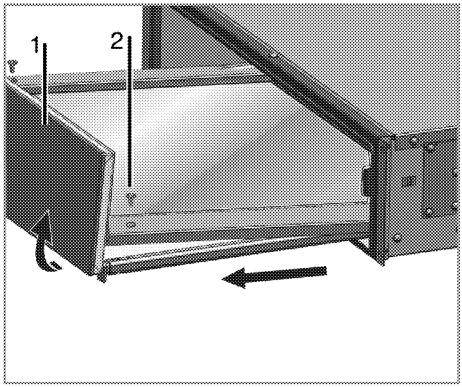

1 Cassetto
2 Vite

4. Tirare con attenzione il cassetto verso di sé e metterlo da parte. Pulire la parte interna del prodotto con un panno umido e detersivo e asciugare.

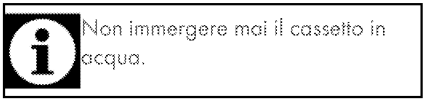
Non immergere mai il cassetto in acqua.

Installazione del cassetto

Seguire i passi sopra in ordine inverso per reinstallare il cassetto.
Mettere il cassetto sui binari. Tirare il binario di destra e quello di sinistra in avanti, finché le viti si posizionano nei fori. Stringere le viti.

6 Ricerca e risoluzione dei problemi

Prima di chiamare l'assistenza tecnica,
controllare i punti che seguono.

Le piastre e/o i piatti sono freddi.

- Il prodotto è acceso >>> *Controllare se il prodotto è acceso.*
- Il cassetto non è ben chiuso >>> *Controllare se il cassetto è ben chiuso.*
- L'alimentazione è tagliata. >>> *Controllare se c'è alimentazione. Controllare i fusibili nella scatola dei fusibili. Se necessario, sostituirli o reimpostarli.*

Le piastre e/o i piatti non sono abbastanza freddi.

- Le piastre e/o i pasti non sono caldi per un periodo di tempo sufficiente.
- Il cassetto è rimasto aperto a lungo.

La spia di avvertenza lampeggia.

- Controllare se il cassetto è chiuso. Se non si può chiudere il cassetto, controllare la posizione del gancio come indicato nella sezione "Manutenzione e pulizia".

La spia di avvertenza lampeggia rapidamente mentre il cassetto per tenere in caldo è chiuso.

- Contattare l'agente autorizzato per l'assistenza.

La spia di avvertenza non si accende.

- La spia di avvertenza è guasta. >>> *Contattare l'agente autorizzato per l'assistenza.*

Il fusibile della scatola dei fusibili ha un corto circuito.

- Scollegare il cavo di rete e chiamare l'agente autorizzato per l'assistenza.

Consultare l'agente autorizzato per l'assistenza o il rivenditore dove è stato acquistato l'apparecchio se non si riesce a risolvere il problema nonostante siano state implementate le soluzioni di questa sezione. Non cercare mai di riparare da soli un apparecchio difettoso.

Beko Deutschland GmbH
Thomas-Edison-Platz 3
63263 Neu Isenburg

AUS GUTEM GRUND
GRUNDIG

185.6400.32/R.AC/08.04.2015/2-1