PLASMA-W100

Le support mural Neomounts by Newstar, modèle PLASMA-W100 est un support mural fixe pour écrans plats jusqu'à 85" (216 cm).

NEOMOUNTS BY NEWSTAR SUPPORT MURAL

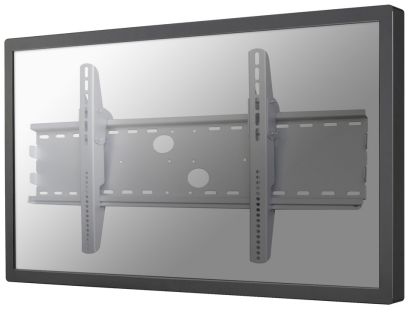

CARACTÉRISTIQUES

Couleur	Argent
Distance au mur	3 - 4 cm
Garantie	5 ans
Modèle VESA	200x200 200x300 200x400 300x200 300x300 350x350 400x400 400x300 400x600 440x400 500x400 600x200 600x300 600x400 680x300 800x200 800x400
Poids max.	100
Poids min.	0
Réglage de la hauteur	Aucun
Taille de l'écran max.	85
Taille de l'écran min.	37
Type	Fixe
VESA maximum	865x480 mm
VESA minimum	200x200 mm
Écrans	1
EAN code	8717371440589

Le support mural Neomounts by Newstar, modèle PLASMA-W100 est un support mural fixe pour écrans plats jusqu'à 85" (216 cm).

Ce support est un excellent choix si vous voulez une ultime flexibilité de visualisation avec votre écran plat. La profondeur de ce support est de 3 à 4 centimètres.

Neomounts by Newstar PLASMA-W100 est adapté pour les écrans jusqu'à 85" (216 cm). La capacité de poids de ce produit est de 100 kg chaque écran. Le montage mural est adapté pour les écrans qui répondent au VESA 200x200 à 865x480mm. Différents modèles de trous peuvent être couverts en utilisant des plaques d'adaptation Neomounts by Newstar VESA.

Créez une ambiance design épurée pour votre téléviseur à écran plat dans le salon, une chambre ou avec un home cinéma.
Tout le matériel d'installation, y compris la serrure antivol est inclus avec le produit.
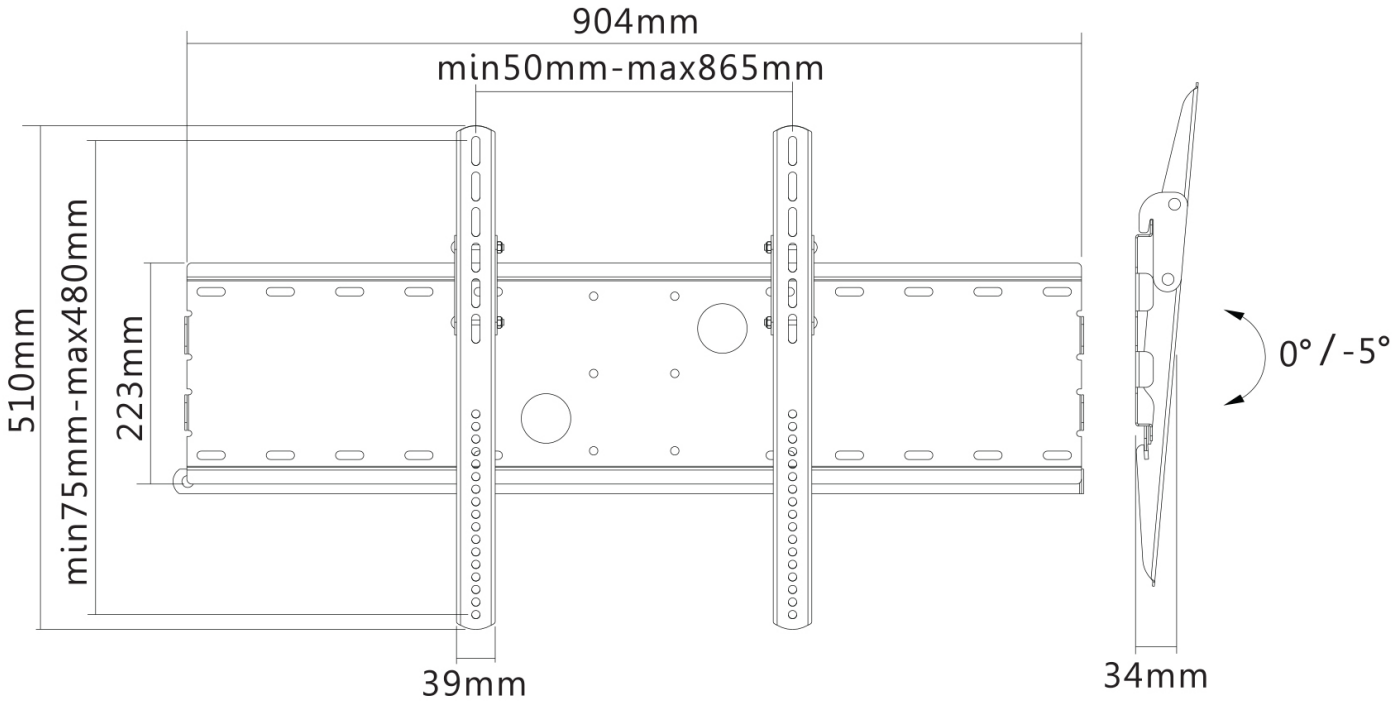
PLASMA-W100 **NEOMOUNTS BY NEWSTAR SUPPORT MURAL**