BS 9011

12NC: F160401

Codice EAN: 8050147604014

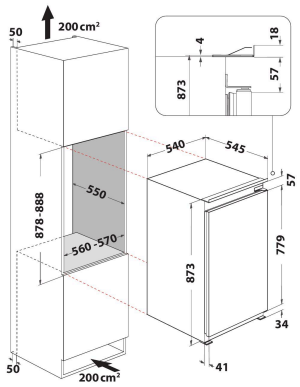

CARATTERISTICHE PRINCIPALI

Linea prodotto	Frigorifero
Nome prodotto / codice commerciale	BS 9011
Codice EAN	8050147604014
Tipologia costruttiva del prodotto	built-in
Tipo di installazione	Semi-integrato
Tipo di controllo	Elettronico
Tipologia dei dispositivi di controllo e segnalazione	Meccanico
Colore principale	Acciaio
Dati nominali collegamento elettrico	75
Corrente	16
Tensione	220-240
Frequenza	50
Lunghezza del cavo di alimentazione elettrica	245
Tipo di spina	Schuko
Capacità netta totale apparecchio	136
Numero di stelle	Automatico
Numero di sistemi indipendenti di raffreddamento	1
Altezza del prodotto	873
Larghezza del prodotto	540
Profondità del prodotto	545
Profondità con porta aperta a 90 gradi	-
Regolazione massima dei piedini	0
Peso netto	33
Cerniera porta	Reversibile a destra

SPECIFICHE TECNICHE

Temperatura regolabile	Sì
Segnalazione guasti / Malfunzionamenti	Visivo
Processo di scongelamento comparto frigorifero	Automatico
Funzione raffreddamento veloce	Non disponibile
Ventilatore interno compartp frigorifero	No
Ripiani per le bottiglie	No
Bloccaggio porte	-
Numero di ripiani nel compartimento frigorifero	3
Numero di ripiani regolabili nel compartimento frigorifero	2
Materiale dei ripiani	Vetro
Display temperatura del frigorifero	Nessuno

PRESTAZIONI

Classe di efficienza energetica - nuova (2010/30/EU)	A+
Consumo di energia annuale - nuova (2010/30/EC)	121
Capacità netta del frigorifero - nuova (2010/30/EC)	136
Capacità netta del congelatore - nuovo (2010/30/EC)	0
Capacità Congelatore - nuova (2010/30/EC)	0
Tempo di risalita della temperatura	0
Classe climatica	SN-T
Rumorosità	35
Sistema No Frost	No
Massima temperatura ambiente	38
Minima temperatura ambiente	10