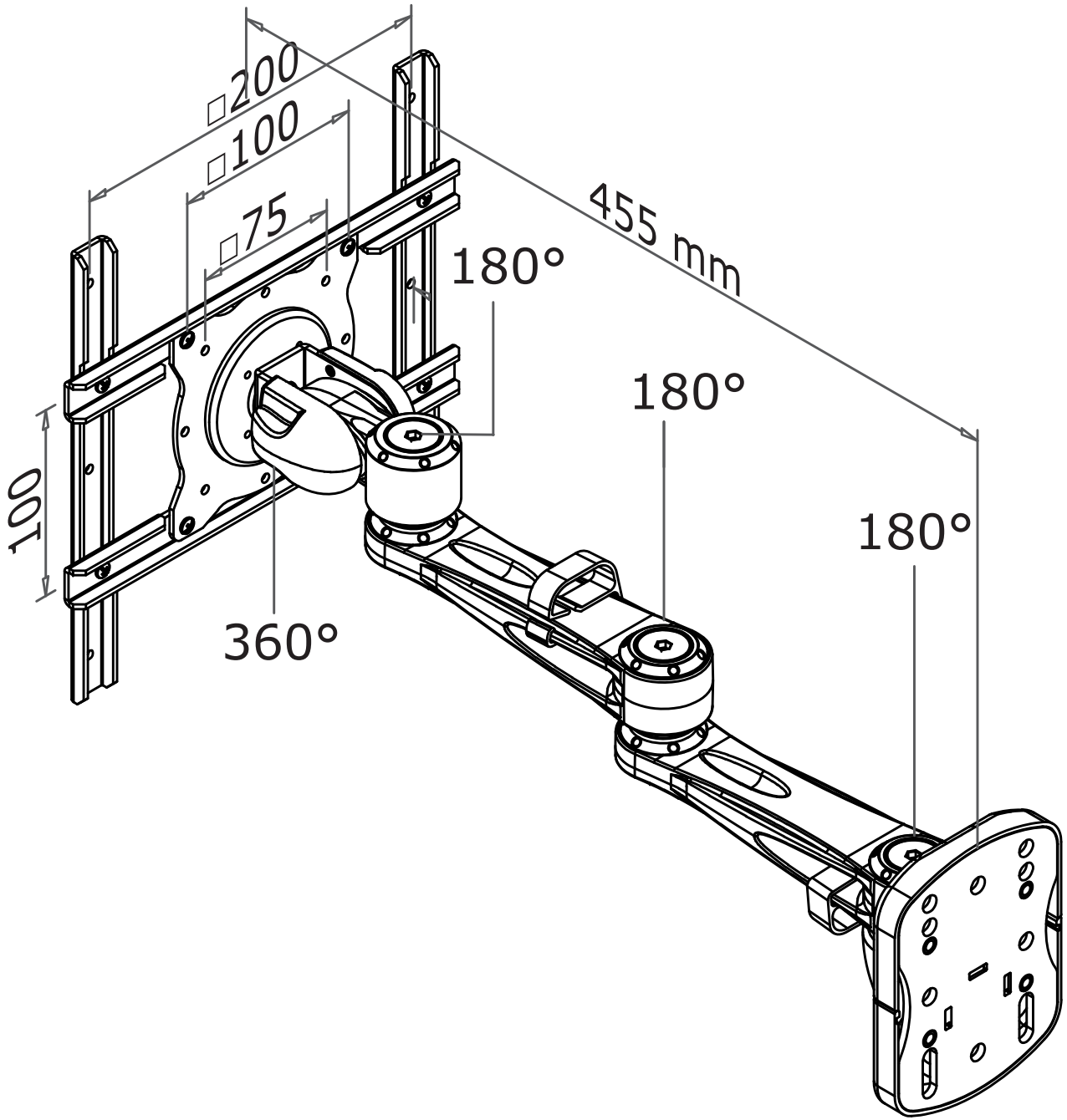
□200
□100
□75
455 mm
180°
180°
180°
100
360°