AJ 3225

AJ 3225 - Clock radio

- Português
- Dansk
- Svenska
- Suomi
- Ελληνικά
- Polski

Meet Philips at the Internet
http://www.philips.com

Printed in Hong Kong

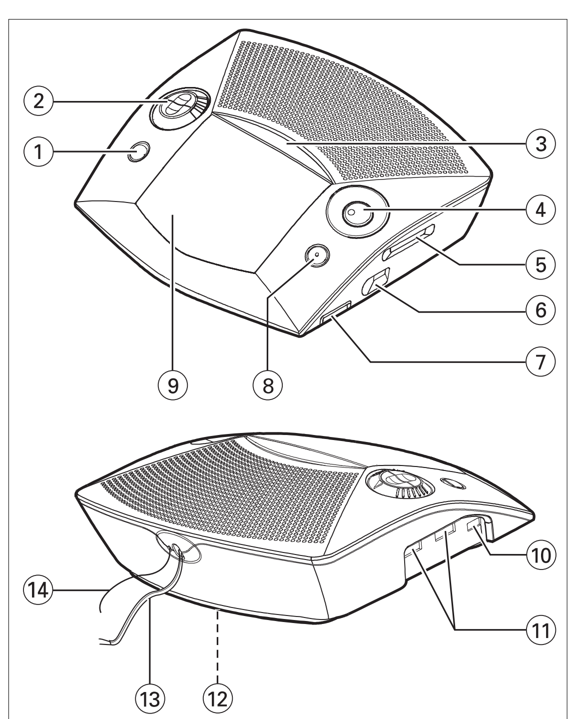

Português

CONTROLOS

1 **SLEEP** - activa o rádio para a função adormecer
- ajusta o período para adormecer

2 **Controlo do Relógio**
- **CLOCK :** para ligar o relógio
- **SET ALARM 1 :** ajusta o horário para o alarme 1
- **SET ALARM 2 :** ajusta o horário para o alarme 2
- **SET TIME :** ajusta o relógio
- ▲ / ▼ **:** ajusta as horas/ minutos para o relógio e alarme

3 **SLEEP OFF /REPEAT ALARM**
- desliga a função adormecer do rádio
- desliga o alarme que está activado por um período de 6-7 minutos

4 **Indicador de Frequência** - Mostra a frequência de rádio da banda de onda seleccionada
5 **TUNING** - sintoniza as estações de rádio
6 **BAND** - selecciona as bandas de onda FM/AM (MW ou LW)
7 **VOLUME** - ajusta o nível de som
8 **ALARM RESET** - pára o alarme activado por 24 horas
9 **DISPLAY** - mostra a hora/ hora para alarme e estado da unidade
10 **RADIO OFF • ON** - liga/desliga o rádio
11 **ALARM 1 , ALARM 2**
– **OFF** desliga o alarme 1 ou alarme 2
– **RAD** activa o rádio para o alarme 1 ou alarme 2
– **BUZ** activa a buzina para o alarme 1 ou alarme 2

12 **Porta da Bateria** - abre-se para colocar uma bateria do tipo **9 vóltios 6F22** (não incluída) para reserva da memória do relógio
13 **Cabo de alimentação** - para abastecimento de corrente AC
14 **Antena tipo rabo de porco** - melhora a recepção FM

INSTALAÇÃO

ABASTECIMENTO DE CORRENTE

1 Verifique se o abastecimento de corrente, conforme indicado na **placa de classificação localizada no fundo da unidade**, corresponde ao abastecimento de corrente local. Se tal não suceder, consulte o seu distribuidor ou centro de assistência.
2 Conecte o cabo de alimentação na tomada de parede.
3 Para desligar a unidade completamente da corrente, retire a ficha da tomada de parede.

RESERVA DA MEMÓRIA DO RELÓGIO

A reserva da memória do relógio, permite que os horários ajustados para o relógio e alarme, sejam guardados até um dia, quando ocorrerem interrupções no abastecimento de corrente, i.e. falhas de corrente. A iluminação completa do mostrador do rádio relógio será desligada. Assim que o abastecimento de corrente seja retomado, o mostrador irá indicar a hora actual.

1 Retire a porta do compartimento para baterias para inserir uma bateria do tipo **9 vóltios 6F22** (não incluída) para reserva da memória do relógio.

2 Coloque de volta a porta do compartimento para baterias.

NOTA: *Se a de reserva da memória do relógio não for instalada, ou a interrupção do abastecimento de corrente for prolongada, você necessitará de ajustar novamente os horários para o relógio e alarme.*
As baterias contêm substâncias químicas por isso deverá desfazer-se delas de forma adequada.

Consumo de energia no modo de espera 3W

RÁDIO

Você pode utilizar o rádio relógio como se fosse somente um rádio!
1 Ajuste **RADIO OFF • ON** para **ON** para ligar o rádio.
2 Seleccione a sua banda de onda ajustando o interruptor **BAND**.
3 Ajuste **TUNING** para sintonizar a sua estação de rádio desejada.
4 Rode o controlo do **VOLUME** para ajustar o nível do volume.
5 Ajuste **RADIO OFF • ON** para **OFF** para desligar o rádio.

Para melhorar a recepção:
FM: estique completamente a antena tipo rabo de porco na parte posterior da unidade para optimizar a recepção.
AM: utiliza uma antena incorporada dentro da unidade. Direccione a antena ajustando a posição da sua unidade.

AJUSTANDO O RELÓGIO E ALARME

A hora é mostrada usando um relógio de 24-horas

IMPORTANTE! *Para ajustar com precisão os horários para o relógio e alarme, assegure-se de que pressiona sempre os botões ▲ ou ▼ separadamente e não em simultâneo.*
1 Rode o **controlo do relógio** para **SET TIME**, **SET ALARM 1** ou **SET ALARM 2** para ajustar os horários para o relógio ou alarme respectivamente.
2 Pressione ▲ ou ▼ repetidamente ou mantenha pressionado para baixo o respectivo botão para ajustar as horas e os minutos.
3 Solte ▲ ou ▼ quando alcançar o ajuste correcto.
4 Depois de você ter ajustado ambos, horas e minutos, rode o **controlo do relógio** para **CLOCK** para obter o modo relógio.

SELECCIONANDO O MODO DE ALARME

GERAL
Se você desejar utilizar o alarme, primeiro você tem que seleccionar o horário para o alarme. Você pode escolher entre dois modos diferentes de alarme para o despertar: por rádio ou buzina.
- Seleccione a sua escolha de modo de alarme ajustando **ALARM 1** ou **ALARM 2** para **RAD** ou **BUZ**.
→ Os 2 buzinas têm um volume pré-definido e não podem ser alterados. O buzina do **ALARME 1** tem um tom grave, enquanto que o buzina do **ALARME 2** tem um tom agudo.

DESLIGANDO O ALARME

Existem três formas de desligar o alarme. A menos que você cancele o alarme completamente, a **opção de reiniciar o alarme após 24 horas** será seleccionada automaticamente após 59 minutos, desde a primeira vez que o alarme soe.

REINÍCIO DE ALARME APÓS 24 HORAS
Se você desejar que o alarme pare automaticamente, mas também desejar reter os ajustes efectuados para o dia seguinte:
- Pressione **ALARM RESET** enquanto o alarme soa.

CANCELANDO O ALARME COMPLETAMENTE
Para cancelar a hora ajustada para o alarme antes de este tocar, ou enquanto este soa:
- Ajuste **ALARM 1** ou **ALARM 2** para a posição **OFF**.

REPETIÇÃO DE ALARME
Isto faz com que o alarme soe a cada 6-7-minutos de intervalo.
1 Enquanto o alarme soa, pressione **SLEEP OFF /REPEAT ALARM**.
2 Repita se desejar até 59 minutos.

ADORMECER

Sobre adormecer
Este aparelho tem um controlador de tempo incorporado o qual permite que a unidade seja desligada automaticamente durante a reprodução do rádiodepois depois de um período de tempo ajustado. Isto permite-lhe deitar-se, ouvir e adormecer. O período de tempo máximo para adormecer é de 59 minutos.

Ajustando Adormecer
1 Verifique que o **controlo do relógio** está na posição **CLOCK**.
2 Ajuste **RADIO** para a posição desligado **OFF**.
3 Ajuste o período de tempo para adormecer pressionando o botão **SLEEP** Mantenha o seu dedo no botão e o mostrador iniciará a contagem decrescente desde **0:59** para **0:00** minutos.
→ Para cancelar adormecer, ou para desligar o período de tempo para adormecer, pressione **SLEEP OFF /REPEAT ALARM.**

MANUTENÇÃO

- Se você não tiver intenção de utilizar a unidade por um longo período, desligue a ficha de corrente da tomada de parede. Além disso tire a pilha do relógio para prevenção de escoamento destas causando dano ao relógio.
- Não exponha a unidade à humidade, chuva, areia ou aquecimento excessivo causado por equipamentos aquecedores ou luz solar directa.
- Para limpar a unidade, utilize uma camurça macia e ligeiramente humedecida. Não utilize nenhuns agentes de limpeza que contenham álcool, amoníaco, benzina ou abrasivos, uma vez que estes podem danificar o invólucro.

INFORMAÇÃO AMBIENTAL

Nós reduzimos os materiais de embalagem ao mínimo, para facilitar a separação em dois tipos de materiais: papel e cartão.
A sua unidade é constituída de materiais os quais podem ser reciclados, se desmontados por uma empresa especializada. Por favor observe os regulamentos locais ao desfazer-se dos materiais de embalagem e equipamentos velhos.

Este produto obedece aos requisitos referentes a interferência de rádio estabelecidos pela União Europeia.
A placa de tipo encontra-se na base do aparelho.

RESOLUÇÃO DE PROBLEMAS

Se ocorrer uma falha, verifique primeiro os pontos indicados abaixo antes de levar a sua unidade a reparar.
Se você não conseguir solucionar o problema seguindo estas sugestões, consulte o seu distribuidor ou centro de assistência.

AVISO: *Não nabra o aparelho - existe o risco de choque eléctrico. Não deve sob quisquer circunstâncias tentar reparar você mesmo a sua unidade porque isto irá invalidar a garantia.*

Problema
– *Causa possível*
- Solução

Não tem som/ corrente
– *Volume não ajustado*
- Ajuste o volume

Estalidos ocasionais no som durante uma transmissão FM
– *Sinal fraco*
- Estique completamente a antena tipo rabo de porco

Estalidos continuados/ sibilo perturbador durante uma transmissão MW
– *Interferência eléctrica de uma TV, computador, lâmpada fluorescente, etc.*
- Afastar o equipamento do outro equipamento eléctrico

O alarme não funciona
– *O horário para o alarme não foi ajustado e/ou o modo de alarme não foi seleccionado*
- Ajuste o horário para o alarme / seleccione o modo alarme

– *Volume muito baixo para o RADIO*
- Ajuste o volume

– *O alarme com rádio não está ajustado para a estação de rádio*
- Sintonize uma estação de rádio

Dansk

FUNKTIONER

1 **SLEEP** - aktiverer radioen til brug ved sove-funktion
- justerer sove-perioden

2 **Clock control - knap**
- **CLOCK :** ur med nuværende tid
- **SET ALARM 1 :** indstiller alarmtiden for alarm 1
- **SET ALARM 2 :** indstiller alarmtiden for alarm 2
- **SET TIME :** indstiller uret
- ▲ / ▼ **:** justerer timer/ minutter ved ur og alarm-tid

3 **SLEEP OFF /REPEAT ALARM**
- slukker for sove-funktion med radio
- slukker for alarmen i 6-7 minutter

4 **Frekvensindikator** - viser radiofrekvensen på det valgte frekvensbånd
5 **TUNING** - stiller ind på radio-stationer
6 **BAND** - vælger FM/AM (MW eller LW) frekvensbånd
7 **VOLUME** - justerer lydstyrken
8 **ALARM RESET** - stopper alarmen i 24 timer
9 **DISPLAY** - viser uret/ alarm-tiden og clock-radioens status
10 **RADIO OFF • ON** - tænder/slukker for radioen
11 **ALARM 1 , ALARM 2**
– **OFF** slukker for alarm 1 eller alarm 2
– **RAD** aktiverer radioen til brug ved alarm 1 eller alarm 2
– **BUZ** aktiverer brummeren til brug ved alarm 1 eller alarm 2

12 **Dør til batteri-rum** - åbnes for isætning af et **9 volts 6F22** batteri (ikke inkluderet) til back-up af hukommelsen
13 **Ledning til lysnettet** - til forsyning af vekselstrøm
14 **Antenne** - forbedrer modtagelse i FM

INSTALLERING

STRØMFORSYNING
1 Kontrollér om forsyningen fra lysnettet, som vist på **pladen som sidder underr bunden af clock-radioen**, svarer til det lokale lysnet. Hvis det ikke er tilfældet, kontakt da din forhandler eller service- center.
2 Forbind ledningen til lysnettet til stikkontakten i væggen.
3 Fuldstændig afbrydelse af clock-radioen fra lysnettet sker ved at fjerne stikket fra stikkontakten i væggen.

BACK-UP AF HUKOMMELSEN

Back-up af hukommelsen gør det muligt at gemme dine alarm- og urindstillinger i op til en dag, hvis der er strømafbrydelse. Belysningen i clock-radioens display vil slukkes. Så snart strømforsyningen fra lysnettet er genoprettet, vil displayet vise den rigtige tid.

1 Fjern døren til batteri-rummet for at isætte et **9 volts 6F22** batteri (ikke inkluderet) til back-up af hukommelsen.

2 Isæt døren til batteri-rummet.

NB: *Hvis der ikke er isat et back-up af hukommelsen eller hvis strømafbrydelsen er langvarig, vil det være nødvendigt at genindstille uret og alarmtiden igen.*
Batterier indeholder kemiske substanser og skal smides væk på forsvarlig vis.

Strømforbrug på standby 3W

RADIO

Du kan bruge clock-radioen udelukkende som radio!
1 Skyd **RADIO OFF • ON** til **ON** for at tænde for radioen.
2 Vælg frekvensbånd ved at justere **BAND** knappen.
3 Justér **TUNING** for at indstille på den ønskede radio- station.
4 Drej på **VOLUME** knappen for at justere lydstyrken.
5 Skyd **RADIO OFF • ON** til **OFF** for at slukke for radioen.

Forbedring af modtagelsen:
FM: træk antennen bagpå clock-radioen helt ud for at opnå den bedste modtagelse.
AM: bruger en indbygget antenne inden i clock-radioen. Ret på antennen ved at ændre på clock-radioens placering.

INDSTILLING AF UR OG ALARM-TID

Clock-radioen bruger 24-timers ur.

VIGTIGT! *For at indstille uret og alarmtiden helt nøjagtigt, skal du sørge for altid at trykke på ▲ eller ▼ knappen hver for sig og ikke samtidig.*
1 Stil **clock control-knappen** på **SET TIME**, **SET ALARM 1** eller **SET ALARM 2** for at indstille enten uret eller alarmtiden.
2 Tryk på ▲ eller ▼ gentagne gange eller hold den respektive knap nede for at justere time- og minut-tallet.
3 Slip ▲ eller ▼ når du når til den korrekte indstilling.
4 Når du har indstillet både timer og minutter, skal du stille **clock control-knappen** på **CLOCK** for at se uret.

VALG AF ALARM-FUNKTION

GENERELT
Hvis du vil bruge alarmen, skal du først indstille alarmtiden. Du kan vælge mellem to forskellige alarmfunktioner: radio eller brummer.
- Vælg alarm-funktion ved at stille **ALARM 1** eller **ALARM 2** på **RAD** eller **BUZ**.
→ De 2 brummere er indstillet på fast lydstyrke og kan ikke justeres. **BUZ** (brummeren) på **ALARM 1** har en lav tone, mens **BUZ** på **ALARM 2** har en høj tone.

SLUKNING AF ALARM

Alarmen kan slukkes på tre måder. Hvis du ikke annullerer alarmen fuldstændig, vil **muligheden for slukning af alarm i 24 timer** automatisk blive valgt efter 59 minutter fra det tidspunkt, din alarm tænder første gang.

SLUKNING AF ALARM I 24 TIMER
Hvis du vil stoppe alarmen med det samme men på samme tid ønsker at bibeholde den samme alarmtid til næste dag:
- Tryk på **ALARM RESET**, mens alarmen er i gang.

ANNULLERING AF ALARM
For at annullere den indstillede alarmtid, før den starter eller mens den er i gang:
- Stil **ALARM 1** eller **ALARM 2** på **OFF**.

GENTAG ALARM
Denne funktion gentager din alarm med 6-7 minutters mellemrum.
1 Mens alarmen er i gang, tryk på **SLEEP OFF /REPEAT ALARM**.
2 Kan gentages i op til 59 minutter.

SOVE-FUNKTION

Om Sove-Funktion
Denne clock-radio har en indbygget timer, som gør det muligt at slukke den automatisk under afspilning af radio efter en indstillet tidsperiode. Dette gør det muligt for dig at læne dig tilbage, lytte og falde i søvn. Den maximale sove-tid er 59 minutter.

Indstilling af SOVE-FUNKTION
1 Kontrollér om **clock control-knappen** står på **CLOCK**.
2 Stil **RADIO** på **OFF**.
3 Indstil sovetiden ved at trykke på **SLEEP**-knappen. Pidä fingeren på knappen og displayet vil tælle ned fra **0:59** til **0:00** minutter.
→ For at annullere sleep, eller for at slukke for sove-perioden tryk på **SLEEP OFF /REPEAT ALARM.**

VEDLIGEHOLDELSE

- Hvis du ikke bruger clock-radioen i lang tid, tag da ledningen til lysnettet ud af stikkontakten i væggen. Derudover skal batteriet tages ud af clock-radioen for at undgå, at de lækker og, at clock-radioen derved bliver ødelagt.
- Udsæt ikke clock-radioen for fugt, regn, sand eller overophedning forårsaget af et varmeapparat eller direkte sollys.
- Clock-radioen rengøres med et blødt og let fugtigt vaskeskind. Brug ikke rengøringsmidler, som indeholder alkohol, ammoniak, benzol eller slibemidler, da disse kan skade ydersiden.

MILJØMÆSSIGE OPLYSNINGER

Vi har kun brugt to forskellige pakkematerialer for at lette sorteringen: papir og pap.
Din clock-radio består af materialer, som kan genbruges, hvis den bliver skilt ad af en fagmand. Venligst overhold de lokale regler om bortskaffelse af pakkematerialer og brugt udstyr.

Dette apparat overholder EU's krav vedrørende radiostøj.
Typeskiltet sidder på apparatets underside.

FEJLFINDING

Hvis der er et problem, check da først nedenstående liste, før du indleverer clock-radioen til reparation.
Hvis du ikke kan løse problemet ved at prøve nedenstående, kontakt da forhandleren eller dit servicecentret.

ADVARSEL: *Man må ikke åbne apparatet, da der så er risiko for at få et elektrisk stød. Prøv under ingen omstændigheder at reparere clock-radioen selv, da dette vil gøre garantien ugyldig.*

Problem
– *Mulig grund*
- Afhjælpning

Lngen lyd
– *Der er ikke skruet op for lydstyrken*
- Justér lydstyrken

Lejlighedsvis knitrende lyd ved FM modtagelse
– *Svagt signal*
- Træk antennen helt ud

Vedvarende forstyrrelse med knitren/hvislelyd ved MW (AM) modtagelse
– *Elektrisk forstyrrelse fra TV, computer, lysstofrør, osv*
- Flyt clock-radioen væk fra andet elektrisk udstyr

Alarmen virker ikke
– *Alarm-tiden er ikke indstillet eller alarm-funktionen er ikke valgt*
- Indstil alarm-tiden / vælg alarm-funktion

– *Lydstyrken er for lav for RADIO*
- Justér lydstyrken

– *Der er ikke stillet ind på en radio-station ved alarm med radio*
- Stil ind på en radio-station

Svenska

KONTROLLER

1 **SLEEP** - aktiverar radions insomningsfunktion
- justerar insomningsperioden

2 **Klock kontroll**
- **CLOCK :** för att visa tiden
- **SET ALARM 1 :** ställer in alarm tiden för alarm 1
- **SET ALARM 2 :** ställer in alarm tiden för alarm 2
- **SET TIME :** ställer in rätt tid
- ▲ / ▼ **:** justerar timmarna/ minuterna för klockan och alarm tiderna

3 **SLEEP OFF /REPEAT ALARM**
- slår av radions insomningsfunktion
- slår av det aktiva alarmet under en 6-7-minuters period

4 **Frekvensindikator** - visar radiofrekvens för vald våglängd
5 **TUNING** - ställer in radio stationer
6 **BAND** - väljer FM/AM (MW eller LW) våglängd
7 **VOLUME** - justerar ljud nivån
8 **ALARM RESET** - stoppar aktiverat alarm under 24 timmar
9 **DISPLAY** - visar klock/alarm tiderna och status på inställningen
10 **RADIO OFF • ON** - slår av/på radion
11 **ALARM 1 , ALARM 2**
– **OFF** stänger av alarm 1 eller alarm 2
– **RAD** aktiverar radion för alarm 1 eller alarm 2
– **BUZ** aktiverar ringsignalen för alarm 1 eller alarm 2

12 **Batterilucka** - öppna för lagring av ett **9 volt 6F22** batteri (ej inkluderat) för backup av klockminnet
13 **Huvudkontakt** - för AC nätanslutning
14 **Sladdantenn** - förbättrar FM mottagning

INSTALLATION

NÄTANSLUTNING
1 Kontrollera att nätanslutningen, enligt anvisning på etiketten på **anläggningens undersida**, överensstämmer med ditt lokala elnät. Om det inte överensstämmer, konsultera din radiohandlare eller serviceverkstad.
2 Anslut huvudkontakten till vägguttaget.
3 För att koppla bort enheten från nätanslutningen helt och hållet, avlägsna kontakten från vägguttaget.

BACKUP AV KLOCKMINNET

Backup av klockminnet lagrar din alarm och tidsinställning upp till en dag vid elavbrott. Hela klockradion och upplysningen av displayen slås av. Så snart nätanslutningen kommer tillbaka indikerar displayen korrekt tid.

1 Ta bort batteriluckan för att sätta i ett **9 volt 6F22** batteri (ej inkluderat) för backup av klockminnet.

2 Sätt tillbaka batteriluckan.

OBS: *Om inget backup av klockminnet är isatt eller elavbrottet förlängs, måste du ställa in klockans och alarmets tid igen.*
Batterier innehåller kemiska ämnen och ska kastas i därför avsed da behållare.

Strömförbrukning i standby 3W

RADIO

Du kan använda klockradion enbart som radio!
1 Justera **RADIO OFF • ON** till **ON** för att slå på radion.
2 Välj våglängd genom att justera **BAND** omställaren.
3 Justera **TUNING** för att hitta din önskade radio station.
4 Vrid **VOLUME** kontrollen för att justera volymnivån.
5 Justera **RADIO OFF • ON** till **OFF** för att slå av radion.

Förbättra mottagningen:
FM: dra ut sladdantennen på enhetens baksida för optimal mottagning.
AM: använder en inbyggd antenn. Rikta antennen genom att justera placeringen av enheten.

INSTÄLLNING AV KLOCK OCH ALARM TID

Tiden visas genom en 24-timmars klocka.

VIKTIGT! *För att justera klock och alarm tid riktigt se alltid till att trycka på ▲ eller ▼ knapparna separat och inte samtidigt.*
1 Vrid **klock kontrollen** till **SET TIME**, **SET ALARM 1** eller **SET ALARM 2** till klockinställning eller alarminställning respektive.
2 Tryck ▲ eller ▼ upprepade gånger eller håll nere respektive knapp för att justera timmar och minuter.
3 Släpp upp ▲ eller ▼ när du har nått korrekt inställning.
4 När du har ställt in både timmar och minuter vrid **klock kontrollen** till **CLOCK** för att visa klocktiden.

VAL AV ALARM LÄGE

ALLMÄNT
Om du önskar använda alarmet måste du först ställa in alarmtiden. Du kan välja mellan två olika alarmlägen för väckning: genom radion eller genom en ringsignal.
- Välj önskat alarmläge genom att justera **ALARM 1** eller **ALARM 2** till **RAD** eller **BUZ**.
→ De två ringsignalerna har fast inställd volym och kan inte ändras. Signalen för **ALARM 1** är låg och den för **ALARM 2** är hög.

STÄNG AV ALARMET

Det finns tre sätt att stänga av alarmet. Om du inte raderar alarmet kommer **24 timmars alarm återställnings valet** automatiskt att träda i kraft efter 59 minuter, från det att ditt alarm sätter igång första gången.

24 TIMMARS INSTÄLLNING AV ALARMET
Om du vill att alarmläget ska stoppas omedelbart men att inställningen ska vara kvar till följande dag:
- Tryck **ALARM RESET** under ringningen.

AVBRYT ALARMET HELT OCH HÅLLET
För att avbryta inställningen av alarmet innan inställd tid eller under ringningen:
- Justera **ALARM 1** eller **ALARM 2** till **OFF** läge.

UPPREPA ALARM
Detta repeterar ditt alarm i 6-7-minuters intervaller.
1 Under alarmet, tryck **SLEEP OFF /REPEAT ALARM.**
2 Upprepa om så önskas i upp till 59 minuter.

INSOMNINGSLÄGE

Om Insomningsläge
Denna funktion har en inbyggd klocka som möjliggör automatisk avstängning när radion är påslagen efter en inställd tidsperiod. Denna funktion låter dig koppla av, lyssna och somna om. Maximal insomningstid är 59 minuter.

Inställning av INSOMINGSLÄGE
1 Kontrollera att **klock kontroll** är i läge **CLOCK**.
2 Ställ **RADIO** i **OFF** läge.
3 Ställ in din insomningstid genom att trycka på **SLEEP** knappen. Håll inne knappen och displayen kommer att börja nedräkningen från **0:59** till **0:00** minuter.
→ För att avbryta insomningsläget, eller för att avbryta under insomningsperioden tryck **SLEEP OFF /REPEAT ALARM.**

UNDERHÅLL

- Om du vet att du inte kommer att använda enheten under en längre period, dra ur nätanslutningen ur väggkontakten. Se även till att plocka bort batteriet ur enheten för att förhindra att läckage uppkommer vilket kan leda till att enheten blir förstörd.
- Utsätt inte enheten för fukt, regn, sand eller stark värme orsakad av värmeelement eller direkt solljus.
- För att rengöra enheten använd en mjuk, fuktad sämskskinnstrasa. Använd inte rengöringsmedel som innehåller alkohol, ammoniak, bensin eller lösningsmedel då detta kan skada ytskiktet.

MILJÖ INFORMATION

Vi har reducerat förpackningen till ett minimum för att enkelt kunna separera två material: papper och kartong.
Din enhet består av material som kan återvinnas av ett återvinningsföretag.
Uppmärksamma lokala regler om återvinning av förpackningsmaterial och använd utrustning.

Denna apparat uppfyller EU:s krav beträffande radiostörningar.
Typplåten sitter på apparatens undersida.

PROBLEMLÖSNING

Om ett fel uppstår kontrollera först nedanstående punkter innan du tar enheten till en verkstad för reparation.
Om du inte kan åtgärda felet genom följande råd, konsultera din radiohandlare eller serviceverkstad.

VARNING: *Öppna inte apparaten. Du riskerar då att få elektrisk stöt. Du får under inga omständigheter försöka reparerar enheten själv då detta innebär att garantin upphör att gälla.*

Problem
– *Möjlig orsak*
- Åtgärd

Inget ljud/ ström
– *Volymen inte justerad*
- Justera volymen

Enstaka störande ljud under FM utsändning
– *Svag signal*
- Dra ut antennen helt och hållet

Återkommande störningar under MW (AM) utsändning
– *Elektrisk störning från TV, dator, lysrör, etc.*
- Flytta bort enheten från annan elektrisk utrustning

Alarmet fungerar inte
– *Alarmtiden är inte inställd och/eller alarmläge inte valt*
- Ställ in alarmtiden och / välj alarmläge

– *Volymen för låg för RADIO*
- Justera volymen

– *Radio alarm inte justerat till radiostationen*
- Ställ in en radiostation

Suomi

TOIMINNOT

① **SLEEP** - aktivoi radion uniajastintoiminnon
-säätää uniajastinajan
② **Kellotoiminnot**
- **CLOCK :** näyttää kellonajan
- **SET ALARM 1 :** herätysajan asetus herätystä 1 varten
- **SET ALARM 2 :** herätysajan asetus herätystä 2 varten
- **SET TIME :** kellonajan asetus
- ▲ / ▼ **:** tuntien/minuuttien asetus kellonaikaa ja herätysaikaa varten

③ SLEEP OFF **/REPEAT ALARM**
- kytkee radion uniajastintoiminnon pois päältä
- kytkee aktivoituneen herätyksen pois 6-7 minuutin ajaksi

④ **Taajuudenosoitin** - näyttää valitun radiotaajuuden
⑤ **TUNING** - radioasemien viritys
⑥ **BAND** - FM-/AM (MW tai LW)-aaltoalueiden valinta
⑦ **VOLUME** - säätää äänenvoimakkuuden
⑧ **ALARM RESET** - lopettaa aktivoituneen herätyksen 24 tunnin ajaksi
⑨ **NÄYTTÖ** - näyttää kellonajan/herätysajat sekä laitteen tilan
⑩ **RADIO** OFF • ON - kytkee radion päälle/pois
⑪ **ALARM 1 , ALARM 2**
– **OFF** kytkee herätyksen 1 tai herätyksen 2 pois päältä
– **RAD** aktivoi herätyksen 1 tai herätyksen 2 radiolla
– **BUZ** aktivoi herätyksen 1 tai herätyksen 2 summerilla

⑫ **Paristoluukku** - luukku avataan ja sen alle asetetaan yksi **9 voltin 6F22**-tyyppinen paristo (ei toimiteta radion mukana) kellon muistin varmistus
⑬ **Verkkojohto** - AC-virransyöttöä varten
⑭ **Lanka-antenni** - parantaa FM-vastaanottoa

ASENNUS

VIRRANSYÖTTÖ

1 Tarkista, vastaako **radion pohjassa olevassa tyyppikilvessä ilmoitettu** verkkojännite maasi verkkojännitettä. Jos se ei vastaa sitä, ota yhteys jälleenmyyjään tai huoltoliikkeeseen.
2 Yhdistä verkkojohto pistorasiaan.
3 Laite irrotetaan verkkojännitteestä pysyvästi irrottamalla johto pistorasiasta.

KELLON MUISTIN VARMISTUS

Kellon muistin varmistus ansiosta herätys- ja kellonaika-asetukset pysyvät tallennettuina jopa kokonaisen päivän verkkovirran katkettua esim. sähkökatkoksen aikana. Tällöin koko kelloradion ja näytön valot kytkeytyvät pois päältä. Heti kun virransyöttö palaa takaisin, näyttöön tulee oikea kellonaika.

1 Irrota paristoluukku ja aseta sen alle yksi **9 voltin 6F22**-tyyppinen paristo (ei toimiteta radion mukana) kellon muistin varmistus.

2 Aseta paristoluukku takaisin paikalleen.

HUOM: *Jos varmistusparistoa ei ole asennettu tai sähkökatkos kestää yli päivän, kellonaika ja herätysajat on asetettava uudestaan sähkökatkoksen päätyttyä.*
Paristot sisältävät kemiallisia aineita ja siksi ne on hävitettävä ongelmajätteenä.

Odotustilan tehonkulutus 3W

RADIO

Kelloradiota voidaan käyttää pelkkänä radiona!
1 Kytke radio päälle asettamalla **RADIO** OFF • ON -painike asentoon **ON**.
2 Valitse aaltoalue **BAND**-painikkeella.
3 Viritä radio haluamallesi radioasemalle **TUNING** -painikkeella.
4 Käytä **VOLUME**-painiketta äänenvoimakkuuden säätöön.
5 Kytke radio pois päältä asettamalla **RADIO** OFF • ON-painike asentoon **OFF**.

Radiovastaanotto:
FM: Vedä lanka-antenni täysin suoraksi laitteen taakse. Tämä parantaa vastaanottoa.
AM: Laite käyttää sisäistä antennia. Suuntaa antenni kääntämällä laite parhaaseen asentoon.

KELLON- JA HERÄTYSAIKOJEN ASETUS

Aika näytetään 24-tunnin näyttönä

Tärkeää! *Jotta saat asetettua kellonajat ja herätysajat tarkasti, muista, että ▲ ja ▼ -painikkeita ei tule painaa yhtäaikaa vaan niitä on painettava erikseen.*

1 Aseta **kellotoimintosäädin** asentoon **SET TIME**, **SET ALARM 1** tai **SET ALARM 2** halutessasi asettaa kellonajan tai herätysajat.
2 Aseta tunnit ja minuutit painamalla ▲ tai ▼-painiketta useita kertoja peräkkäin tai pitämällä jompaakumpaa painiketta alas painettuna.
3 Vapauta ▲ tai ▼-painike, kun olet asettanut haluamasi ajan.
4 Kun olet asettanut sekä tunnit että minuutit, aseta **kellotoimintosäädin** asentoon **CLOCK**, jolloin näyttöön tulee kellonaika.

HERÄTYSTAVAN VALINTA

YLEISTÄ
Herätysaika on asetettava ennen kuin herätystä voidaan käyttää. Voit valita kaksi eri herätystapaa: herätys radiolla tai summerilla.

- Valitse haluamasi herätystapa asettamalla **ALARM 1** tai **ALARM 2**-painike asentoon **RAD** tai **BUZ**.
  → 2 summerilla on asetettu tietylle äänenvoimakkuustasolle eivätkä ole muutettavissa. **BUZ** summeri herätyksessä **ALARM 1** on tasoltaan matala, kun taas **BUZ** summeri herätyksessä **ALARM 2** on tasoltaan korkea.

HERÄTYKSEN KYTKEMINEN POIS PÄÄLTÄ

Herätys voidaan kytkeä pois päältä kolmella eri tavalla. Siinä tapauksessa, jos herätystä ei ole kytketty pois päältä pysyvästi, **herätyksen 24 tunnin uusinta** aktivoituu automaattisesti 59 minuutin kuluttua siitä, kun herätys ensimmäistä kertaa meni päälle.

HERÄTYKSEN 24 TUNNIN UUSINTA
Jos haluat lopettaa herätyssoiton välittömästi, mutta haluat pitää saman herätysasetuksen seuraavaa päivää varten:
- Paina **ALARM RESET** -painiketta herätysserin ollessa päällä.

HERÄTYKSEN KYTKEMINEN POIS PÄÄLTÄ PYSYVÄSTI
Jos haluat kytkeä asetetun herätyksen pois päältä ennen kuin se menee päälle tai sen ollessa päällä:
- Aseta **ALARM 1** tai **ALARM 2** asentoon **OFF**.

HERÄTYKSEN TOISTO
Tämä toiminto toistaa herätyksen 6-7 minuutin välein.
1 Paina SLEEP OFF **/REPEAT ALARM** -painiketta herätyssoiton aikana.
2 Näin voidaan tehdä useita kertoja jopa 59 minuutin ajan.

UNIAJASTIN

Uniajastin-toiminnon kuvaus
Laitteessa on sisäänrakennettu ajastin, jonka ansiosta radiovastaanotto kytkeytyy automaattisesti pois päältä tietyn, halutun ajan kuluttua. Tämän toiminnon ansiosta voit huoletta nukahtaa kuunnellessasi radiota. Pisin uniajastinaika on 59 minuuttia.

Uniajastimen asetus
1 Tarkista, että **kelltotoimintosäädin** on asennossa **CLOCK**.
2 Aseta **RADIO** asentoon **OFF**.
3 Aseta uniajastusaika **SLEEP** -painiketta painamalla. Pidä painike alas painettuna, jolloin näytössä näkyy vähenevä aika **0:59** minuutista **0:00** minuuttiin.
→ Uniajastin voidaan kytkeä pois päältä tai uniajastinaika peruuttaa painamalla SLEEP OFF **/REPEAT ALARM**.

HUOLTO

- Jos et käytä laitetta pitkään aikaan, vedä verkkojohto irti pistorasiasta. Irrota lisäksi patteri laitteesta. Näin estetään, etteivät ne vuoda ja samalla vahingoita laitetta.
- Älä pidä laitetta kosteassa ilmassa, sateessa, hiekassa, kuuman lämmittylaitteen läheisyydessä tai suorassa auringonvalossa.
- Puhdista laite pehmeällä, hiukan kostutetulla säämiskällä. Älä käytä puhdistusaineita, jotka sisältävät alkoholia, ammoniakkia, bentseeniä tai hankausaineita, sillä ne voivat vahingoittaa koteloa.

YMPÄRISTÖTIETOA

Pakkauksessa käytetään vain kahta materiaalia: paperia ja pahvia.
Laite on koottu materiaaleista, jotka voidaan kierrättää, jos laitteen purkaa siihen erikoistunut liike. Hävitä pakkausmateriaalit ja vanha laite paikallisten määräysten mukaisesti.

Tämä tuote on Euroopan unionin radiohäiriöitä koskevien vaatimusten mukainen.
Tämä tyyppilaatta sijaitsee laitteen pohjassa.

Ελληνικά

Διακόπτες-Πλήκτρα

① **SLEEP** - ενεργοποιεί τη λειτουργία του ραδιοφώνου ως ξυπνητήρι
- ρυθμίζει το χρόνο λειτουργίας του ραδιοφώνου ως ξυπνητήρι

② **Ρύθμιση ρολογιού**
- **CLOCK :** τοποθέτηση της ώρας
- **SET ALARM 1 :** ρυθμίζει την ώρα για το ξυπνητήρι 1
- **SET ALARM 2 :** ρυθμίζει την ώρα για το ξυπνητήρι 2
- **SET TIME :** ρυθμίζει την ώρα του ρολογιού
- ▲ / ▼ **:** ρυθμίζει τις ώρες/λεπτά για το ρολόι και το ξυπνητήρι

③ SLEEP OFF **/REPEAT ALARM**
- σταματά το ραδιόφωνο - ξυπνητήρι
- σταματά το ξυπνητήρι έτσι ώστε να ξαναχτυπά ανά 6-7 λεπτά

④ **Ο Δείκτης συχνότητας** - δείχνει την συχνότητα της ζώνης συχνοτήτων που έχετε επιλέξει
⑤ **TUNING** - επιλογή ραδιοφωνικών σταθμών
⑥ **BAND** - επιλογή ραδιοφωνικής συχνότητας FM/AM (MW ή LW)
⑦ **VOLUME** - ρύθμιση έντασης ήχου
⑧ **ALARM RESET** - σταματά τη λειτουργία του ξυπνητηριού για 24 ώρες
⑨ **DISPLAY** - εμφανίζει την ώρα/ τις ώρες των ξυπνητηριών και την κατάσταση ρύθμισης
⑩ **RADIO** OFF • ON - ανάβει/σβήνει το ραδιόφωνο
⑪ **ALARM 1 , ALARM 2**
– **OFF** σβήνει το ξυπνητήρι 1 ή ξυπνητήρι 2
– **RAD** ενεργοποιεί το ραδιόφωνο για το ξυπνητήρι 1 ή ξυπνητήρι 2
– **BUZ** ενεργοποιεί το βομβητή για το ξυπνητήρι 1 ή ξυπνητήρι 2

⑫ **Θέση μπαταρίας** - ανοίγει για να τοποθετηθεί μπαταρία **9 volt τύπου 6F22** (δε συμπεριλαμβάνεται στη συσκευή) για Εφεδρική μνήμη του ρολογιού
⑬ **Ρεύμα** - εναλλασσόμενη τάση (AC)
⑭ **Εξωτερική κεραία** - βελτιώνει τη λήψη της συχνότητας FM

ΡΑΔΙΟΦΩΝΟ

Η συσκευή μπορεί να χρησιμοποιηθεί και ως ραδιόφωνο αποκλειστικά !
1 Γυρίστε το διακόπτη RADIO OFF • ON για να ανάψει το ραδιόφωνο.
2 Επιλέξτε μια ραδιοφωνική συχνότητα με το διακόπτη **BAND**.
3 Ρυθμίστε το **TUNING** για να συντονιστείτε με το ραδιοφωνικό σταθμό που θέλετε.
4 Ρυθμίστε την ένταση ήχου με το διακόπτη **VOLUME**.
5 Γυρίστε το διακόπτη RADIO OFF • ON το OFF για να σβήσει το ραδιόφωνο.

Για να βελτιώσετε τη λήψη:
FM: σηκώστε την κεραία στο πίσω μέρος της συσκευής.
AM: υπάρχει ενσωματωμένη στη συσκευή κεραία. Κατευθύνετε την κεραία μετακινώντας τη συσκευή.

ΡΥΘΜΙΣΗ ΤΩΝ ΡΕΛΕΓΙΩΝ ΚΑΙ ΤΩΝ ΝΤΡΜ�GSGQIOT

Η συσκευή δείχνει την ώρα χρησιμοποιώντας 24-ωρο κύκλο.

Προσοχή! *Για να ρυθμίσετε σωστά την ώρα του ξυπνητηριού και του ρολογιού, σιγουρευτείτε ότι δεν πιέζετε ταυτόχρονα τα πλήκτρα ▲ ή ▼.*

1 Γυρίστε το **διακόπτη ρύθμισης** στη θέση **SET TIME**, **SET ALARM 1** ή **SET ALARM 2** για να ρυθμίσετε την ώρα ή τα ξυπνητήρια αντίστοιχα.
2 Πιέστε τα πλήκτρα ▲ ή ▼ επαναλαμβανόμενα ή συνεχώς για να ρυθμίσετε την ώρα και τα λεπτά.
3 Αφήστε τα πλήκτρα ▲ ή ▼ μόλις ρυθμίσετε τη σωστή ώρα.
4 Μόλις ρυθμίσετε την ώρα και τα λεπτά, γυρίστε το **διακόπτη ρύθμισης** του ρολογιού στη θέση **CLOCK** για να δείξει την ώρα.

ΕΠΙΛΟΓΗ ΛΕΙΤΟΥΡΓΙΑΣ ΞΥΠΝΗΤΗΡΙΟΥ

ΓΕΝΙΚΑ
Αν θέλετε να χρησιμοποιήσετε το ξυπνητήρι, πρέπει προηγουμένως να ρυθμίστε την ώρα. Μπορείτε να επιλέξετε ανάμεσα σε δύο διαφορετικές λειτουργίες ξυπνητηριού : ραδιόφωνο ή βομβητή.

- Επιλέξτε τη λειτουργία που προτιμάτε φέρνοντας το διακόπτη **ALARM 1** ή **ALARM 2** στη θέση **RAD** ή **BUZ**. αντίστοιχα
  → Οι δύο βομβητές έχουν ρυθμιστεί σε προκαθορισμένη ένταση, η οποία δεν μπορεί να επαναρρυθμιστεί. Ο βομβητής του **ALARM 1** παράγει έναν χαμηλό τόνο, ενώ ο βομβητής του **ALARM 2** παράγει έναν υψηλό τόνο.

Συντήρηση

- Αν δεν πρόκειται να χρησιμοποιήσετε τη συσκευή για μεγάλο χρονικό διάστημα, βγάλτε το καλώδιο του ρεύματος από την πρίζα. Επίσης, αφαιρέστε την μπαταρία(ες) από τη συσκευή για να μην αποφύγετε τον κίνδυνο διαρροής και τη βλάβη της συσκευής.
- Μην εκθέτετε τη συσκευή σε υγρασία, βροχή, άμμο ή σε υπερβολική θερμότητα από θερμαντικά μέσα ή άμεσα ηλιακή ακτινοβολία.
- Για να καθαρίσετε τη συσκευή, χρησιμοποιήστε ένα μαλακό, υγρό κομμάτι δέρμα. Μη χρησιμοποιείτε απορρυπαντικά που περιέχουν οινόπνευμα, αμμωνία, βενζίνη ή στιλβωτικές ουσίες, οι οποίες μπορεί να βλάψουν το περίβλημα της συσκευής.

Προστασία του περιβάλλοντος

Η συσκευασία έχει περιοριστεί στο ελάχιστο προκειμένου να διαχωρίζεται εύκολα σε δυο υλικά: χαρτί και χαρτόνι.
Η συσκευή αποτελείται από υλικά που μπορούν να ανακυκλωθούν ή να αποσυναρμολογηθούν από ειδικούς επαγγελματίες. Παρακαλούμε, τηρείστε τους κανονισμούς της περιοχής/χώρας σας σχετικά με την καταστροφή των υλικών συσκευασίας και των παλαιών συσκευών.
Το προϊόν αυτό πληρεί τις προδιαγραφές της Ευρωπαϊκής Κοινότητας σχετικά με τις παρεμβολές ραδιοφωνικών συχνοτήτων.

Το προϊόν αυτό πληροί τις τουςτήσεις της Ευρωπαϊκής Ενωσης ως προς τις ραδιοπαρεμβολώς.
Η πινακίδα τύπου βρίσκεται στη βάση της συσκευής.

ΕΓΚΑΤΑΣΤΑΣΗ

Παροχή Ρεύματος
1 Ελέγξτε αν η παροχή δικτύου, όπως φαίνεται **στην πλάκα τύπου που βρίσκεται στο κάτω μέρος της συσκευής**, αντιστοιχεί στο τοπικό σας δίκτυο. Εάν δεν αντιστοιχεί, συμβουλευθείτε τον προμηθευτή ή το κέντρο σέρβις.
2 Τοποθετείστε το καλώδιο ρεύματος της συσκευής σας στη πρίζα.
3 Για να αποσυνδέσετε τη συσκευή από το ρεύμα, βγάλτε το καλώδιο από την πρίζα.

ΕΦΕΔΡΙΚΗ ΜΝΗΜΗ ΤΟΥ ΡΟΛΟΓΙΟΥ

Η Εφεδρική μνήμη του ρολογιού επιτρέπει να διατηρηθούν οι ρυθμίσεις του ρολογιού και του ξυπνητηριού της συσκευής για μια ημέρα σε περίπτωση που η συσκευή δεν είναι συνδεδεμένη με το ρεύμα, π.χ. διακοπή ρεύματος. Οι ενδείξεις της συσκευής θα σβήσουν εντελώς. Μόλις η συσκευή συνδεθεί και πάλι με το ρεύμα, θα φανεί η ένδειξη της σωστής ώρας.

1 Αφαιρέστε το κάλυμμα της θέσης της μπαταρίας και τοποθετείστε μια μπαταρία **9 volt τύπου 6F22** (Δε συμπεριλαμβάνεται στη συσκευή) για τη Εφεδρική μνήμη του ρολογιού.
2 Τοποθετείστε ξανά το κάλυμμα.

Σημίωση: *Αν δεν τοποθετηθεί μπαταρία ή αν η διακοπή ρεύματος είναι παρατεταμένη, θα χρειαστεί να ρυθμίσετε εκ νέου την ώρα του ρολογιού και του ξυπνητηριού.*
Οι μπαταρίες περιέχουν χημικές ουσίες και θα πρέπει να καταστρέφονται με προσοχή.

Κατανάλωση ρεύματος στην κατάσταση αναμονής 3W

RADIO

Ραδιόφωνο μπορείτε επίσης να χρησιμοποιήσετε και ως ξυπνητήρι!
1 Γυρίστε το διακόπτη **RADIO** OFF • ON για να ανάψει το ραδιόφωνο.
2 Επιλέξτε μια ραδιοφωνική συχνότητα με το διακόπτη **BAND**.
3 Ρυθμίστε το **TUNING** για να συντονιστείτε με το ραδιοφωνικό σταθμό που θέλετε.
4 Ρυθμίστε την ένταση ήχου με το διακόπτη **VOLUME**.
5 Γυρίστε το διακόπτη **RADIO** OFF • ON το **OFF** για να σβήσει το ραδιόφωνο.

Για τη βελτίωσετε τη λήψη:
FM: σηκώστε την κεραία στο πίσω μέρος της συσκευής.
AM: υπάρχει ενσωματωμένη στη συσκευή κεραία. Κατευθύνετε την κεραία μετακινώντας τη συσκευή.

ΚΛΕΙΣΙΜΟ ΤΟΥ ΞΥΠΝΗΤΡΙΟΥ

Υπάρχουν τρεις τρόποι για να σβήσετε το ξυπνητήρι: Αν δεν το απενεργοποιήσετε εντελώς, θα επιλεγεί αυτόματα η **επιλογή Λειτουργίας κάθε 24 ώρες** μετά από 59 λεπτά από τη στιγμή που θα σβήσει το ξυπνητήρι για πρώτη φορά.

ΛΕΙΤΟΥΡΓΙΑ ΚΑΘΕ 24 ΩΡΕΣ
Αν θέλετε να σταματήσει το ξυπνητήρι αμέσως αλλά επίσης θέλετε να διατηρηθεί η ρύθμιση της ώρας και για την επόμενη μέρα:
- Πιέστε το διακόπτη **ALARM RESET** όταν το ξυπνητήρι ακόμη χτυπάει.

ΚΑΤΑΡΓΗΣΗ ΤΗΣ ΛΕΙΤΟΥΡΓΙΑΣ ΤΟΥ ΞΥΠΝΗΤΡΙΟΥ
Για να καταργήστε το ξυπνητήρι πριν ή αφού σταματήσει να χτυπάει:
- Φέρτε το διακόπτη **ALARM 1** ή **ALARM 2** στη θέση **OFF**.

ΕΠΑΝΑΛΑΜΒΑΝΟΜΕΝΗ ΛΕΙΤΟΥΡΓΙΑ
Με τη λειτουργία αυτή, το ξυπνητήρι χτυπάει κάθε 6-7 λεπτά.
1 Όταν ακόμη το ξυπνητήρι χτυπά, πιέστε τους διακόπτες SLEEP OFF **/REPEAT ALARM**.
2 Επαναλάβετε αν επιθυμείτε να συνεχιστεί η επαναλαμβανόμενα λειτουργία μέχρι 59 λεπτά.

ΛΕΙΤΟΥΡΓΙΑ SLEEP

Για τη λειτουργία SLEEP
Η συσκευή αυτή διαθέτει ενσωματωμένο χρονοδιακόπτη που επιτρέπει να σβήσει αυτόματα το ραδιόφωνο Μετά από χρόνο που ορίζεται από εσάς. Αυτό σας επιτρέπει να βαπλώσετε και να ακούτε ραδιόφωνο ώσπου να αποκοιμηθείτε. ο μέγιστος χρόνος λειτουργίας του SLEEP είναι 59 λεπτά.

Ρύθμιση SLEEP
1 Ελέγξτε ότι ο **διακόπτης ρύθμισης** του ρολογιού βρίσκεται στη θέση **CLOCK**.
2 Φέρτε το διακόπτη **RADIO** στη θέση **OFF**.
3 Ρυθμίστε το χρόνο λειτουργίας πιέζοντας το πλήκτρο **SLEEP**. Κρατήστε το πατημένο και η ένδειξη θα δείχνει από **0:59** ως **0:00** λεπτά.
→ Για να καταργήστε τη λειτουργία **SLEEP**, ή για να διαγράψετε το χρόνο λειτουργίας του πιέστε SLEEP OFF **/REPEAT ALARM**.

Εντοπισμός και επίλυση προβλημάτων

Αν εμφανιστεί κάποιο πρβλημα, ελέγξτε πρώτα τα παρακάτω σημεία πριν δώσετε τη συσκευή σας για επισκευή.
Αν δε μπορείτε να επιλύσετε το πρβλημα ακολουθώντας τις οδηγίες αυτές, συμβουλευτείτε τον προμηθευτή σας ή το τοπικό κέντρο σέρβις.

ΠΡΟΣΟΧΗ: *Μην ανοίγετε το περίβλημα της συσκευής διότι υπάρχει κίνδυνος ηλεκτροπληξίας! Σε καμία περίπτωση μην επιχειρήσετε να επισκευάσετε ο ίδιος/ίδια τη συσκευή σας διότι αυτό θα επιφέρει ακύρωση της εγγύησης.*

Πρόβλημα
– *Πιθανή αιτία*
• Λύση προβλήματος

Δεν υπάρχει ήχος / ισχύς
– *Δεν είναι σωστά ρυθμισμένη η ένταση ήχου*
• Ρυθμίστε την ένταση ήχου

Περιστασιακοί τριγμοί κατά τη λήψη FM στο ραδιόφωνο
– *Αδύναμο σήμα*
• Σηκώστε ολόκληρη την κεραία

Συνχής τριγμός/σφύριγμα κατά τη λήψη MW (AM) στο ραδιόφωνο
– *Παρεμβολές από ηλεκτρικές συσκευές, όπως τηλεόραση, Η/Υ, λάμπα φθορίου κλπ.*
• Απομακρύνετε το ραδιορολόι από άλλες ηλεκτρικές συσκευές

Το ξυπνητήρι δε λειτουργεί
– *Δεν είναι ρυθμισμένη η ώρα ή δεν είναι επιλεγμένη η λειτουργία του ξυπνητηριού*
• Ρυθμίστε την ώρα και / επιλέξτε τη λειτουργία του ξυπνητηριού
– *Πολύ χαμηλή ένταση ήχου στο ΡΑΔΙΟΦΩΝΟ*
• Ρυθμίστε την ένταση
– *Το ραδιόφωνο ξυπνητήρι δεν είναι τοποθετημένο σε κάποιο ραδιοφωνικό*
• Επιλέξτε ένα ραδιοφωνικό σταθμό

Polski

FUNKCJE

① **SLEEP** - funkcja automatycznego wyłączania
- ustawianie czasu wyłączania
② **Przełącznik funkcji**
- **CLOCK :** wyświetlanie aktualnego czasu
- **SET ALARM 1 :** ustawianie czasu budzenia 1
- **SET ALARM 2 :** ustawianie czasu budzenia 2
- **SET TIME :** ustawianie zegara
- ▲ / ▼ **:** służy do ustawiania godziny/ minut czasu zegara oraz budzika

③ SLEEP OFF **/REPEAT ALARM**
- wyłącza funkcję SLEEP
- wyłącza nastawione budzenie na okres 6-7 minut

④ **Wskaźnik częstotliwości** - podaje częstotliwość radiową wybranego pasma
⑤ **TUNING** - ustawianie stacji radiowych
⑥ **BAND** - przełączanie zakresu fali radiowych FM/AM (MW lub LW)
⑦ **VOLUME** - regulacja głośności
⑧ **ALARM RESET** - wylacza budzenie na 24 godziny
⑨ **DISPLAY** - pokazuje bieżący czas/ czas budzenia oraz status urządzenia
⑩ **RADIO** OFF • ON - włączanie /wyłączanie radia
⑪ **ALARM 1 , ALARM 2**
– **OFF** wyłączenie budzenia 1 lub budzenia 2
– **RAD** włączenie budzenia radiem dla budzenia 1 lub budzenia 2
– **BUZ** włączenie brzęczyka dla budzenia 1 lub budzenia 2

⑫ **Schowek na baterię** - miejsce na baterię **9 woltową typu 6F22** do podtrzymanie zasilania pamięci (nie wchodzi w skład zestawu)
⑬ **Przewód sieciowy** - do zasilania z sieci
⑭ **Przewód antenowy** - poprawia odbiór na falach FM

PODŁĄCZENIE URZĄDZENIA

PODŁĄCZENIE DO PRĄDU
1 Sprawdź, czy napięcie w sieci podane na **płytce z oznaczeniem typu umieszczonej na spodzie** odpowiadana napięciu lokalnej sieci elektrycznej. Jeśli nie, skontaktuj się ze swoim dostawcą lub serwisem.
2 Podłącz przewód do gniazdka.
3 Wyjmij wtyczkę z gniazdka elektrycznego, jeśli chcesz całkowicie odłączyć urządzenie z prądu.

PODTRZYMANIE ZASILANIA PAMIĘCI

Podtrzymanie zasilania pamięci pozwala na przechowanie w pamięci ustawień zegara i budzika na okres 1 doby w razie zakłóceń w dostawie prądu z powodu np. awarii. Wówczas całe podświetlenie radia i zegara zostanie wyłączone. Wyświetlacz powróci do wyświetlania poprawnego czasu, jak tylko skończy się przerwa w dostawie prądu.

1 Zdejmij pokrywkę schowka na baterię i włóż baterię **9 volt typu 6F22** (nie wchodzi w skład zestawu), która będzie podtrzymanie zasilania pamięci.

2 Zatóż pokrywkę.

UWAGA: *Jeśli bateria nie została włożona, lub okres przerwy w dostawie prądu jest dłuższy, będzie trzeba ustawić czas zegara i budzika ponownie.*
Baterie zawierają substancje chemiczne, dlatego powinniśmy się ich pozbyć w odpowiedni sposób.

Zużycie energii w trybie standby 3W

RADIO

Radio z budzikiem można używać również jako zwykły radioodtwarzacz!
1 Ustaw przełącznik **RADIO** OFF • ON w pozycji **ON** aby włączyć radio.
2 Wybierz zakres fal posługując się przyciskiem **BAND**.
3 Wyszukaj stację radiową przy pomocy pokrętła **TUNING**.
4 Wyreguluj poziom głośności pokrętłem **VOLUME**.
5 Ustaw przełącznik **RADIO** OFF • ON w pozycji **OFF** jeśli chcesz wyłączyć radio.

Poprawianie jakości odbioru:
Fale FM: dla uzyskania optymalnego odbioru rozciągnij przewód antenowy z tyłu urządzenia.
Fale AM: do odbioru tych fal używana jest antena wewnętrzna. Skieruj właściwie antenę poprzez zmianę pozycji urządzenia.

USTAWIANIE CZASU ZEGARA I BUDZIKA

Zegar wyświetla czas w formacie 24 –godzinnym

UWAGA! *W celu dokładnego nastawienia czasu zegara i czasu budzenia naciskaj przyciski ▲ lub ▼ oddzielnie a nie jednocześnie.*

1 **Przełącz funkcję** na **SET TIME**, **SET ALARM 1** lub **SET ALARM 2** aby ustawić odpowiednio czas zegara, czas budzenia 1 lub czas budzenia 2.
2 Naciśnij kilka razy przycisk ▲ lub ▼ przytrzymaj odpowiedni z przycisków by ustawić godzinę i minuty.
3 Po uzyskaniu właściwych ustawień puść przycisk ▲ lub ▼.
4 Po ustawieniu godziny i minut włącz funkcję **CLOCK przełącznikiem funkcji**, aby wyświetlić aktualny czas.

WŁĄCZANIE BUDZENIA

OGÓLNE
Jeśli chcesz użyć budzika, musisz wpierw nastawić czas budzenia. Masz do wyboru dwa różne sposoby budzenia: budzenie radiem i brzęczykiem.

- Wybierz sposób budzenia ustawiając przełącznik **ALARM 1** lub **ALARM 2** w pozycji **RAD** lub **BUZ**.
  → Oba brzęczyki posiadają fabrycznie ustawioną głośność, która nie może być regulowana. Brzęczyk (**BUZ**) dla **ALARM 1** jest cichy, natomiast brzęczyk (**BUZ**) dla **ALARM 2** jest głośny.

WYŁĄCZANIE BUDZENIA

Są trzy sposoby wyłączania budzika. Jeśli nie anulujesz budzenia całkowicie, to po upłynięciu 59 minut od czasu pierwszego wyłączenia budzenia zostanie uruchomiona automatycznie **opcja wyłączania budzenia na okres 24 godzin**.

WYŁĄCZANIE BUDZENIA NA OKRES 24 GODZIN
Jeśli chcesz by budzik natychmiast przestał budzić a jednocześnie zachował takie samo ustawienie czasu budzenia na następny dzień:
- Wciśnij podczas budzenia przycisk **ALARM RESET**.

CAŁKOWITE ANULOWANIE BUDZENIA
Aby anulować ustawiony czas budzenia podczas trwania lub przed jego rozpoczęciem:
- Ustaw przełącznik **ALARM 1** lub **ALARM 2** w pozycję **OFF**.

POWTARZANIE BUDZENIA
Funkcja ta pozwala na powtarzanie budzenia w 6-7-minutowych odstępach.
1 Podczas trwania budzenia naciśnij przycisk SLEEP OFF **/REPEAT ALARM**.
2 W razie potrzeby powtarzaj tą czynność jeszcze przez 59 minut.

AUTOMATYCZNE WYŁĄCZANIE

Informacje o automatycznym wyłączaniu
Urządzenie to ma wbudowany wyłącznik czasowy, który umożliwia automatyczne wyłączenie podczas słuchania radia po upłynięciu ustawionego okresu czasu. Można położyć się wygodnie i zasnąć słuchając radia. Maksymalny okres, po którym nastąpi wyłączenie to 59 minut.

Ustawianie AUTOMATYCZNEGO WYŁĄCZANIA
1 Upewnij się, czy **przełącznik funkcji** jest ustawiony w pozycji **CLOCK**.
2 Ustaw przełącznik **RADIO** w pozycję **OFF**.
3 Ustaw czas automatycznego wyłączenia przez naciśnięcie przycisku **SLEEP** Przytrzymaj palcem przycisk aż wyświetlacz zacznie odliczać od **0:59** do **0:00** minut.
→ Przyciśnij SLEEP OFF **/REPEAT ALARM**, aby wyłączyć funkcję automatycznego wyłączania lub anulować ustawiony okres, po którym urządzenie się wyłączy.

KONSERWACJA

- Jeśli nie zamierzasz używać urządzenia przez dłuższy okres czasu, wyciągnij wtyczkę z gniazdka sieci elektrycznej. Dodatkowo należ też wyjąć baterię, aby zapobiec wyciekowi elektrolitu oraz uszkodzeniu urządzenia.
- Chroń odbiornik przed działaniem nadmiernej wilgoci, deszczu, piasku oraz przed przegrzaniem spowodowanym przez ogrzewanie lub wystawienie na bezpośrednie działanie promieni słonecznych.
- Do czyszczenia urządzenia używaj miękkiej, lekko zwilżonej irchy lub szmatki. Nie używaj żadnych środków czystości zawierających alkohol, amoniak, benzen i innych podobnych środków, które mogłyby uszkodzić obudowę.

OCHRONA ŚRODOWISKA

Ograniczyliśmy zużycie materiałów na opakowania do niezbędnego minimum, aby umożliwić łatwą segregację surowców wtórnych na dwa materiały: papier i tekturę.
Urządzenie to składa się z materiałów, które mogą zostać ponownie użyte, jeśli zostaną oddzielone przez wyspecjalizowaną firmę. Prosimy o przestrzeganie lokalnych przepisów dotyczących pozbywania się opakowań i zużytego sprzętu.

Producent zastrzega możliwość wprowadzania zmian technicznych.
Niniejszy produkt spełnia wymogi Unii Europejskiej dotyczące zakłóceń radiowych.
Tabliczkę z odpowiednimi danymi umieszczono na spodzie urządzenia.

USUWANIE USTEREK

W przypadku wystąpienia usterki, przez oddaniem urządzenia do naprawy sprawdę listę możliwych przyczyn zamieszczoną poniżej.
Jeśli nie jesteś w stanie rozwiązać problemu przy pomocy poniższych wskazówek, skonsultuj się z miejscem zakupu lub serwisem.

UWAGA: *Otwarcie obudowy urządzenia grozi porażeniem prądem elektrycznym. Pod żadnym pozorem nie próbuj naprawiać urządzenia we własnym zakresie, ponieważ spowoduje to unieważnienie gwarancji.*

Problem
– *Prawdopodobna przyczyna*
• Sposób naprawy

Brak dęwięku
– *Nie ustawiona głośność*
• Ustaw głośność

Trzaski podczas odbioru fal FM
– *Słaby sygnał*
• Rozciągnij przewód antenowy

Zakłócenia w postaci trzasków /syczenia podczas odbioru fal MW (AM)
– *Zakłócenia spowodowane przez inny sprzęt elektryczny, np. telewizor, komputer, lampa fluoroscencyjna itp.*
• Odsuń urządzenie od reszty sprzętu elektrycznego

Budzik nie działa
– *Czas budzenia nie został ustawiony i /lub budzenie nie zostało włączone*
• Ustaw czas budzenia i /lub włącz budzenie
– *Zbyt mały poziom głośności RADIA podczas budzenia*
• Ustaw głośność
– *Budzenie radiem nie jest ustawione na stację radiową*
• Ustaw stację radiową

Producent zastrzega możliwość wprowadzania zmian technicznych.

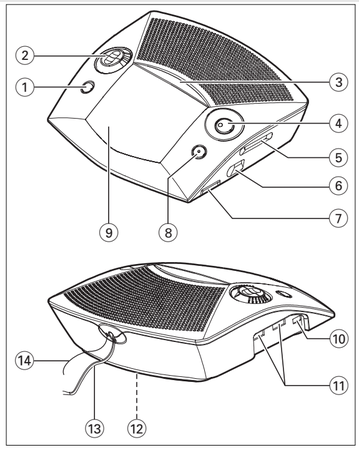

(N) Norge

Advarsel: For å redusere faren for brann eller elektrisk støt; skal apparatet ikke utsettes for regn eller fuktighet.

Typeskilt finnes på apparatens underside.

Observer: Nettbrytteren er sekundert innkoplet. Den innebygde netdelen er derfor ikke frakoplet nettet så lenge apparatet er tilsluttet nettkontakten.

NOTES