Buzdolabı

Kullanım Kılavuzu

RF85A91****/RF65A90****

Solo Cihaz



SAMSUNG

İçindekiler

Güvenlik bilgileri 4

Güvenlik talimatları hakkında bilmeniz gerekenler 4
Önemli güvenlik sembolleri ve önlemleri 6
Önemli güvenlik uyarıları 7
Taşıma ve yerleştirme için ciddi uyarı işaretleri 10
Kritik kurulum uyarıları 11
Kurulumla ilgili dikkat ibareleri 13
Kritik kullanım uyarıları 14
Kullanım dikkat ibareleri 18
Temizlemeyle ilgili dikkat ibareleri 20
Kritik elden çıkarma uyarıları 22
Uygun kullanım için ek ipuçları 23
WEEE Talimatları 24

Kurulum 25

Bir bakışta buzdolabı 25
Adım adım kurulum 28
TAŞIMA VE NAKLİYE SIRASINDA DİKKAT EDİLECEK HUSUSLAR 44

İşlemler 45

Kontrol paneli 45
SmartThings 48
Özel özellikler 51

Bakım 55

Kullanma ve bakım 55
Temizleme 60
Değiştirme 61
PERİYODİK BAKIM DURUMUNDA YAPILMASI GEREKENLER 62

Untitled-3 2 2023-02-20 2:25:42

Sorun Giderme 64

Genel 64
Buzdolabından anormal ses duyuyor musunuz? 66
SmartThings 68

Açık Kaynak Bildirisi 69

Ek 70

TEKNİK ÖZELLİKLER 70
Tüketicinin seçimlilik hakları 71
Güvenlik Talimatı 72
Kurulum Talimatı 72
Sıcaklık Talimatı 73
Model ve yedek parça siparişi için bilgiler 76

Yetkili Servis Listesi 77

Untitled-3 3 2023-02-20 2:25:43

Güvenlik bilgileri

Yeni Samsung Buzdolabınızı kullanmadan önce, yeni cihazınızın sunduğu özellikleri ve işlevleri güvenli ve verimli bir şekilde nasıl çalıştıracağınızı bildiğinizden emin olmak için lütfen bu kılavuzu iyice okuyun.

Güvenlik talimatları hakkında bilmeniz gerekenler

- Bu el kitabındaki Uyarılar ve Önemli Güvenlik Talimatları gerçekleşme olasılığı bulunan tüm olası koşulları ve durumları kapsamaz.
  Cihazınızı kurarken, bakımını yaparken ve çalıştırırken, sağduyulu olmak ve dikkat ve özen göstermek sizin sorumluluğunuzdadır.
- Aşağıdaki çalıştırma talimatları çeşitli modelleri içerdiği için, buzdolabınızın özellikleri bu kılavuzda açıklanandan küçük farklılıklar gösterebilir ve tüm uyarı işaretleri geçerli olmayabilir. Herhangi bir sorunuz veya şüpheniz olması durumunda, en yakın servis merkeziyle iletişime geçin veya www.samsung.com/tr adresinden çevrimiçi yardım ve bilgi alın.
- Soğutma gazı olarak R-600a veya R-134a kullanılmıştır. Cihazınız için hangi soğutma gazının kullanıldığını görmek için cihazın arkasındaki kompresör etiketini veya soğutucunun iç kısmındaki anma değeri etiketini kontrol edin. Bu ürün yanıcı gaz içerdiğinde (Soğutma gazı R-600a), bu ürünün güvenli bir şekilde atılması için yerel yetkilinizle temasa geçin.
- Soğutma devresinde bir kaçak meydana gelmesi halinde yanıcı gaz-hava karışımının oluşmasını engellemek için, cihazın yerleştirileceği odanın büyüklüğü kullanılan soğutma gazının miktarına bağlı olarak seçilmelidir.
- Herhangi bir hasar belirtisi gösteren bir cihazı kesinlikle çalıştırmayın. Şüpheleniyorsanız, bayinize danışın. Oda cihazın içindeki her 8 gram R-600a soğutma gazı için 1 m^3 boyutunda olmalıdır.
  Özel cihazınızda bulunan soğutma gazı miktarı cihazın içindeki tanıma plakasında gösterilir.
- Borulardan fışkıran soğutma gazı tutuşabilir veya göz hasarına neden olabilir. Borudan soğutma gazı sızarsa, çıplak alevden kaçının ve ürünü olası tutuşma kaynaklarından uzağa taşıyın ve odayı hemen havalandırın.
  - Aksi takdirde yangın veya patlamaya yol açabilir.

Untitled-3 4 2023-02-20 2:25:43

- Yiyeceğin kirlenmesinden kaçınmak için lütfen aşağıdaki talimatlara uyun:
  - Uzun süre kapıyı açık bırakma, cihazın bölmelerindeki sıcaklıkta önemli bir artışa neden olabilir.
  - Yiyecekle ve erişilebilir drenaj sistemleriyle temas edebilen yüzeyleri düzenli olarak temizleyin.
  - 48 saat kadar kullanılmamışsa su tanklarını temizleyin; su 5 gün kadar çekilmemişse bir su kaynağına bağlı su sistemini boşaltın.
  - Çiğ et ve balığı buzdolabında uygun kaplarda saklayın, böylece başka yiyeceklerle temas etmez ve üzerlerine damlamaz.
  - İki yıldızlı donmuş yiyecek bölmeleri önceden dondurulmuş yiyeceği depolamak, dondurma depolamak veya yapmak ve buz küpleri yapmak için uygundur.
  - Bir, iki ve üç yıldızlı bölmeler taze yiyecekleri dondurmak için uygun değildir.
  - Soğutma cihazı uzun süre boş bırakılacaksa, kapatın, buzunu çözdürün, temizleyin, kurutun ve cihaz içinde küflenme oluşumunu önlemek için kapıyı açık tutun.

Untitled-3 5 2023-02-20 2:25:43

Güvenlik bilgileri

Önemli güvenlik sembolleri ve önlemleri

Lütfen bu kılavuzdaki tüm güvenlik talimatlarına uyun. Bu kılavuz aşağıdaki güvenlik sembollerini kullanır.

⚠ UYARI

Ciddi kişisel yaralanmaya, maddi hasara ve/veya ölüme neden olabilecek tehlikeler veya güvenli olmayan uygulamalar.

⚠ DİKKAT

Ciddi kişisel yaralanmaya ve/veya maddi hasara neden olabilecek tehlikeler veya güvenli olmayan uygulamalar.

NOT

Kullanıcıların buzdolabını anlamasına veya buzdolabından faydalanmasına yardımcı olan kullanışlı bilgiler.

Buradaki uyarı işaretleri sizin ve başkalarının yaralanmasını önlemek içindir.

Lütfen bunları dikkatli bir şekilde takip edin.

Bu bölümü okuduktan sonra, daha sonra referans olarak başvurmak için güvenli bir yerde saklayın.

Untitled-3 6 2023-02-20 2:25:43

Önemli güvenlik uyarıları



Uyarı; Yangın tehlikesi / tutuşabilir malzemeler

⚠ UYARI

- Cihazı konumlandırırken, besleme kablosunun sıkışmadığından veya hasar görmediğinden emin olun.
- Birden fazla taşınabilir soket prizini veya taşınabilir güç kaynağını cihazın arkasına yerleştirmeyin.
- Yalnızca içilebilir suyuyla doldurun.
- Yalnızca içilebilir su kaynağına bağlayın.
- Cihaz dolabındaki veya dahili yapıdaki havalandırma deliklerinin tıkanık olmamasını sağlayın.
- Üretici tarafından önerilenler dışında, buz çözme işlemini hızlandırmak için mekanik cihazlar veya herhangi başka bir araç kullanmayın.
- Soğutma gazı devresine hasar vermeyin.
- Cihazın yiyecek depolama bölmelerinde üreticinin önerdiği tür dışında elektrikli cihazlar kullanmayın.

- Bu cihaz, güvenliklerinden sorumlu bir kişinin gözetimi veya kontrolü dışında fiziksel, algılama veya zihinsel becerileri yeterli olmayan veya deneyimli ve bilgili olmayan kişiler (çocuklar da dahil) tarafından kullanılmamalıdır.

Untitled-3 7 2023-02-20 2:25:43

Güvenlik bilgileri

- Bu cihaz, 8 yaşın üzerindeki çocuklar ve fiziksel, algılama veya zihinsel becerileri yeterli olmayan veya deneyimli ve bilgili olmayan kişiler tarafından, gözetim altında veya cihazın güvenli kullanımıyla ilgili talimatlar verildiği ve tehlikelerin anlaşılmasının sağlandığı koşullarda kullanılabilir. Çocuklar cihazla oynamamalıdırlar. Temizlik ve kullanıcı bakımı gözetim olmadan çocuklar tarafından yapılmamalıdır. 3 ila 8 yaş arası çocukların soğutma cihazlarını yüklemesine ve boşaltmasına izin verilir.
- Güç kablosu hasar görmüşse, bir tehlikeyi önlemek için üretici, servis acentesi veya benzer kalifiye kişiler tarafından değiştirilmelidir.
- Prize kolay erişilebilmelidir, böylece cihazın bağlantısı acil bir durumda hızlı bir şekilde kesilebilir.
  - Cihazın arkasındaki alanın dışında olmalıdır.
- Yanabilir madde içeren aerosol kutular gibi patlayıcı maddeleri bu cihazda depolamayın.
- Ürün LED lambalarına sahipse, Lamba Kapaklarını ve LED lambaları kendi başınıza çıkarmayın.
  - Bir Samsung hizmet merkezi ile temasa geçin.
  - Yalnızca üretici veya servis yetkilisi tarafından tedarik edilen LED Lambalarını kullanın.
- Aygıtla birlikte verilen yeni hortum takımları kullanılmalıdır ve eski hortum takımları tekrar kullanılmamalıdır.
- Buzdolabının su kaynağını yalnızca içilebilir su kaynağına bağlayın. Buz yapıcının düzgün şekilde çalışması için 206-861 kPa (30-125 psi) değerinde su basıncı gereklidir.
- En verimli enerji kullanımı için; sepet, çekmece, raf gibi bütün iç parçaları, üretici tarafından belirlenmiş konumlarda tutun.
- Bu üründen en iyi enerji verimi elde etmek için, lütfen tüm rafları, çekmeceleri ve sepetleri kendi orijinal konumlarında tutun.

Untitled-3 8 2023-02-20 2:25:43

Enerji tüketimini minimuma indirme

- Aleti yeterli havalandırmanın olduğu soğuk ve kuru bir odaya kurun.
- Doğrudan güneş ışığına maruz kalmadığından emin olun ve kesinlikle doğrudan ısı kaynağına (örneğin, radyatör) yakın bir yere koymayın.
  - Enerji verimliliği için havalandırma deliklerinin veya ızgaraların önünün engellenmemesi önerilir.
  - Cihaza koymadan önce sıcak gıdaların soğumasını bekleyin.
  - Donmuş gıdaları eritmek için buzdolabına koyun. Buzdolabında gıdayı soğutmak için donmuş gıdaların düşük sıcaklıklarını kullanabilirsiniz.
  - Yiyecek yerleştirirken veya yiyeceği alırken cihazın kapısını çok uzun süre açık bırakmayın.
  - Kapı ne kadar kısa süre açık kalırsa dondurucuda o kadar az buz meydana gelir.
  - Buzdolabının arkasını düzenli olarak temizleyin. Toz, enerji tüketimini artırır.
  - Sıcaklığı gerektiğinden daha soğuk olarak ayarlamayın.
  - Buzdolabı tabanında ve buzdolabının arka duvarında yeterli hava alanı bıraktığınızdan emin olun. Havalandırma deliklerini kapatmayın.
  - Kurarken sağda, solda, arkada ve üstte mesafe bırakın. Bu güç tüketimini azaltmaya ve elektrik faturalarınızın daha az gelmesine yardımcı olur.

Untitled-3 9 2023-02-20 2:25:43

Güvenlik bilgileri

Bu cihaz, ev veya aşağıdakiler gibi benzer yerlerde kullanılmak üzere tasarlanmıştır

- mağaza, ofis ve diğer çalışma alanlarındaki personel mutfak alanları;
- çiftlik evleri ve müşterilerin kullanımı için otel, motel ve diğer konaklama alanları,
- oda-kahvaltı tipi konaklama ortamları,
- yiyecek içecek hizmeti ve benzer ticari olmayan uygulamalar.

Taşıma ve yerleştirme için ciddi uyarı işaretleri

⚠ UYARI

- Cihazı taşırken ve kurarken, soğutma devresinin hiçbir parçasının hasar görmemesini sağlamak için çok dikkatli olmak gerekir.
  - Borudan sızan soğutma gazı tutuşabilir veya göze zarar verebilir. Bir kaçak tespit edilirse, çıplak alevden veya olası tutuşma kaynaklarından kaçının ve cihazın bulunduğu odayı birkaç dakika havalandırın.
  - Bu cihaz, çevreye yüksek düzeyde uyum sağlayabilen doğal bir gaz olan izobutan soğutma gazından (R-600a) az miktarda içermektedir, ancak bu yanıcı bir maddedir. Cihazı taşırken ve kurarken, soğutma devresinin hiçbir parçasının hasar görmemesini sağlamak için çok dikkatli olmak gerekir.
- Buzdolabını taşırken ve kurarken, buzdolabının arka kısmında bulunan su hortumuna dokunmayın.
  - Aksi takdirde buzdolabı hasar görebilir ve su sebili kullanılmaz hale gelebilir.

Untitled-3 10 2023-02-20 2:25:43

Kritik kurulum uyarıları

⚠ UYARI

- Buzdolabını nemli bir yere veya suyla temas edebileceği bir yere kurmayın.
  - Elektrikli parçalarda yalıtımının bozulması, elektrik çarpmasına veya yangına yol açabilir.
- Bu buzdolabını doğrudan güneş ışığı alan bir yere koymayın veya fırınlardan, oda ısıtıcılarından veya diğer cihazlardan kaynaklanan ısıya maruz bırakmayın.
- Aynı çoklu güç şeridine birkaç cihazın fişini takmayın. Buzdolabının fişi her zaman, buzdolabının anma değeri plakasında listelenen gerilimle eşleşen bir gerilim değerine sahip ayrı bir elektrik prizine takılmalıdır.
  - Bu en iyi performansı sağlar ve aşırı ısınan kablolar nedeniyle ev kablo şebekesi devrelerinde yangın tehlikesi doğurabilecek aşırı yüklemeleri engeller.
- Duvardaki priz gevşekse, elektrik fişini takmayın.
  - Elektrik çarpması veya yangın riski vardır.
- Üzerinde veya herhangi bir ucunda çatlaklık veya aşınma hasarı olan bir güç kablosu kullanmayın.
- Güç kablosunu aşırı miktarda eğmeyin veya üzerine ağır nesneler koymayın.
- Elektrik kablosunu çekmeyin veya aşırı miktarda eğmeyin.
- Elektrik kablosunu döndürmeyin veya bağlamayın.
- Elektrik kablosunu metal bir nesnenin üzerine asmayın, üzerine ağır bir nesne koymayın, nesnelerin arasına yerleştirmeyin ve cihazın arkasındaki boşluğa itmeyin.
- Buzdolabını hareket ettirirken, devrilmemesine veya elektrik kablosuna zarar vermemeye dikkat edin.
  - Bu elektrik çarpmasına veya yangına yol açabilir.

Untitled-3 11 2023-02-20 2:25:43

Güvenlik bilgileri

- Buzdolabınızın fişini kesinlikle elektrik kablosundan çekerek çıkarmayın. Her zaman fişi sıkı bir şekilde tutun ve prizden düz olarak çekin.
  - Kablonun hasar görmesi kısa devreye, yangın ve/veya elektrik çarpmasına yol açabilir.
- Buzdolabının yakınında aerosoller kullanmayın.
  - Buzdolabının yakınında aerosolleri kullanma patlama veya yangına neden olabilir.
- Bu cihazı bir ısıtıcının veya yanıcı malzemenin yanına kurmayın.
- Bu cihazı gaz kaçağının olabileceği bir konuma kurmayın.
  - Bu elektrik çarpmasına veya yangına yol açabilir.
- Bu buzdolabı düzgün bir şekilde yerleştirilmelidir ve kullanılmadan önce bu kılavuza uygun bir şekilde kurulmalıdır.
- Elektrik fişini kablo aşağıya sarkacak şekilde uygun konumda takın.
  - Elektrik prizini üst kısmı aşağıda olacak şekilde takarsanız, kablo kopabilir ve yangına veya elektrik çarpmasına yol açabilir.
- Elektrik fişinin buzdolabının arkasında ezilmediğinden veya hasar görmediğinden emin olun.
- Ambalaj materyallerini çocukların ulaşamayacağı bir yerde saklayın.
  - Bir çocuk ambalaj malzemelerini kafasına geçirirse boğulma kaynaklı ölüm riski vardır.
- Bu cihazı nemli, yağlı veya tozlu bir konuma, doğrudan güneş ışığına veya suya (yağmur damlaları) maruz kalan bir konuma kurmayın.
  - Elektrikli parçaların yalıtımının bozulması, elektrik çarpmasına veya yangına yol açabilir.
- Cihazın üzerine çıkmayın veya üzerine nesneler (çamaşır, yanan mum, yanan sigara, tabak-çanak, kimyasallar, metal nesneler vb. gibi) koymayın.
  - Aksi takdirde elektrik çarpması, yangın, ürünle ilgili sorunlar veya yaralanmalar meydana gelebilir.
- Ürünün fişini ilk kez takmadan önce tüm koruyucu plastik filmleri çıkarmanız gerekir.

Untitled-3 12 2023-02-20 2:25:43

- Çocuklar, kapı ayarlaması veya su borusu klipsleri için kullanılan tespit segmanları ile oynamamaları için gözetilmelidir.
  - Çocuklar bir tespit segmanını veya su borusu klipsini yutarlarsa boğularak ölme riski vardır. Tespit segmanlarını ve su borusu klipslerini çocukların erişemeyecekleri bir yerde tutun.
- Buzdolabı güvenli bir şekilde topraklanmalıdır.
  - Cihazın herhangi bir parçasını incelemeye veya onarmaya kalkışmadan önce her zaman, buzdolabını topraklandığınızdan emin olun. Akım kaçakları ciddi elektrik çarpmasına neden olabilir.
- Elektrik topraklaması olarak gaz boruları, telefon hatları veya diğer olası yıldırım çekiciler kullanmayın.
  - Cihazda elektrik kaçaklarını veya akım kaçağının neden olabileceği elektrik çarpmalarını önlemek için buzdolabını topraklamalısınız.
  - Aksi takdirde elektrik çarpması, yangın, patlama veya ürünle ilgili sorunlar meydana gelebilir.
- Elektrik fişini duvar prizine sıkıca takın. Hasar görmüş bir fiş, elektrik kablosu veya gevşek bir priz kullanmayın.
  - Bu elektrik çarpmasına veya yangına yol açabilir.
- Buzdolabı üzerindeki sigorta, kalifiye bir teknisyen veya servis şirketi tarafından değiştirilmelidir.
  - Aksi takdirde elektrik çarpmasına veya kişisel yaralanmaya yol açabilir.

Kurulumla ilgili dikkat ibareleri

⚠ DİKKAT

- Buzdolabının çevresinde yeterince alan bırakın ve buzdolabını düz bir yüzeye kurun.
  - Buzdolabınız dengeli değilse, soğutma verimi ve dayanıklılığı azalabilir.
- Cihazın kurulumundan ve açılmasından sonra, gıdaları koymadan önce 2-3 saat boyunca bekleyin.

Untitled-3 13 2023-02-20 2:25:43

Güvenlik bilgileri

- Buzdolabını kaliteli bir teknisyen veya servis şirketinin kurmasını önemle öneririz.
  - Aksi takdirde elektrik çarpması, yangın, patlama, ürünle ilgili sorunlar veya yaralanma riski doğar.

Kritik kullanım uyarıları

⚠ UYARI

- Fişi prize ıslak elle takmayın.
  - Bu elektrik çarpmasına yol açabilir.
- Cihazın üzerine herhangi bir nesne koymayın.
  - Kapıyı açarken veya kapatırken, nesneler düşebilir ve yaralanmaya ve/veya maddi hasara yol açabilir.
- Buzdolabının altına veya arkasına ellerinizi, ayaklarınızı veya metal nesneleri (çubuk vb.) sokmayın.
  - Bu elektrik çarpmasına veya yaralanmaya yol açabilir.
  - Herhangi bir keskin kenar yaralanmaya yol açabilir.
- Dondurucunun iç duvarlarına veya dondurucuda saklanan ürünlere ıslak ellerle dokunmayın.
  - Bu, soğuk yanığına yol açabilir.
- Buzdolabının üzerine suyla dolu bir kap koymayın.
  - Dökülürse, yangın veya elektrik çarpması riski meydana getirir.
- Buzdolabında uçucu veya yanıcı nesneler veya maddeler (benzen, tiner, propan gazı, alkol, eter, LP gazı ve bu gibi ürünler) saklamayın.
  - Bu buzdolabı yalnızca gıda saklamak içindir.
  - Bu yangına veya patlamaya yol açabilir.
- Cihazı kurcalamadıklarından emin olmak için çocuklar gözetilmelidir.
  - Parmaklarınızı "kıstırma noktalarından" uzak tutun. Kapı ve dolap arasındaki boşluklar ister istemez dardır. Etrafta çocuklar varsa kapıları açarken dikkatli olun.

Untitled-3 14 2023-02-20 2:25:44

- Parmaklarınızı veya çocuklarınızın parmaklarını kapıların arasına koymayın.
  - Parmakları sol ve sağ kapı boşluklarından uzak tutun. Parmaklarınız kapıların arasındaysa kapıları açarken dikkatli olun.
- Çocukların kapıya veya kapı haznelerine asılmasına izin vermeyin. Ciddi yaralanma meydana gelebilir.
- Çocukların buzdolabının içine girmesine izin vermeyin. Mahsur kalabilirler.
- Cihazın altında kalan alana ellerinizi sokmayın.
  - Herhangi bir keskin kenar kişisel yaralanmaya yol açabilir.
- Buzdolabında tıbbi ürünler, bilimsel materyaller veya sıcaklığa karşı hassas ürünler saklamayın.
  - Sıkı sıcaklık kontrolleri gerektiren ürünler buzdolabında saklanmamalıdır.
- Tıbbi ürün veya duman kokusu alırsanız, hemen elektrik fişini çekin ve Samsung Electronics servis merkezinizle temasa geçin.
- Buzdolabında toz veya su mevcutsa, elektrik fişini çıkarın ve Samsung Electronics servis merkeziyle temasa geçin.
  - Aksi takdirde, yangın tehlikesi vardır.
- Çocukların çekmeceye tırmanmasına izin vermeyin.
  - Çekmece kırılabilir ve kaymalarına neden olabilir.
- Buzdolabı gözetimsizken buzdolabının kapılarını açık bırakmayın veya çocukların buzdolabının içine girmesine izin vermeyin.
- Bebeklerin veya çocukların çekmecenin içine girmesine izin vermeyin.
  - Bu, kapalı yerde kalma nedeniyle boğulma sonucu ölüme veya kişisel yaralanmaya yol açabilir.
- Buzdolabını çok fazla miktarda gıdayla doldurmayın.
  - Kapıyı açtığınızda, bir öğe düşebilir ve kişisel yaralanmaya veya maddi hasara yol açabilir.

Untitled-3 15 2023-02-20 2:25:44

Güvenlik bilgileri

- Cihazın yüzeyine böcek öldürücü gibi uçucu bir materyal püskürtmeyin.
  - İnsanlara zarar verebileceği gibi, elektrik çarpmasına, yangına veya ürünle ilgili başka sorunlara yol açabilir.
- Su sebili deliğine, buz kanalına ve buz yapıcı kabına kesinlikle parmaklarınızı veya başka nesneleri sokmayın.
  - Kişisel yaralanmaya veya maddi hasara yol açabilir.
- Buzdolabının yakınında yanıcı spreyler, yanıcı nesneler, kuru buz, ilaç veya diğer kimyasal maddeler gibi sıcaklığa karşı hassas maddeler kullanmayın veya koymayın.
- Buzdolabının içini kurutmak için saç kurutma makinesi kullanmayın. Kötü kokuları alması için, buzdolabının içine yanan bir mum koymayın.
  - Bu elektrik çarpmasına veya yangına yol açabilir.
- Su haznesini ve buz kalıbı tepsilerini yalnızca içilebilir suyuyla doldurun (musluk suyu, maden suyu veya arıtılmış su).
  - Hazneyi çay veya sporcu içeceğiyle doldurmayın. Bu, buzdolabına zarar verebilir.
- Cihazın üzerine çıkmayın veya üzerine nesneler (çamaşır, yanan mum, yanan sigara, tabak-çanak, kimyasallar, metal nesneler vb. gibi) koymayın. Aksi takdirde elektrik çarpması, yangın, ürünle ilgili sorunlar veya yaralanmalar meydana gelebilir. Cihazın üzerine suyla dolu bir kap koymayın.
  - Dökülürse, yangın veya elektrik çarpması riski meydana getirir.
- UV LED lambasına uzun bir süre boyunca doğrudan bakmayın.
  - Ultraviyole ışınlardan dolayı göz yorgunluğuna sebep olabilir.
- Rafı baş aşağı koymayın. Bu durumda raf sabitleyicisi çalışamaz.
  - Bu, cam rafın düşmesi sonucunda kişisel yaralanmaya yol açabilir.
- Parmaklarınızı "kıstırma noktalarından" uzak tutun. Kapı ve dolap arasındaki boşluklar ister istemez dardır. Etrafta çocuklar varsa kapıları açarken dikkatli olun.

Untitled-3 16 2023-02-20 2:25:44

- Gaz kaçağı tespit edilirse, çıplak alevden veya olası tutuşma kaynaklarından kaçının ve cihazın bulunduğu odayı birkaç dakika havalandırın.
  - Cihaza veya güç kablosuna dokunmayın.
  - Bir vantilatör kullanmayın.
  - Bir kıvılcım; patlama veya yangına yol açabilir.
- Şişeler düşmeyecek şekilde hepsi bir arada sıkıca saklanmalıdır.
- Bu ürün yalnızca ev ortamında gıda saklamak için tasarlanmıştır.
- Su sebili deliğine, buz kanalına ve buz yapıcı kabına kesinlikle parmaklarınızı veya başka nesneleri sokmayın.
  - Kişisel yaralanmaya veya maddi hasara yol açabilir.
- Buzdolabını kendi başınıza onarmaya, sökmeye veya modifiye etmeye çalışmayın.
- Standart sigortadan başka bir sigorta (bakır, çelik tel vb. gibi) kullanmayın.
- Buzdolabınızın onarılması veya yeniden kurulması gerekiyorsa, en yakın servis merkezinize başvurun.
  - Aksi takdirde elektrik çarpması, yangın, ürünle ilgili sorunlar veya yaralanma meydana gelebilir.
- Buzdolabı bir yanık kokusu veya duman yayarsa, buzdolabının fişini hemen çıkarın ve Samsung Electronics servis merkezinize başvurun.
  - Aksi takdirde elektrik çarpması veya yangın tehlikesi meydana getirebilir.
- Buzdolabının iç lambalarını değiştirmeden önce elektrik fişini prizden çekin.
  - Aksi takdirde, elektrik çarpması riski vardır.
- LED olmayan bir lambayı değiştirirken zorluk yaşarsanız, Samsung servis merkeziyle temasa geçin.
- Elektrik fişini duvar prizine sıkıca takın.
- Hasar görmüş bir kablo, fiş veya gevşek bir priz kullanmayın.
  - Bu elektrik çarpmasına veya yangına yol açabilir.

Untitled-3 17 2023-02-20 2:25:44

Güvenlik bilgileri

Kullanım dikkat ibareleri

⚠ DİKKAT

- Çözünmüş gıdayı yeniden dondurmayın.
  - Donmuş ve çözünmüş gıda tazesinden daha hızlı zararlı bakteri oluşturabilir.
  - İkinci çözme daha fazla hücreyi parçalar, daha fazla su kaybı olur ve ürünün bütünlüğünü değiştirebilir.
- Eti oda sıcaklığında çözmeyin.
  - Güvenlik, çiğ ürünün düzgün işlenip işlenmemesine bağlıdır.
- Dondurucuya cam şişe ya da gazlı içecekler koymayın.
  - Kap donabilir ve kırılabilir, bu da yaralanmaya sebep olabilir.
- Yalnızca buzdolabı ile birlikte sağlanan buz yapıcıyı kullanın.
- Uzun süre evden uzakta (örneğin tatilde) olacak ve buz veya su sebillerini kullanmayacaksanız, su valfini kapatın.
  - Aksi halde, su sızıntısı meydana gelebilir.
- Buzdolabını uzun süre kullanmayacaksanız, (3 hafta veya daha uzun süre) buz sepeti dahil buzdolabını boşaltın, fişini çıkarın, su valfini kapatın, iç duvarlardaki nemi silin ve koku veya küflenmeyi önlemek için kapıları açık bırakın.
- Üründen en iyi performansı elde etmek için:
  - Gıdayı buzdolabının arka tarafındaki havalandırma deliklerinin çok yakınına koymayın, bu, buzdolabı bölmesindeki serbest hava sirkülasyonunu engelleyebilir.
  - Gıdayı uygun bir şekilde paketleyin veya buzdolabına koymadan önce hava geçirmez kaplara koyun.
  - Lütfen dondurulmuş ürünlerin maksimum saklama sürelerine ve son kullanma tarihlerine dikkat edin.

Untitled-3 18 2023-02-20 2:25:44

  - Üç haftadan daha kısa bir süre uzakta olacaksanız, buzdolabının elektrik bağlantısını kesmeniz gerekmez. Ancak, üç haftadan uzun süre uzakta olacaksanız, tüm yiyeceği ve buz sepetindeki buzu çıkarın, buzdolabının fişini çekin, su valfini kapatın, iç duvarlardan nemi silin ve koku veya küflenmeyi önlemek için kapıları açık bırakın.
- Servis Garantisi ve Değiştirme.
  - Bu tamamlanmış cihaz üzerinde 3. tarafın gerçekleştirdiği herhangi bir değişiklik veya modifikasyon kesinlikle Samsung garanti servisi kapsamına dahil edilmeyecektir ve Samsung 3. tarafın yaptığı modifikasyonlardan kaynaklanan güvenlik sorunlarından sorumlu tutulamaz.
- Buzdolabının içindeki hava girişlerini engellemeyin.
  - Havalandırma delikleri özellikle de plastik bir torba ile engellenirse, buzdolabı aşırı soğuyabilir. Soğuma süresi çok uzun sürerse, su filtresi kırılabilir ve su sızıntısına yol açabilir.
- Yalnızca buzdolabı ile birlikte sağlanan buz yapıcıyı kullanın.
- İç kısımdaki fazla nemi silin ve kapıları açık bırakın.
  - Aksi takdirde, koku ve küf oluşabilir.
- Buzdolabının bağlantısı güç kaynağından kesilirse, tekrar takmak için en az beş dakika beklemeniz gerekir.
- Buzdolabı su ile ıslanırsa, elektrik fişini çekin ve Samsung Electronics servis merkezinizle temasa geçin.
- Cam yüzeylere vurmayın veya aşırı güç uygulamayın.
  - Camın kırılması kişisel yaralanmaya ve/veya maddi hasara yol açabilir.
- Parmaklarınızın sıkışmaması için dikkat edin.
- Buzdolabında su taşarsa, en yakın servis merkezinizle irtibata geçin.
  - Elektrik çarpması veya yangın riski vardır.

Untitled-3 19 2023-02-20 2:25:44

Güvenlik bilgileri

- Bitkisel yağı buzdolabınızın kapı haznelerinde tutmayın. Yağ, tadı bozulacak ve kullanımı zorlaşacak şekilde katılaşabilir. Ek olarak, açık kap sızabilir ve sızan yağ kapı haznesinin çatlamasına neden olabilir. Bir yağ kabını açtıktan sonra, kabı bir dolap veya kiler gibi serin ve gölge bir yerde tutmak en iyisidir.
  - Bitkisel yağ örnekleri: zeytin yağı, mısır yağı, üzüm çekirdeği yağı vb.

Temizlemeyle ilgili dikkat ibareleri

⚠ DİKKAT

- Buzdolabının içine veya dışına doğrudan su püskürtmeyin.
  - Yangın veya elektrik çarpması riski vardır.
- Buzdolabının içini kurutmak için saç kurutma makinesi kullanmayın.
- Kötü kokuları alması için, buzdolabının içine yanan bir mum koymayın.
  - Bu elektrik çarpmasına veya yangına yol açabilir.
- Ekran üzerine doğrudan temizleme ürünleri püskürtmeyin.
  - Ekrandaki baskılı harfler çıkabilir.
- Cihaza su gibi yabancı bir madde girerse, elektrik fişini prizden çekin ve en yakın servis merkezinizle iletişime geçin.
  - Aksi takdirde elektrik çarpması veya yangın tehlikesi meydana gelebilir.
- Fiş uçlarındaki yabancı maddeleri veya tozu silmek için temiz, kuru bir bez kullanın. Fişi temizlerken, ıslak veya nemli bir bez kullanmayın.
  - Aksi takdirde, yangın veya elektrik çarpması riski vardır.
- Cihazı, üzerine doğrudan su püskürterek temizlemeyin.
- Temizleme için benzen, tiner, Clorox veya Klorür kullanmayın.
  - Bunlar cihazın yüzeyine hasar verebilir ve yangın riski oluşturabilir.
- Sebil deliğine kesinlikle parmaklarınızı veya başka nesneleri sokmayın.
  - Kişisel yaralanmaya veya maddi hasara yol açabilir.

Untitled-3 20 2023-02-20 2:25:44

- Temizlik veya bakımdan önce cihazı prizden çıkarın.
  - Aksi takdirde elektrik çarpması veya yangın tehlikesi meydana gelebilir.
- Buzdolabını temizlemek için temiz bir sünger veya yumuşak bir bez ve ılık su içinde yumuşak bir deterjan kullanın.
- Dış yüzeylerde (kapılar ve dolap), plastik parçalar, kapı ve iç astarlar ve contalarda cam spreyleri, aşındırıcı temizleyiciler, tutuşabilir sıvılar, hidroklorik asit, temizleme cilaları, konsantre deterjanlar, ağartıcılar veya petrol ürünleri içeren temizleyiciler gibi aşındırıcı veya sert temizleyiciler kullanmayın.
  - Bunlar malzemeyi çizebilir veya hasar verebilir.
- Cam rafları veya kapakları soğukken sıcak su ile temizlemeyin. Cam raflar ve kapaklar ani sıcaklık değişiklerine ya da çarpma veya düşürme gibi darbelere maruz kaldıklarında kırılabilir.

Untitled-3 21 2023-02-20 2:25:44

Güvenlik bilgileri

Kritik elden çıkarma uyarıları

⚠ UYARI

- Lütfen bu ürünün ambalaj malzemelerini çevreye duyarlı bir şekilde elden çıkarın.
- Elden çıkarma öncesinde, buzdolabının arkasındaki boruların hiçbirinin hasarlı olmadığından emin olun.
- Soğutma gazı olarak R-600a veya R-134a kullanılmıştır. Hangi soğutma gazının buzdolabınız için kullanılacağını görmek için cihazın arkasındaki kompresör etiketini veya soğutucunun iç kısmındaki anma değeri etiketini kontrol edin. Bu buzdolabı yanıcı gaz içeriyorsa (Soğutma gazı R-600a), bu ürünün güvenli bir şekilde elden çıkarılması için yerel yetkilinizle temasa geçin.
- Bu buzdolabını elden çıkarırken, kapıyı/kapı contalarını ve kapı kilitlerini sökün, böylece küçük çocuklar veya hayvanlar iç kısımda mahsur kalamaz. Cihazı kurcalamadıklarından emin olmak için çocuklar gözetilmelidir. Bir çocuk içinde mahsur kalırsa zarar görebilir ve havasızlıktan boğulabilirler.
  - Çocuk içinde mahsur kalırsa yaralanabilir ve havasızlıktan boğulabilirler.
- Yalıtımda siklopentan kullanılır. Yalıtım materyalindeki gazlar özel elden çıkarma prosedürü gerektirir. Lütfen, bu ürünün çevreye duyarlı bir şekilde elden çıkarılması için yerel yetkililerinizle iletişime geçin.
- Bütün ambalaj materyallerini çocukların ulaşamayacağı yerlerde saklayın, ambalaj materyalleri çocuklar için tehlikeli olabilir.
  - Çocuklar kafalarına bu poşeti geçirirse boğulabilirler.

Untitled-3 22 2023-02-20 2:25:44

Uygun kullanım için ek ipuçları

- Bir elektrik arızası gerçekleşmesi durumunda, elektrik şirketinizin yerel ofisini arayın ve kesintinin ne zaman sona ereceğini sorun.
  - Bir ya da iki saat içinde düzetilen elektrik arızalarının büyük bir kısmı buzdolabınızın sıcaklık değerlerini etkilemez. Ancak, elektrikler kesikken kapı açma sayısını en az düzeye indirmelisiniz.
  - Elektrik arızası 24 saatten daha uzun sürecekse, tüm donmuş gıdaları boşaltın ve atın.
- Ortam hava sıcaklıkları sürekli olarak cihazın tasarlandığı sıcaklıkların altında uzun süre tutulursa buzdolabı tutarlı çalışmayabilir (içindeki donmuş ürünler eriyebilir veya donmuş gıda bölmesindeki sıcaklık çok ısınabilir).
- Özelliklerinden ötürü bazı gıdaları soğutarak saklamak iyi korunmamalarına neden olabilir.
- Cihazınız buz oluşturmayan özellikte bir buzdolabıdır, yani cihazınızın buzunu manüel olarak çözmeniz gerekmez. Bu, otomatik gerçekleştirilecektir.
- Buz çözme sırasında yükselen sıcaklık ISO gerekliliklerine uygundur. Cihazın buzunu çözerken dondurulmuş gıdanın sıcaklığında ani bir yükselişi önlemek istiyorsanız, dondurulmuş gıdayı bir kaç kat gazeteyle sarın.
- Buzu tamamen çözünmüş gıdaları tekrar dondurmayın.
- Üzerinde iki yıldız sembolü (**) bulunan iki yıldızlı bölüm veya bölmelerin sıcaklığı, diğer derin dondurucu bölmelerinden biraz yüksektir.
  İki yıldızlı bölmeler veya bölümler talimatlara ve/veya ürünün teslim edildiğindeki duruma bağlıdır.

Untitled-3 23 2023-02-20 2:25:44

Güvenlik bilgileri

WEEE Talimatları

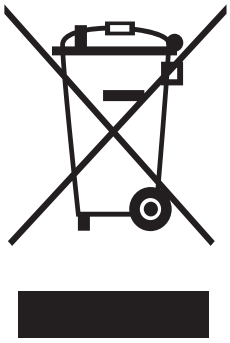

Bu Ürünün Doğru Şekilde Atılması (Atık Elektrikli ve Elektronik Cihazlar)

(Ayrı toplama sistemlerine sahip ülkeler içindir)

Ürünün, aksesuarların veya ilgili belgelerin üzerinde bulunan bu işaret, ürünün ve elektronik aksesuarlarının (örn. şarj cihazı, kulaklık, USB kablo) kullanım ömrü sonunda diğer ev atıklarıyla birlikte atılmaması gerektiğini belirtir. Atıkların kontrolsüz olarak imha edilmesinin çevre ve insan sağlığı üzerindeki zararlı etkisini engellemek için lütfen bunu diğer atık türlerinden ayırın ve malzeme kaynaklarının sürdürülebilir şekilde yeniden kullanılabilmesi için geri dönüştürülmesini sağlayın.

Ev kullanıcıları, bu ürünü çevresel açıdan güvenli bir geri dönüştürme işlemi için nereye ve nasıl ulaştıracakları hakkında ayrıntılı bilgi için ürünü satın aldıkları bayi ile veya yerel resmi makamla irtibat kurmalıdır.

İş kullanıcıları tedarikçileri ile irtibat kurup satın alma sözleşmesinin hüküm ve koşullarına bakmalıdır. Bu ürün ve ürünün elektronik aksesuarları, imha için diğer ticari atıklarla karıştırılmamalıdır.

Ürünün kullanım ömrü : 10 yıldır.

Untitled-3 24 2023-02-20 2:25:44

Kurulum

Bu buzdolabını düzgün kurmak ve kazaları önlemek için kullanmadan önce bu talimatları dikkatle izleyin.

⚠ **UYARI**

- Bu buzdolabını bu kılavuzda açıklandığı gibi yalnızca amacına yönelik olarak kullanın.
- Servis işlemleri yetkili bir personel tarafından gerçekleştirilmelidir.
- Ürün ambalaj malzemesini yerel düzenlemelere uygun şekilde elden çıkarın.
- Elektrik çarpmasını önlemek için servisten ve parçaları değiştirmeden önce elektrik kablosunu prizden çekin.

Bir bakışta buzdolabı

Gerçek buzdolabı ve buzdolabınızın sağlanan bileşen parçaları modele ve ülkeye bağlı olarak bu kılavuzdaki çizimlerden farklı olabilir.

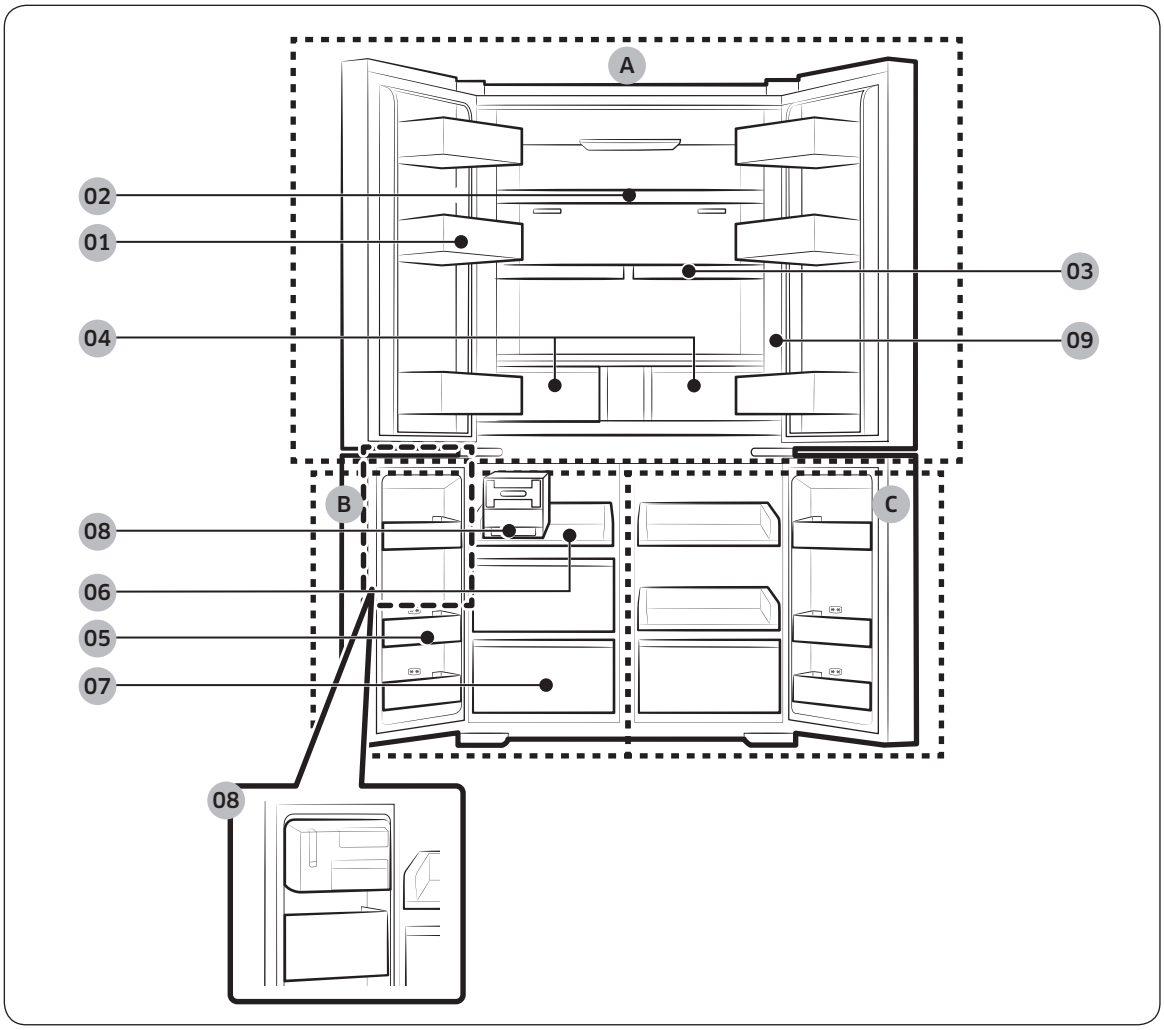

Untitled-3 25
2023-02-20 2:25:44

Kurulum

01 Soğutucu kapı rafı

02 Soğutucu rafı

03 Hızlı Alan rafı *

04 Sebzelik / Esnek Sebzelik Çekmeceleri *

05 Dondurucu kapı rafı

06 Dondurucu rafı

07 Dondurucu çekmecesi

08 Kıvrımlı Buz yapıcı * / İnce Buz yapıcı *

09 Kontrol paneli

A. Soğutucu

B. Dondurucu

C. Esnek Bölme

* Yalnızca uygulanabilir modeller

NOT

- Enerji tasarrufu için, tüm rafları, çekmeceleri ve sepetleri orijinal konumlarında tutun.
- Kapıyı kapatırken, diğer kapının çizilmesini önlemek için, dikey menteşeli bölmenin doğru konumda olduğundan emin olun.
- Dikey menteşeli bölme ters dönmüşse, doğru konuma geri getirin ve sonra kapıyı kapatın.
- Dikey menteşeli bölmede bazen nem meydana gelebilir.
- Bir kapıyı çok büyük kuvvetle kapatırsanız, diğer kapı açılabilir.
- İç veya dış LED lamba çalışmıyorsa yerel bir Samsung servis merkezine başvurun.

Untitled-3 26 2023-02-20 2:25:45

Kapı rafları

Buzdolabınız farklı tür ve boyutta kapı rafları ile gelir. Buzdolabınızın kapı rafları ayrıca ambalajlandıysa rafları düzgün yerleştirmenize yardımcı olması için aşağıdaki şekli kullanın.

NOT

Gerçek buzdolabı ve buzdolabınızın sağlanan bileşen parçaları modele ve ülkeye bağlı olarak bu kılavuzdaki çizimlerden farklı olabilir.

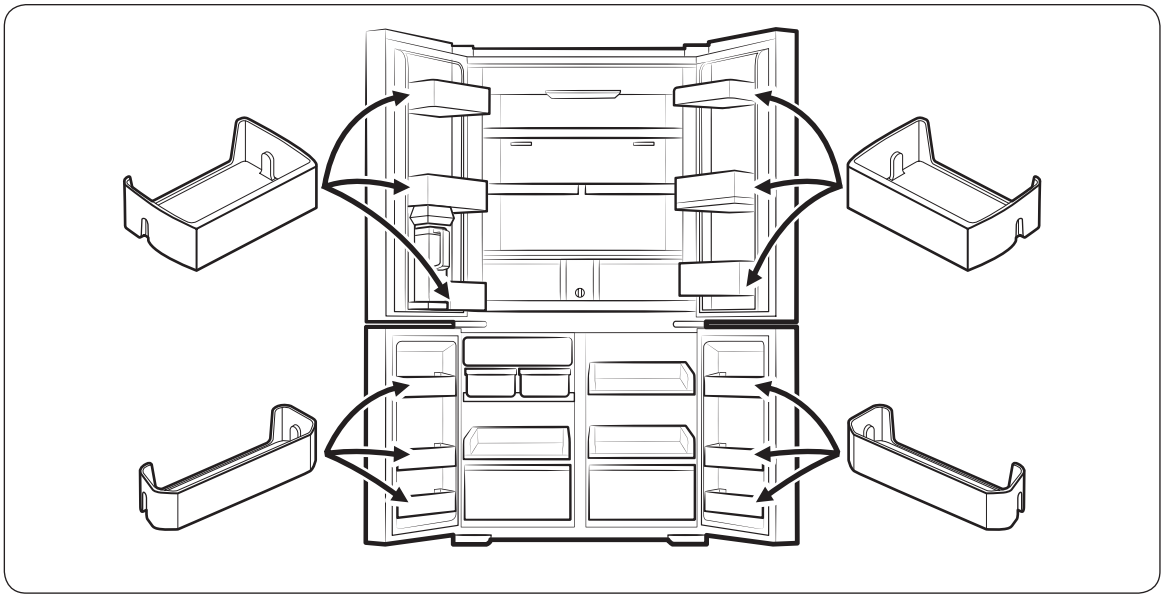

Untitled-3 27 2023-02-20 2:25:45

Kurulum

Adım adım kurulum

ADIM 1 Bir yer seçme

Yer şöyle olmalıdır:

- Havalandırmayı engelleyebilecek halı veya döşeme bulunmayan sert, düz bir yüzeye sahip
- Doğrudan güneş ışığı görmeyen
- Kapıyı açmak ve kapatmak için yeterli alana sahip
- Isı kaynaklarından uzak
- Bakım ve servis için alanı olan
- 10 °C ve 43 °C arası sıcaklık aralığına sahip

Açıklık

Kurulum için alan gereksinimleri için aşağıdaki şekillere ve tablolara bakın.

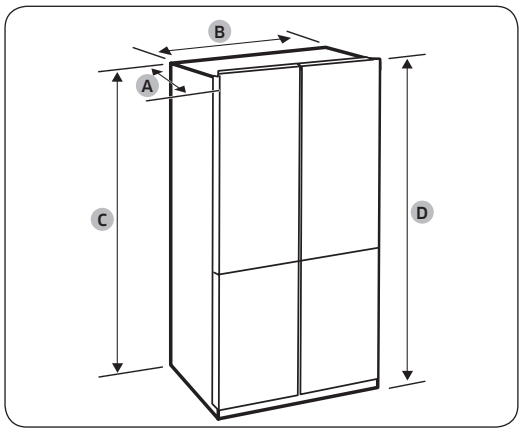

	RF85A*	RF85A* (BESPOKE)
Derinlik "A"	898 mm	906 mm
Genişlik "B"	912 mm	912 mm
Yükseklik "C"	1797 mm	1797 mm
Tam Yükseklik "D"	1825 mm	1853 mm

	RF65*	RF65* (BESPOKE)
Derinlik "A"	723 mm	731 mm
Genişlik "B"	912 mm	912 mm
Yükseklik "C"	1797 mm	1797 mm
Tam Yükseklik "D"	1825 mm	1853 mm

Untitled-3 28 2023-02-20 2:25:45

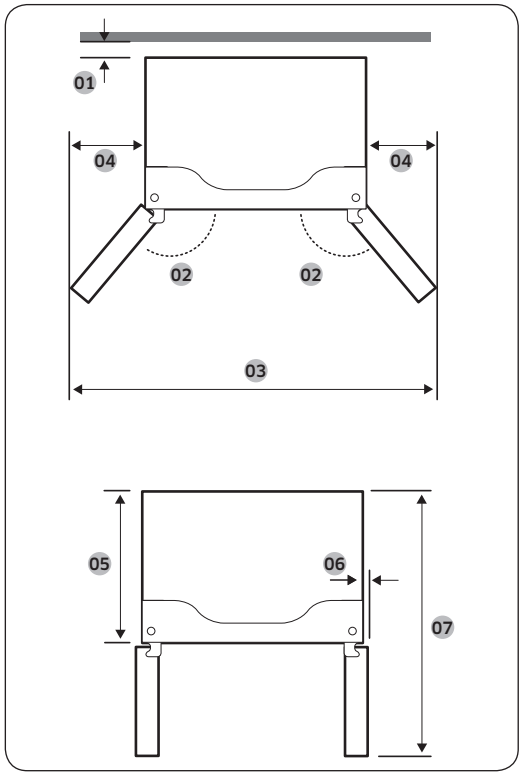

	RF85A*	RF85A* (BESPOKE)
01	50 mm'den fazlası önerilir	
02	125°	125°
03	1472 mm	1498 mm
04	282 mm	295 mm
05	785 mm	785 mm
06	54 mm	62 mm
07	1268 mm	1268 mm

	RF65*	RF65* (BESPOKE)
01	50 mm'den fazlası önerilir	
02	125°	125°
03	1472 mm	1498 mm
04	282 mm	295 mm
05	610 mm	610 mm
06	54 mm	62 mm
07	1093 mm	

NOT

Ölçme ve yuvarlama yöntemine bağlı olarak tablolardaki ölçüler gerçek ölçülerden biraz farklı olabilir.

Untitled-3 29 2023-02-20 2:25:45

Kurulum

ADIM 2 Döşeme

Buzdolabı, boyutu nedeniyle girişten geçemiyorsa bkz. Giriş için kapıyı çıkarma.

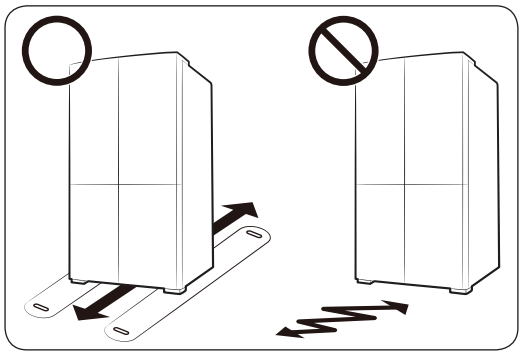

NOT

Zemin hasarını önlemek için ön ayarlama ayaklarının dik konumda olduğundan emin olun.

- Buzdolabını kurduğunuz yüzey tüm yüklü buzdolabını taşıyabilmelidir.
- Zemini korumak için buzdolabının son kurulum konumunun yolu boyunca büyük bir karton parçası yerleştirin.
- Buzdolabı son konumuna geldiğinde, zemini korumak için gerekmedikçe hareket ettirmeyin. Buzdolabını taşımanız gerekiyorsa kalın kağıdı veya eski bir halı gibi kumaşı hareket yolu boyunca koyun.

Untitled-3 30 2023-02-20 2:25:45

ADIM 3 Giriş için kapıyı çıkarma

Buzdolabı boyutu nedeniyle evinizin veya mutfağınızın girişinden giremezse buzdolabının kapılarını çıkarıp yeniden takmak için şu talimatları izleyin. Kapıları çıkarmanız gerekmiyorsa kurulum prosedürüne devam etmek için 39 sayfasına gidin.

⚠ UYARI

Kapıları çıkarmadan önce buzdolabının elektrik kablosunu prizden çıkarın.

Gerekli aletler (sağlanmaz)

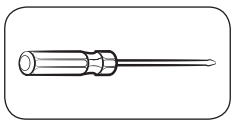

Yıldız tornavida

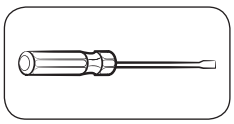

Düz tornavida

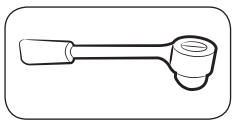

Lokma anahtar 3/8" (10 mm)

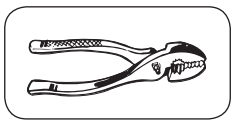

Pense

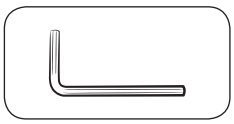

Allen anahtar 1/4" (5 mm)

Soğutucu kapılarını çıkarma

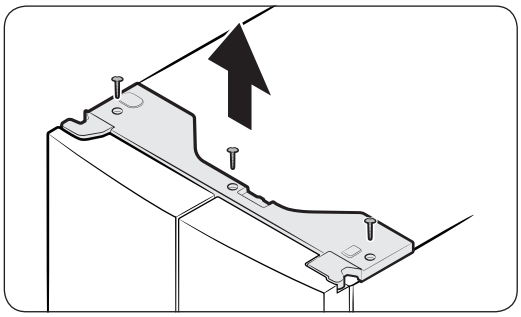

1. Kapılar kapalıyken, üst kapaktan vidaları (x3) sökmek için bir yıldız tornavida kullanın. Konektörler içeren üst kapağı yukarı çekin ve çıkarın.

Untitled-3 31 2023-02-20 2:25:46

Kurulum

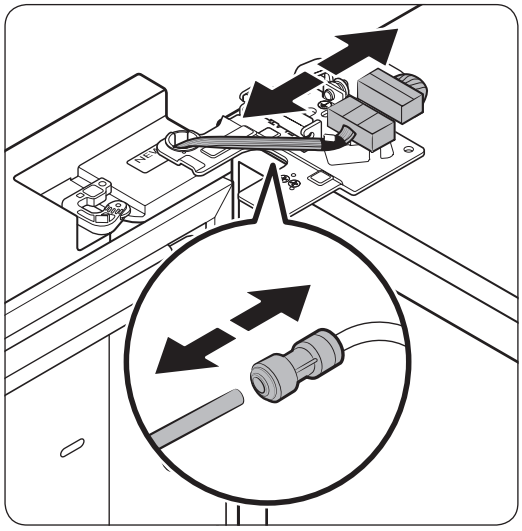

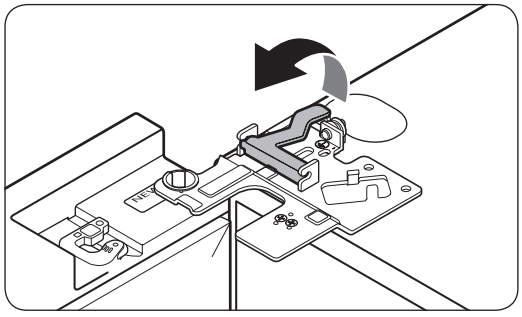

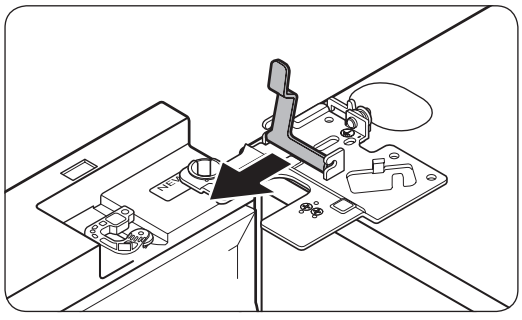

2. Sol kapıdaki iki kablo konektörünü çıkarın. Konektörlerin konumu modele göre değişir.

⚠ DİKKAT

- Her iki kapıyı aynı anda çıkarmayın. Bir kerede bir kapı çıkardığınızdan emin olun. Aksi halde, kapılardan biri düşebilir ve yaralanmaya neden olabilir.
- Buzdolabının konektörlerin bağlantısı kesilmeden önce kapandığından emin olun.

3. Gösterildiği gibi su borusunun sol kapıdaki bağlayıcıyla olan bağlantısını kesin.

- Bu adım Sürahiyi Otomatik Doldur ve su sebili olmayan modeller için değildir.

4. Menteşeyi birkaç adımda yavaşça yukarı çekin. Parmağınızın yaralanmaması için, kelepçeye ani güç uygulamayın.

5. Çıkarmak için kelepçeyi yukarı çekin.

Untitled-3 32 2023-02-20 2:25:47

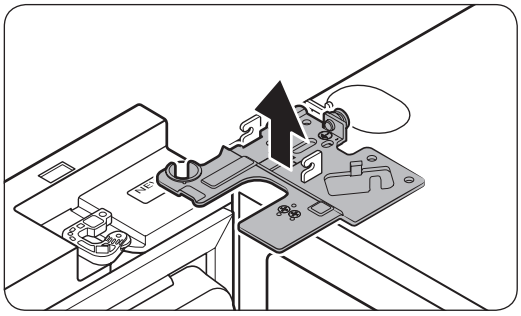

6. Kapıyı 90 derece açın. Kapıyı tutarken, yukarı çekin ve üst menteşeyi çıkarın. Menteşeyi çıkarırken konektör kablolarına hasar vermemeye dikkat edin.

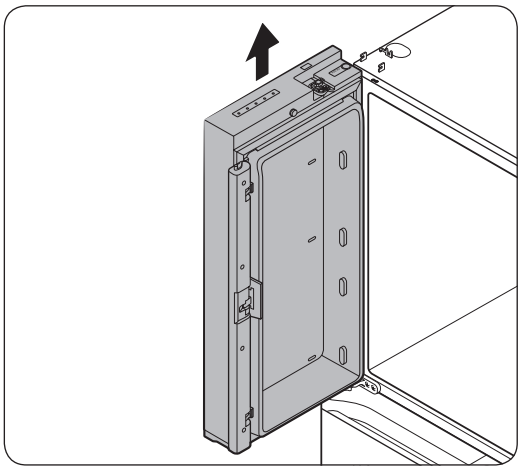

7. Kapıyı çıkarmak için yavaşça dikey olarak yukarı çekin. Kapıya aşırı güç uygulamayın. Kapı düşebilir ve yaralanmaya neden olabilir.
8. Kapıyı düz bir yüzey üzerine yatırın.
9. Diğer kapı için adım 1-8 arasını adım 3 hariç tekrarlayın. Kapının sağ tarafında hiç su borusu yoktur.
   - Adım 2 Vitrin kapısı olmayan modeller için değildir.

Untitled-3 33 2023-02-20 2:25:47

Kurulum

Dondurucu kapılarını çıkarma

⚠ DİKKAT

- Dondurucu kapılarını çıkarmadan önce soğutucu kapılarını çıkardığınızdan emin olun.
- Alt konektörlerin bağlantısını keserken dikkatli olun.

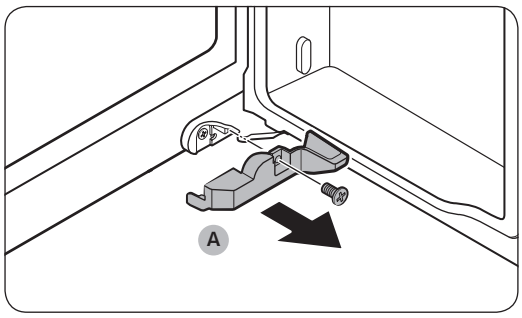

1. Dondurucu kapısını açın.
2. Kapağı (A) tutan vidayı çıkarmak için bir yıldız tornavida kullanın.
   - Bu adım yalnızca dondurucu kapısının (Esnek Bölme kapısı) sağ tarafı içindir.

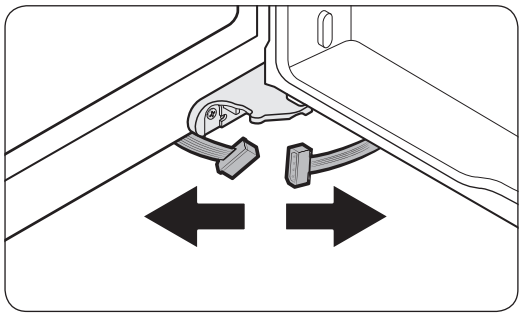

3. Kablo konektörlerinin bağlantısını kesin.
   - Bu adım yalnızca dondurucu kapısının (Esnek Bölme kapısı) sağ tarafı içindir.

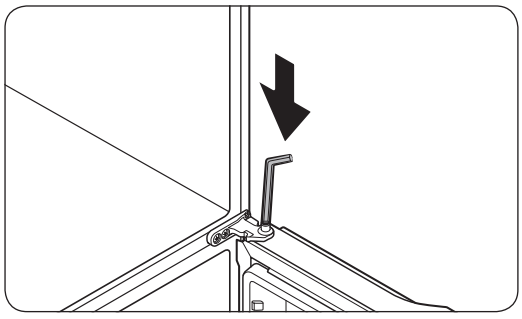

4. Menteşe milini bulun. Kapıyı tek elle tutarken, mili aşağı doğru bastırmak için düz uçlu bir tornavida veya allen anahtarı kullanın. Kapının düşmesini önlemek için kapıyı tuttuğunuzdan emin olun.

Untitled-3 34 2023-02-20 2:25:47

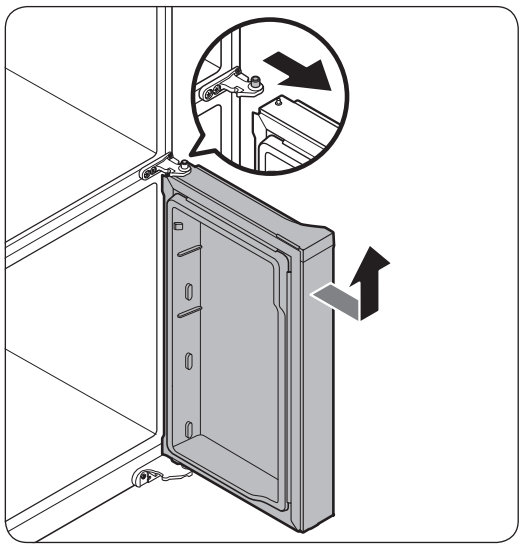

5. Orta menteşeyle teması önlemek için, kapıyı biraz öne doğru eğin ve sonra çıkarmak için yukarı kaldırın.
6. Diğer kapı için adım 1-5 arasını adım 2 ve 3 hariç tekrarlayın.

Dondurucu kapılarını yeniden takmak için

⚠ **DİKKAT**

- Kapıları yeniden taktıktan sonra, tüm elektrik konektörlerinin düzgün bağlandığından emin olun.
- Dondurucu kapıları, soğutucu kapılarından önce tekrar takılmalıdır.
- Bu işlem sırasında kablolara hasar vermemeye veya üzerlerine basmamaya dikkat edin.

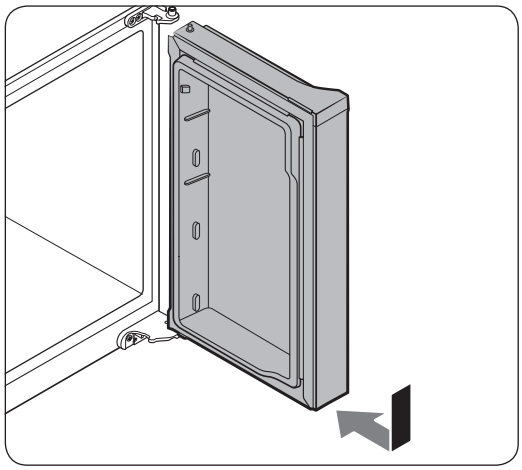

1. Dondurucu kapısını ok yönünde iterken dondurucu kapısını alt menteşeye yerleştirin.

⚠ **DİKKAT**

- Bu işlem sırasında kablolara hasar vermemeye veya üzerlerine basmamaya dikkat edin.

Untitled-3 35 2023-02-20 2:25:48

Kurulum

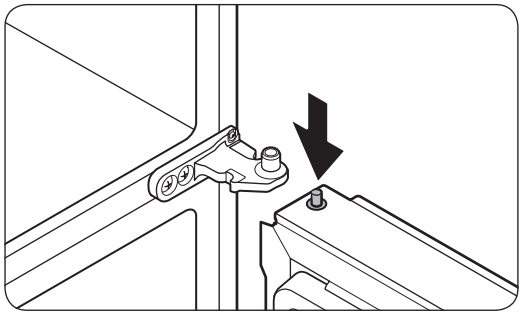

2. Menteşe milini aşağı doğru bastırırken, kapıyı menteşe mili orta menteşedeki mil deliğinin altına gelecek şekilde konumlandırın. Menteşe milini, mil deliğine girecek şekilde serbest bırakın.

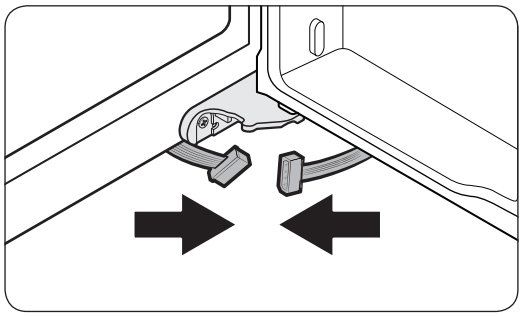

3. Kapı açıkken, alttaki konektörleri ok yönünde bağlayın.
   - Bu adım yalnızca dondurucu kapısının (Esnek Bölme kapısı) sağ tarafı içindir.

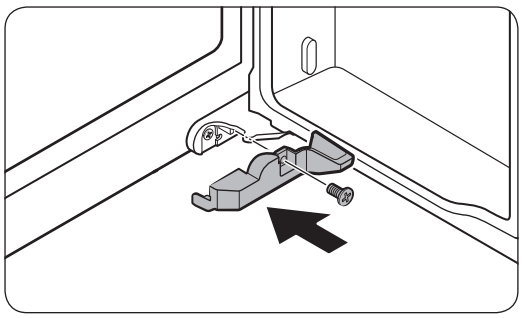

4. Kapıyı bir yıldız tornavida kullanarak takın. Konektörlere zarar vermemeye veya üzerlerine basmamaya dikkat edin.
   - Bu adım yalnızca dondurucu kapısının (Esnek Bölme kapısı) sağ tarafı içindir.

5. Diğer kapı için adım 1-5 arasını adım 3 ve 4 hariç tekrarlayın.

Untitled-3 36 2023-02-20 2:25:48

Soğutucu kapılarını yeniden takmak için

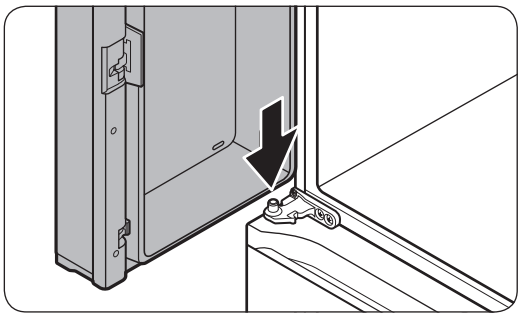

1. Kapıyı 90 dereceden fazla açık tutarken, orta menteşedeki mili kapının altındaki deliğe yerleştirin.

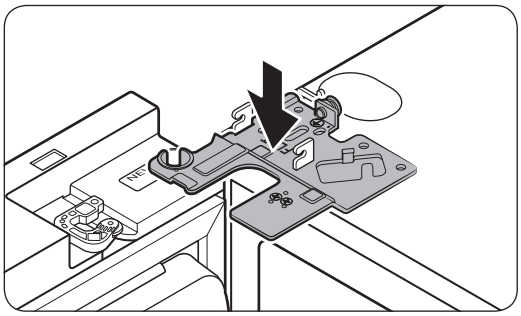

2. Üst menteşeyi buzdolabının üst tarafındaki yerine yerleştirin ve ardından menteşe milini kapının üst deliğine yerleştirin. Kapıdan gelen kabloların menteşe milindeki delikten geçtiğinden emin olun.

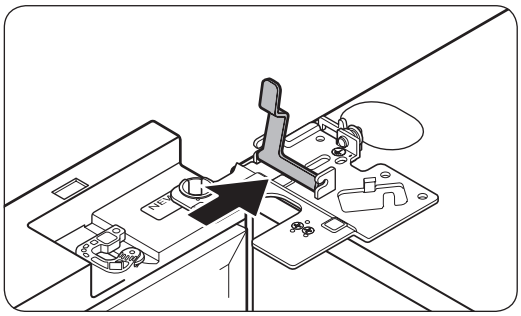

3. Kelepçeyi ok yönünde takın.

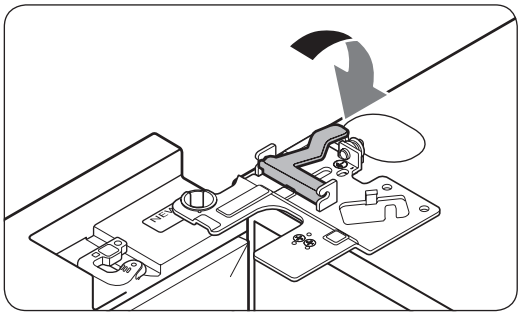

4. Kelepçeyi gösterildiği gibi geri itin.

Untitled-3 37 2023-02-20 2:25:49

Kurulum

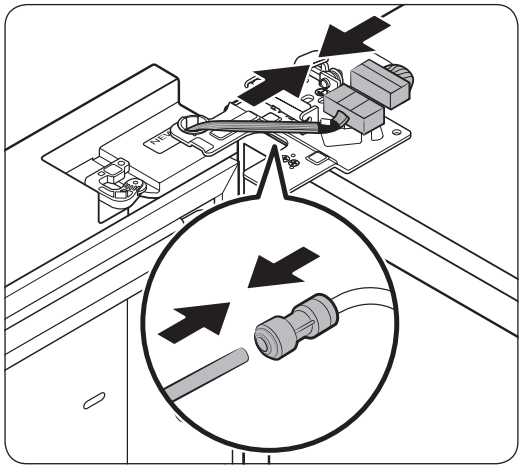

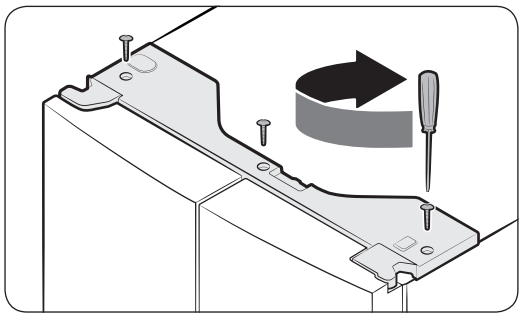

5. Kablo konektörlerini bağlayın.

⚠ DİKKAT

- Kablo konektörlerinin düzgün bağlandığından emin olun. Aksi takdirde ekran çalışmayacaktır.

6. Su borusunu bağlayın.

- Bu adım Sürahiyi Otomatik Doldur ve su sebili olmayan modeller için değildir.

⚠ DİKKAT

- Su sızıntılarını önlemek için, kırmızı klipslerin bağlayıcıyı düzgün şekilde sıkıştırdığından emin olun.
- Klipsleri çocukların ulaşamayacağı bir yerde saklayın.

7. Diğer kapı için 1-5 arası adımları tekrarlayın.

- Adım 5 Vitrin kapısı olmayan modeller için değildir.

8. Ön taraf önce gelecek şekilde üst kapıyı takın ve sonra konumuna oturması için arkasına doğru aşağı bastırın. Sonra, vidaları sıkın (x3).

Untitled-3 38 2023-02-20 2:25:49

ADIM 4 Buzdolabını dengeleme

⚠ DİKKAT

- Buzdolabı kurulduğunda düz, sabit bir yüzey üzerinde dengelenmelidir. Buzdolabını dengelememe buzdolabına zarar verebilir veya yaralanmaya neden olabilir.
- Dengeleme işlemi buzdolabı boşken yapılmalıdır. Buzdolabının içinde hiç yiyecek olmadığından emin olun.
- Güvenlik nedeniyle, önü arkadan biraz daha yüksek ayarlayın.

Buzdolabını ön bacaklardaki özel vidaları (dengeleyiciler) kullanarak dengeleyin. Dengeleyicileri çevirmek için düz tornavida kullanın.

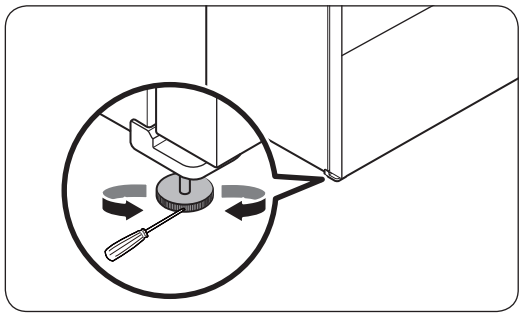

- Sol tarafın yüksekliğini ayarlamak için: Düz tornavidayı sol ön taraftaki bacağın dengeleyicisinin içine sokun. Dengeleyiciyi sol tarafı kaldırmak için saat yönünde çevirin veya alçaltmak için saat yönünün tersine çevirin.
- Sağ tarafın yüksekliğini ayarlamak için: Düz tornavidayı sağ ön taraftaki bacağın dengeleyicinin içine sokun. Dengeleyiciyi sağ tarafı kaldırmak için saat yönünde çevirin veya alçaltmak için saat yönünün tersine çevirin.

Untitled-3 39 2023-02-20 2:25:49

Kurulum

ADIM 5 Kapı yüksekliğini ayarlayın

Yükseklik kolu ile yüksekliği ayarlama (yalnızca uygulanabilir modeller)

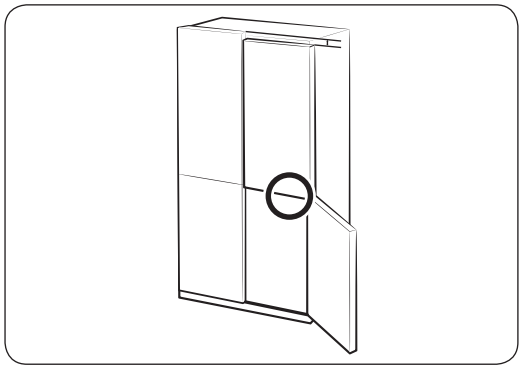

- Kapı yüksekliğini hizalamadan önce buzdolabının dengeli olduğundan emin olun. Bunun için dengeleme ayaklarını kullanın.
- Soğutucunun sağ kapısının alt kısmında bulunan yükseklik kolunu kullanabilirsiniz. Dondurucunun sağ tarafındaki kapıyı her iki soğutucu kapısı kapalıyken açın ve kapı yüksekliğini ayarlamak için kolu kullanın.

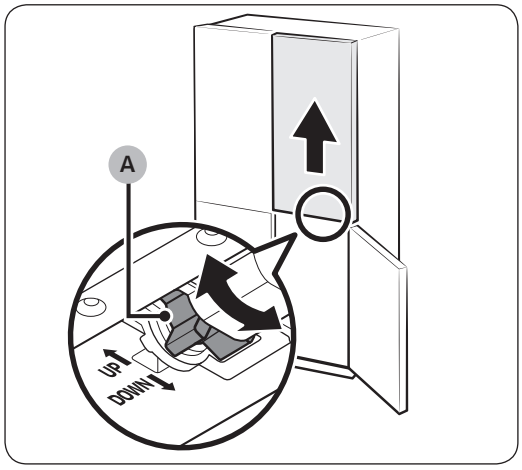

- İki kapı üstte hizalanana kadar **yükseklik kolunu (A)** çevirin. Sağ taraftaki kapıyı kaldırmak için kolu YUKARI (işaretlendiği gibi) doğru çevirin ve kapıyı indirmek için AŞAĞI (işaretlendiği gibi) çevirin.
- Hizalamayı kolaylaştırmak için soğutucu kapısını hafifçe kaldırın. Maksimum ayarlanabilir yükseklik 3 mm'dir.
  - Kol, maksimum sınırı geçmeyecektir. Çok fazla çevrilirse ses çıkarabilir.
  - Aşırı yükseklik, soğutucu kapısının üst menteşe kapağına engel olabilir.
- Kapı yüksekliğini kapı kutuları boşken hizalarsanız ve ardından öğeleri kutularda depolarsanız, yükseklikler yeniden farklı olabilir. Bu durumda, kapıları yeniden hizalamak için yukarıdaki adımları izleyin.

Untitled-3 40 2023-02-20 2:25:49

Yüksekliği tespit segmanlarıyla ayarlama

Soğutucunun sağ kapısında yükseklik kolu bulunan modellerde, tespit segmanlarını yalnızca kapıları yükseklik kolu ile hizalayamıyorsanız kullanın.

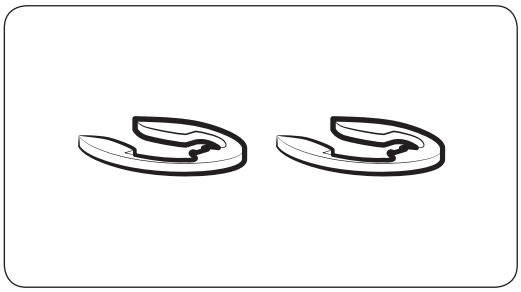

NOT

Kapının yüksekliği, 4 farklı boyutta gelen (1 mm, 1,5 mm, 2 mm ve 2,5 mm) sağlanan tespit segmanları kullanılarak ayarlanabilir.

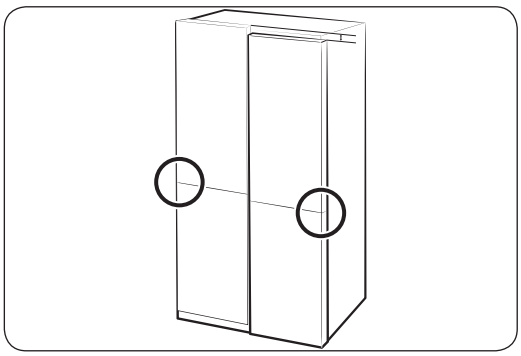

1. Kapılar arasındaki yükseklik farkını kontrol edin ve sonra daha az yüksek olan kapıyı kaldırıp tutun.

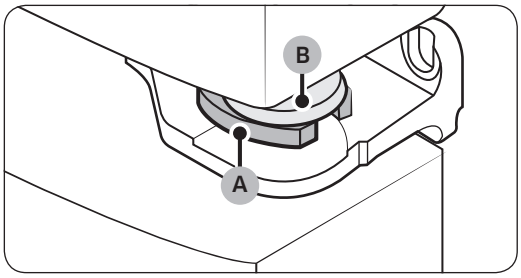

2. **Kapı rondelası (B)** ile menteşe arasına gösterildiği gibi uygun boyutlu bir **tespit segmanı (A)** sokun.

⚠ DİKKAT

- Yalnızca bir tespit segmanı sokun. İki veya daha fazla tespit segmanı sokarsanız, tespit segmanları kayabilir veya sürtünme sesi çıkarabilir.
- Tespit segmanlarını çocuklardan uzak tutun ve daha sonra kullanmak için saklayın.
- Kapıyı çok fazla kaldırmayın. Kapı üst kapıya temas edip hasar verebilir.

Untitled-3 41 2023-02-20 2:25:50

Kurulum

Dondurucu kapısı yüksekliğinin ayarlanması (yalnızca uygulanabilir modeller)

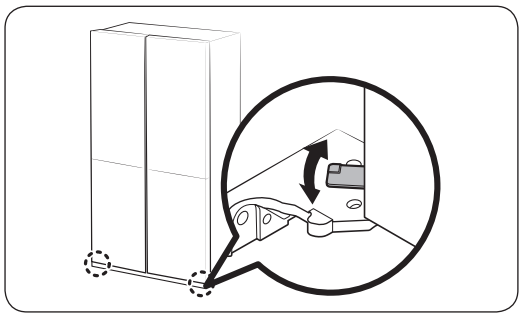

- Kapı yüksekliğini hizalamadan önce buzdolabının dengeli olduğundan emin olun. Bunun için dengeleme ayaklarını kullanın.
- Alt menteşede bulunan kolu kullanarak her iki dondurucu kapısının yüksekliğini de ayarlayabilirsiniz.
- Kapıyı açın, biraz kaldırın ve ardından yüksekliği ayarlamak için kolu sola veya sağa çevirin.

Soğutucu kapıları ile buzdolabının ana gövdesi arasındaki boşluğu ayarlama (yalnızca uygulanabilir modeller)

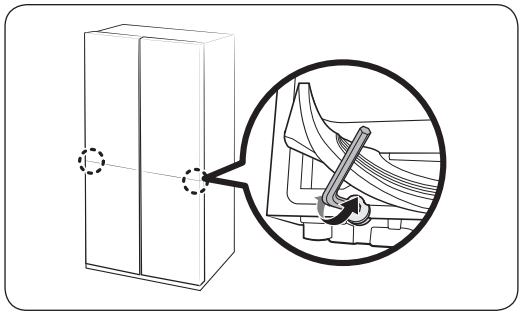

- Soğutucu bölmesinin alt kısmında bulunan ayar cıvatasını kullanarak hem soğutucu kapısı hem de buzdolabının ana gövdesi arasındaki boşluğu ayarlayabilirsiniz.
- Kapı contasını kaldırın ve ayar cıvatasını contanın altına yerleştirin. Boşluğu ayarlamak için 4 mm Allen anahtarı kullanın.

⚠ DİKKAT

Contayı iyice taktığınızdan emin olun. Aksi halde buzdolabından soğuk hava sızabilir.

Untitled-3 42 2023-02-20 2:25:50

Kapılar ile buzdolabının ana gövdesi arasındaki boşluğu ayarlama (yalnızca uygulanabilir modeller)

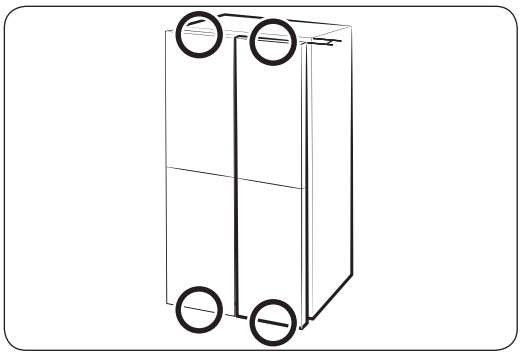

Ayar kadranını kullanarak dört kapının tümü ile buzdolabının ana gövdesi arasındaki boşluğu ayarlayabilirsiniz. (Ayar kadranının konumu için şekle bakın.)

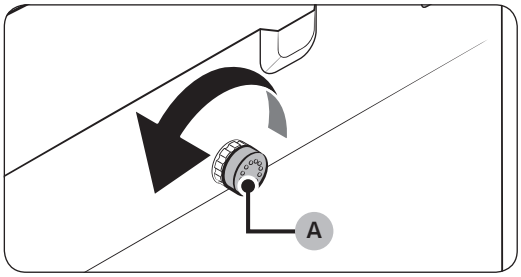

1. Ana gövdeye diğerlerinden daha yakın olan kapıyı açın. Ardından, boşluk diğerleriyle eşit hale gelene kadar **ayar kadranını (A)** saat yönünün tersine çevirin.

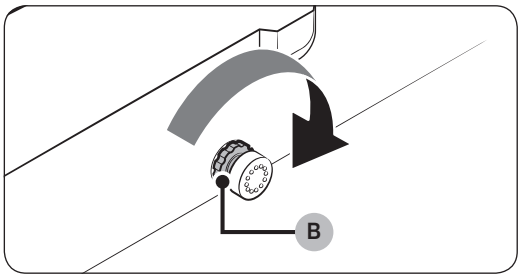

2. Boşluğu ayarladıktan sonra, **ayar kadranını** kilitlemek için **kilit somununu (B)** çevirin.

NOT

Ayar kadranını her çevirdiğinizde boşluk 1 mm ayarlanır. Ancak, kapıyı 1,5 mm'den fazla ayarlarsanız kapı düzgün kapanmayabilir.

Untitled-3 43 2023-02-20 2:25:51

Kurulum

ADIM 6 İlk ayarlar

Aşağıdaki adımları tamamladığınızda, buzdolabı tamamen çalışır durumda olmalıdır.

1. Buzdolabını açmak için güç kablosunu prize sokun.
2. Kapağını açın ve iç ışığın yanıp yanmadığını kontrol edin.
3. Sıcaklığı en soğuk ayara getirin ve yaklaşık bir saat bekleyin. Sonra, dondurucu biraz donmaya başlar ve motor düzgün bir şekilde çalışmalıdır.
4. Buzdolabı ayarlanan sıcaklığa erişine kadar bekleyin. Artık buzdolabı kullanıma hazırdır.

ADIM 7 Son kontrol

Kurulum tamamlandığında şunu onaylayın:

- Buzdolabı bir prize bağlı ve düzgün topraklanmış.
- Buzdolabı ile duvarlar veya dolaplar arasında yeterli boşluk verilerek düz, dengeli bir yüzeye kurulmuş.
- Buzdolabı dengeli ve zemine iyice oturuyor.
- Kapak serbest bir şekilde açılıp kapanıyor ve kapak açıldığında iç ışık otomatik yanıyor.

TAŞIMA VE NAKLİYE SIRASINDA DİKKAT EDİLECEK HUSUSLAR

Ürünün taşınması esnasında ürünü düz ve sağlam bir zemin üzerine yerleştirin. Ürünün düşme ve devrilme risklerine karşı gerekli önlemleri alınız.

Taşıma işleminden önce elektrik bağlantısı kesilmelidir.

Ürünü taşırken bir yere çarpmayınız ve düşürmeyiniz.

Ürünün yanıcı ve patlayıcı maddelerin yanına kurmayın ve makine çalışırken yakınında yanıcı ve patlayıcı madde bulundurmayın.

Ürünün kurulumunu, makinenin periyodik bakımını ve temizliğini rahatça yapabileceğiniz bir yere kurunuz.

Untitled-3 44 2023-02-20 2:25:51

İşlemler

Kontrol paneli

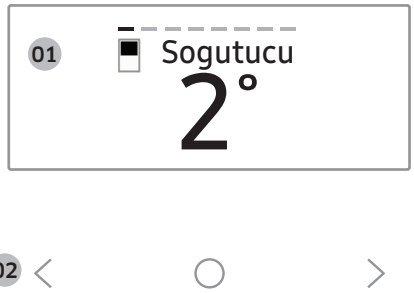

01 Ekran	Menü, ayarlar ve diğer bilgileri görüntüler.
02 Düğmeler	• Ekran kapalıyken, ekranı aktif hale getirmek için herhangi bir düğmeye dokunun. • Sola veya sağa gitmek için 〈 veya 〉 öğesine dokunun. • Seçiminizi onaylamak için ○ öğesine dokunun. • AP moduna girmek için ○ öğesine dokunun ve basılı tutun. (Daha fazla bilgi için bkz. "**SmartThings** > **Başlarken**" bölümü, sayfa **49**.)

NOT

- Buzdolabı kullanılmıyorken kontrol paneli kapalı kalmak üzere tasarlanmıştır. Yalnızca kapıyı açtığınızda veya düğmelere dokunduğunuzda aktif hale gelir ve ışığı yanar.
- Kapı 5 dakika açık bırakılırsa, dahili ışık 5 dakika yanıp sönecek ve sönecektir. Bu, sağır ve işitme güçlüğü çeken kullanıcıları bir kapının açık olduğu konusunda uyarmak içindir. Bu işlevin normal olduğunu unutmayın.
- Paneldeki sıcaklığı değiştirdiğinizde, sıcaklık ayarladığınız sıcaklıkla eşleşene kadar panelde buzdolabı içindeki gerçek sıcaklık görüntülenir. Sonra, panel yeni ayarlanan sıcaklığı görüntüler. Buzdolabının yeni sıcaklığa erişmesinin zaman alacağını unutmayın. Normal durumda. Bu süre sırasında sıcaklığı yeniden ayarlamanız gerekmez.

Kontrol panelini kullanma

1. Ekranı aktif hale getirmek için herhangi bir düğmeye (〈, ○ veya 〉) dokunun.
2. İstediğiniz menüyü seçmek için 〈 veya 〉 öğesine dokunun ve sonra onaylamak için ○ öğesine dokunun.
3. İstediğiniz ayarı seçmek için 〈 veya 〉 öğesine dokunun ve sonra onaylamak için ○ öğesine dokunun.
   - Kullanılabilir ayarlar hakkında daha fazla bilgi için **Menü açıklamaları** bölümüne bakın.

Untitled-3 45 2023-02-20 2:25:51

İşlemler

Menü açıklamaları

Fridge (Soğutucu)	• Soğutucu sıcaklığını 1~7 °C arasında ayarlayabilir veya Hızlı Soğutma işlevini ayarlayabilirsiniz. • Hızlı Soğutma soğutma işlemini maksimum fan hızına getirir. Soğutucu iki buçuk saat tam hızda çalışmaya devam eder ve sonra önceki sıcaklığa döner.
Freezer (Dondurucu)	• Dondurucu sıcaklığını -23 ~ -15 ° C arasında ayarlayabilir veya Power Freeze (Hızlı Dondurma) işlevini ayarlayabilirsiniz. • Hızlı Dondurma dondurma işlemini maksimum fan hızına getirir. Dondurucu 50 saat kadar tam hızda çalışmaya devam eder ve sonra önceki sıcaklığa döner. Çok miktarda gıda dondurmak için dondurucuya gıda koymadan en az 20 saat kadar önce Power Freeze (Hızlı Dondurma) işlevini etkinleştirin.
Cool Select+ (Esnek Bölme)	• Esnek Bölme modunu aşağıdaki modlardan birinden ayarlayabilirsiniz. - **Freeze (Dondurma)**: Sıcaklık, dondurucu ile aynı sıcaklığa ayarlanır. - **Soft Freeze (Hafif Dondurma)**: Sıcaklık -5 °C'ye ayarlanır. - **Meat/Fish (Et/Balık)**: Sıcaklık -1 °C'ye ayarlanır. - **Fruit/Veggies (Meyve/Sebze)**: Sıcaklık 2 °C'ye ayarlanır. - **Beverage (İçecek)**: Sıcaklık 4 °C'ye ayarlanır. ⚠ **DİKKAT** • Burada sakladığınız yiyeceğin türüne göre Esnek Bölme modunu seçin. • Et veya yiyeceği Esnek Bölme içinde Meyve/Sebze veya Şarap modunda tutmayın. Et veya yiyecek bozulabilir. • Cam şişeleri Esnek Bölme içinde Dondurma veya Hafif Dondurma modunda tutmayın. Kırılabilirler ve yaralanmaya neden olabilirler.

Untitled-3 46 2023-02-20 2:25:51

More Options (Diğer Seçenekler)	Aşağıdaki işlevler için ayarları değiştirebilirsiniz. Menüyü seçmek için < veya > öğesine dokunun ve sonra onaylamak için ○ öğesine dokunun. **UV Koku Giderici Filtre** *: UV Koku Giderici Filtreyi açabilir veya kapatabilirsiniz. **Temp. Unit (Sıcaklık Birimi)**: Sıcaklık ölçeğini Santigrat veya Fahrenhayt olarak ayarlayabilirsiniz. **Door Alarm (Kapı Alarmı)**: Kapı Alarmını açabilir veya kapatabilirsiniz. **Wi-Fi Connect (Wi-Fi Bağlantısı)**: Wi-Fi Bağlantısını açabilir veya kapatabilirsiniz. SmartThings uygulamasında buzdolabınızı kontrol etmek ve izlemek için açın. (SmartThings hakkında daha fazla bilgi için bkz. **SmartThings** bölümü, sayfa **48**.)

* yalnızca uygulanabilir modeller

NOT

Hızlı Soğutma veya Hızlı Dondurma işlevini kullanma güç tüketimini artırır.

Untitled-3 47 2023-02-20 2:25:52

İşlemler

SmartThings

Kurulum

Google Play Store, Galaxy Apps veya Apple App Store'u ziyaret edin ve "SmartThings"i arayın. Samsung Electronics tarafından sağlanan SmartThings uygulamasını akıllı aygıtınıza indirin ve yükleyin.

NOT

- SmartThings uygulamasının destekleyici yazılım sürümü, üreticinin sağladığı işletim sistemi destekleme ilkesine göre değişebilir. Ayrıca SmartThings uygulaması veya uygulamanın desteklediği işlevler için varolan işletim sistemi sürümündeki yeni uygulama güncelleme ilkesi, kullanılabilirlik veya güvenlik nedenleriyle askıya alınabilir.
- SmartThings uygulaması, kullanılabilirliği veya performansı iyileştirmek için önceden bildirilmeksizin değiştirilebilir. Cep telefonu işletim sistemi sürümü her yıl güncellendiğinden, SmartThings de en son işletim sistemine göre sürekli olarak güncellenir. Yukarıda belirtilen konularla ilgili sorularınız varsa, lütfen st.service@samsung.com adresinden bizimle iletişime geçin.
- Önerilen şifreleme sistemleri arasında WPA/TKIP ve WPA2/AES bulunur. Yeni veya standartlaştırılmamış Wi-Fi kimlik doğrulama protokolleri desteklenmez.
- Kablosuz ağlar çevredeki kablosuz iletişim ortamından etkilenebilir.
- Internet servis sağlayıcınız PC'nizin veya modeminizin MAC adresini kimlik doğrulama için kaydettiyse Samsung Smart Buzdolabınız Internet'e bağlanamayabilir. Bu durumda, teknik yardım almak için Internet servis sağlayıcınıza başvurun.
- Ağ sisteminizin güvenlik duvarı ayarları Samsung Smart Buzdolabınızın Internet'e erişmesini önleyebilir. Teknik yardım almak için Internet servis sağlayıcınıza başvurun. Bu belirti devam ederse yerel bir Samsung servis merkezine veya bayine başvurun.
- Kablosuz erişim noktası (EN) ayarlarını yapılandırmak için EN (yönlendirici) kullanıcı el kitabına bakın.
- Samsung Akıllı Buzdolapları, hem IEEE 802.11 b/g/n ile Wi-Fi 2,4 GHz'yi ve hem de Soft-AP protokollerini destekler. (IEEE 802.11 n önerilir.)
- Kimliği doğrulanmamış Wi-Fi kablosuz yönlendiricileri uygun Samsung Smart Buzdolaplarına bağlanamayabilir.

Untitled-3 48 2023-02-20 2:25:52

Samsung hesabı

Uygulamayı kullanmak için Samsung hesabınızı kaydetmeniz gerekir. Bir Samsung hesabınız yoksa ücretsiz bir Samsung hesabı oluşturmak için uygulama ekranındaki talimatları takip edin.

Başlarken

Bağlanmak istediğiniz cihazı açın, telefonunuzda SmartThings uygulamasını açın ve sonra aşağıdaki talimatları izleyin.

Yeni bir cihazın bulunduğunu söyleyen bir açılır pencere görünürse **ADD NOW (ŞİMDİ EKLE)** öğesine dokunun.

Bir açılır pencere görünmezse **+** düğmesine basın ve sonra kullanılabilir cihaz listesinden bağlanmak istediğiniz cihazı seçin.

Cihazınız kullanılabilir cihaz listesinde değilse, **Supported Devices (Desteklenen Cihazlar)** öğesine dokunun, cihaz türünü (Buzdolabı) seçin ve sonra belirli cihaz modelini seçin.

Cihazınızı ayarlamak için uygulamadaki talimatları izleyin. Kurulum tamamlandığında buzdolabınız **Devices (Cihazlar)** ekranınızda bir "kart" olarak görünecektir.

Buzdolabı uygulaması

Entegre kontrol

Buzdolabınızı evden ve hareket halindeyken izleyebilir ve kontrol edebilirsiniz.

- SmartThings Panosunda buzdolabı simgesine dokunun veya Panonun en altındaki Cihazlar simgesine dokunun ve sonra Buzdolabı sayfasını açmak için buzdolabı "kart" öğesine dokunun.
- Buzdolabınızla ilgili çalışma durumunu veya bildirimleri kontrol edin ve sonra gerekirse seçenekleri veya ayarları değiştirin.

NOT

Buzdolabının bazı seçenekleri veya ayarları uzaktan kumanda için kullanılamayabilir.

Untitled-3 49 2023-02-20 2:25:52

İşlemler

Kategori	Öğe	Açıklama
İzleme ve Kontrol Etme	Soğutucu Sıcaklığı	Soğutucunun istenilen sıcaklığını ayarlayabilir ve izleyebilirsiniz.
	Dondurucu Sıcaklığı	Dondurucunun istenilen sıcaklığını ayarlayabilir ve izleyebilirsiniz.
	Hızlı Soğutma	Hızlı Soğutma işlevini açabilir veya kapatabilir ve geçerli ayarları kontrol edebilirsiniz.
	Hızlı Dondurma	Hızlı Dondurma işlevini açabilir veya kapatabilir ve geçerli ayarları kontrol edebilirsiniz.
	Esnek Sebzelik	Esnek Sebzelik öğesini istediğiniz moda ayarlayabilir ve izleyebilirsiniz.
	Esnek Bölme	Esnek Bölme öğesini istediğiniz moda ayarlayabilir ve izleyebilirsiniz.
	Küp Buz / Buz Parçaları	Buz yapma işlevini açabilir veya kapatabilirsiniz ve işlevin geçerli ayarlarını kontrol edebilirsiniz.
	Sürahiyi Otomatik Doldur	Sürahiyi Otomatik Doldur işlevini açabilir veya kapatabilirsiniz ve işlevin geçerli ayarlarını kontrol edebilirsiniz.
Alarmlar	Anormal yükseklikte sıcaklık	Bu alarm, soğutucu, dondurucu veya Esnek Bölme anormal derecede yüksek sıcaklıklara sahip olduğunda tetiklenir.
	Kapı açma	Bu alarm soğutucu kapısı, dondurucu çekmecesi veya Esnek Bölme çekmecesi belirtilen bir süre kadar açıksa tetiklenir.
	Sürahiyi Otomatik Doldur taşması	Sürahiyi Otomatik Doldur işlevi bir taşma algılarsa, taşmanın durumu konusunda sizi bilgilendirmek için bu alarmı tetikler.
	Su filtresi değiştirme	Bu alarm size su filtresinin değiştirilmesi gerektiğini hatırlatır.

Bu öğelerden bazıları sadece uygulanabilir modellerde bulunmaktadır.

Untitled-3 50 2023-02-20 2:25:52

Özel özellikler

Kıvrımlı buz yapıcı (yalnızca uygulanabilir modeller)

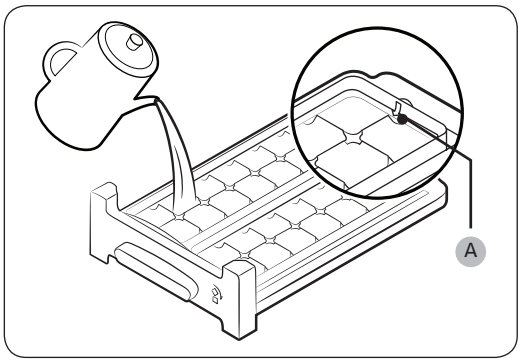

1. Dondurucu kapısını açın ve buz tepsisini kaydırarak açın.
2. Tepsiyi, tepsinin iç arka kısmında işaretli **maksimum düzeye (A)** kadar suyla doldurun.
3. Tepsiyi konumuna geri kaydırın.

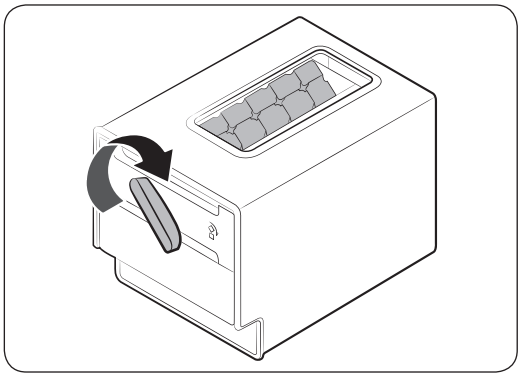

4. Su buz küpleri halinde donduğunda, buz küplerini buz kutusuna boşaltmak için buz tepsisi kolunu saat yönünde çevirin. Tüm buz küpleri buz kutusuna boşaltılıncaya kadar bunu tekrarlayın.

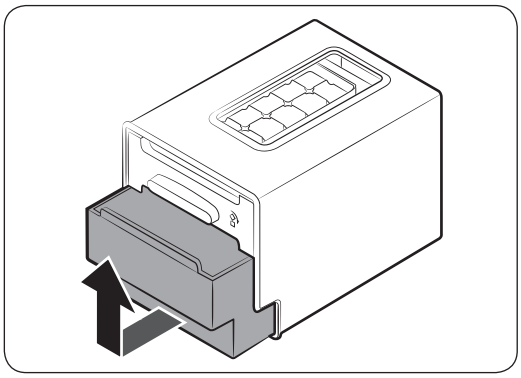

5. Buz kutusunu çıkarmak için yavaşça yukarı kaldırın ve dışarı çekin.

⚠ DİKKAT

- Buz kutusunu özellikle buz yapmak için kullanmayın. Kutu kırılabilir.
- Buz kutusunun buz tepsisinin altındaki yerde olduğundan emin olun.

Untitled-3 51 2023-02-20 2:25:52

İşlemler

- Buz kutusunun alt kısmında bir tahliye deliği vardır.
  - Kutunun içinde ortam sıcaklıklarında buz saklamayın. Buz erir ve akar.
  - Elektrik kesintisi durumunda buz eriyerek su olur ve akar. Elektrik geldikten sonra su yeniden donabilir ve kutunun kırılmasına neden olabilir. Kutunun hasar görmesini önlemek için elektrik kesintisinden sonra kutuyu çıkarıp boşaltın.
  - Yalnızca içilebilir su kullanın.

NOT

- Buz yapma süresi sıcaklık ayarlarınıza bağlıdır.

İnce Buz Yapıcı (yalnızca uygulanabilir modeller)

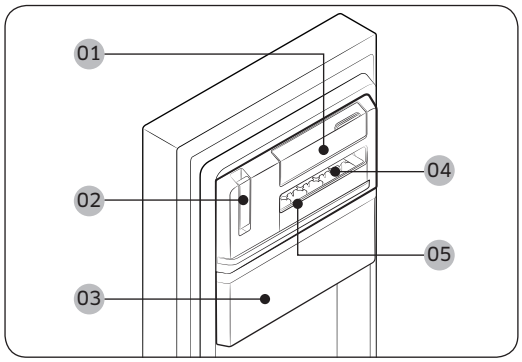

01 Su haznesi
02 Buz yapıcı kolu
03 Buz kovası
04 Buz kalıbı kapağı
05 Buz kalıbı (kapağın içi)

NOT

Buz yapmak istemiyorsanız, depolama için daha fazla alan açmak için ince buz yapıcıyı çıkarın. Bu durumda, buz sepetini çok amaçlı saklama haznesi olarak kullanabilirsiniz.

Untitled-3 52 2023-02-20 2:25:52

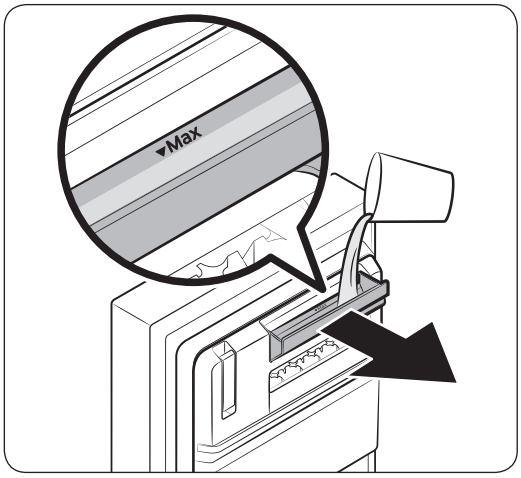

1. Açmak için su haznesinin kolunu yukarı çekin ve sonra hazneyi maksimum çizgiye (▼) kadar su ile doldurun. Maksimum çizgisini aşmayın.

⚠ DİKKAT

- Aşırı (maks çizgisinin üzerinde) veya sık sık yeniden su doldurma (maks çizgisinin altında olsa bile) buzun sıkışmasına ve iyi alınamamasına neden olur.
- Yalnızca içilebilir su kullanın. Yeşil çay veya süt gibi diğer sıvılar düzgün verilemeyebilir.

NOT

- Yavaşça hazneyi kapatın, böylece su damlamaz veya sızmaz.
- Su sızıntısı olursa, su haznesini açın ve buz sepetinin buz kalıbına olan yolunun donmadığını kontrol edin. Donma durumda, maksimum çizgiye kadar su haznesine soğuk su dökün. Yolun erimesini sağlayın.
- Donabileceğinden buz sepetinin buz kalıbına olan yolunu düzenli olarak temizlemeniz önerilir.

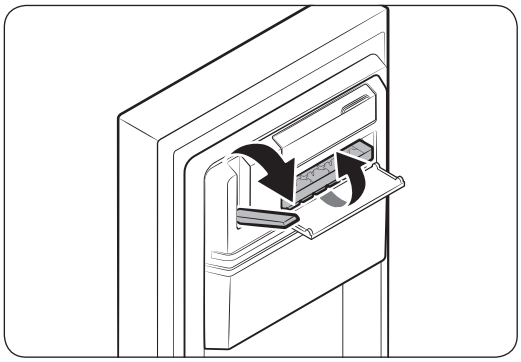

2. Buzun tamamen donup donmadığını kontrol edin. Yalnızca buz tamamen donduğunda kolu yukarı kaldırın. Sonra, buz kalıbı döner ve buz sepetine buz verir.
   Buz tamamen alınana kadar kolu yukarı çekmeye devam edin.

⚠ DİKKAT

- Buz tamamen donana kadar kolu yukarı çekmeyin. Yarı donmuş buz sıkışabilir ve buz sepetine zarar verebilir.
- Buz kalıbında buz kaldığında buz haznesini su ile doldurmayın. Bu, buzun sıkışmasına ve buz sepetine iyi alınmama neden olur.
- Bu durumda buz kalıbını çıkarın ve boşaltın.

Untitled-3 53 2023-02-20 2:25:53

İşlemler

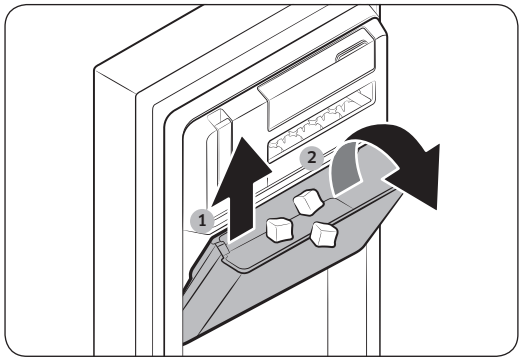

3. Buz almak için buz sepetini biraz yukarı kaldırın ve öne doğru eğin.

⚠ DİKKAT

- Buz yapmak için buz sepetine doğrudan su dökmeyin. Buz sepeti kırılabilir.
- Dondurucu kapısını açık bırakmayın. Buz sepetindeki buz erir ve sıkışır.
- Güç kesintisi durumunda, buz yapmadan önce buz sepetini boşalttığınızdan emin olun.
- Yalnızca içilebilir su kullanın.
- Buz sepetini açarken veya kapatırken parmağınızı buz yapıcı ve buz sepeti arasına koymayın. Parmağınız arasına sıkışabilir.

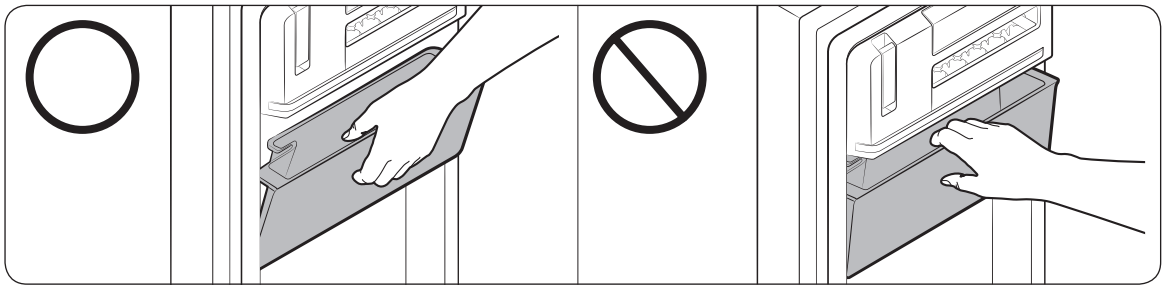

NOT

Çok fazla su girdiğinden ve donduğundan hiç buz alınmazsa buz kalıbını çıkarın ve boşaltın.

Untitled-3 54 2023-02-20 2:25:53

Bakım

Kullanma ve bakım

Soğutucu rafları

Rafların görünümü modele göre farklılık gösterir.

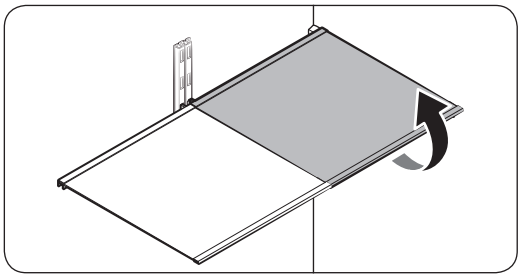

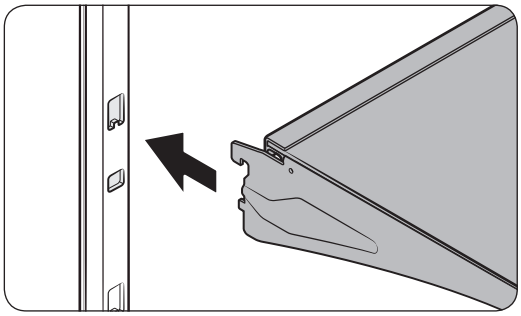

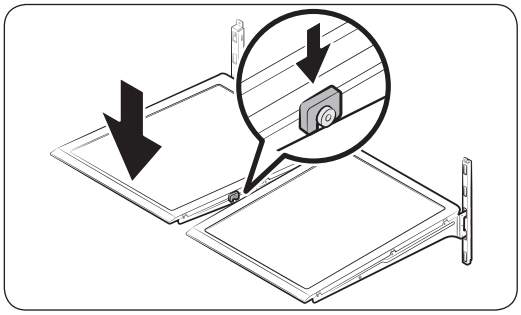

- Bir rafı çıkarmak için, ilgili kapıyı tamamen açın. Rafın önünü tutun ve sonra yavaşça kaldırın ve dışarı çekin.

NOT

Rafı çıkarırken veya yeniden takarken rafı tamamen kaldırmayın. Soğutucu odasının arka duvarı kırılabilir.

- Yeniden takmak için rafı ön tarafı arkadan yüksek olacak şekilde bir açıyla tutun ve ardından üst kancayı üst raf çentiğine yerleştirin. Ardından rafı alçaltın ve alt raf kancasını alt raf çentiğine yerleştirin.

⚠ DİKKAT

- Temperli cam raflar ağırdır. Bunları çıkarırken dikkatli olun.
- Raf düzgün takılmalıdır. Baş aşağı takmayın.
- Cam kaplar, cam rafların yüzeyini çizebilir.

Untitled-3 55 2023-02-20 2:25:54

Bakım

Kapı rafları

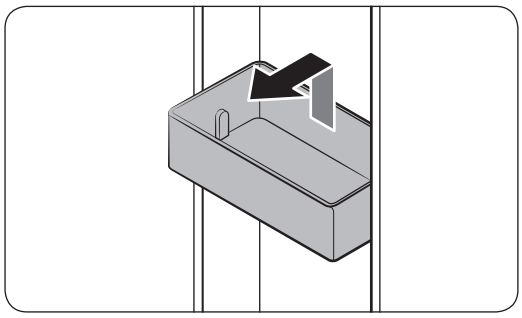

- **Kapı rafını** çıkarmak için, rafın ön taraflarını tutun ve sonra çıkarmak için yavaşça yukarı doğru kaldırın.
- Yeniden takmak için **kapı rafını** rafın arkası kapıya karşı olduğundan emin olarak son konumundan biraz yukarıya takın. **Kapı rafının** arka tarafını her iki elinizle de tutun ve sonra iyice oturana kadar aşağı bastırın.

⚠ DİKKAT

- Yiyecekle dolu bir rafı çıkarmayın. Rafı önceden boşaltın.
- Alt raf daha büyük şişeler içeriyorsa düşebileceğinden kapıyı açarken dikkatli olun.
- Çocukların raflar ile oynamasına izin vermeyin. Rafın keskin köşeleri yaralanmaya sebep olabilir.

Soğutucu çekmeceleri

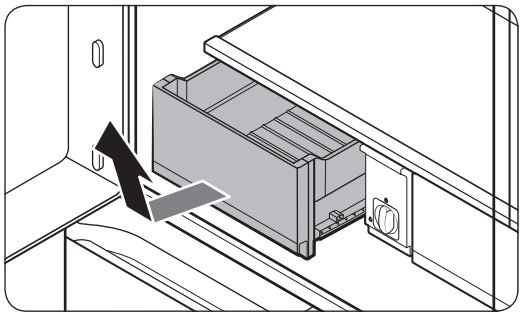

Çekmecenin önünü yavaşça yukarı kaldırın ve dışarı kaydırın.

- Çekmeceyi çıkarmadan önce kapı raflarını çıkarmanızı öneririz. Bu, kapı raflarına zarar vermeyi önler.
- Yeniden takmak için çekmeceyi kenar rayları içine takın ve sonra içeri doğru kaydırın.

Untitled-3 56 2023-02-20 2:25:54

İnce buz yapıcı (yalnızca uygulanabilir modeller)

NOT

- Buz sepeti ve buz kalıbı gibi bileşen parçalarına ayırın. Sonra, her bileşen parçasını temizleyin ve silmek ve iyice kurulamak için kuru bir bez kullanın.
- Buz yapıcıyı bir bütün olarak temizlerseniz, buz yapıcı kolu düzgün çalışmayabilir. Bu durumda, ince buz yapıcıyı 2-3 gün iyice kurutun.

Her bileşen parçasını çıkarmak için

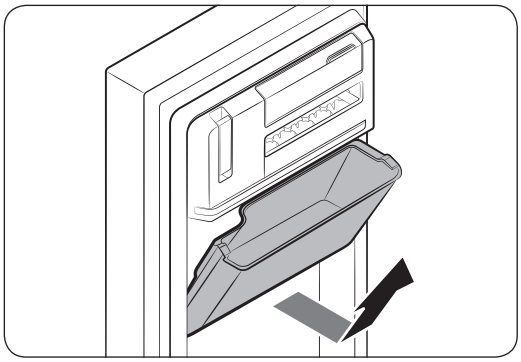

Buz kovası

Buz sepetini öne doğru eğin ve sonra çıkarmak için kaldırın.

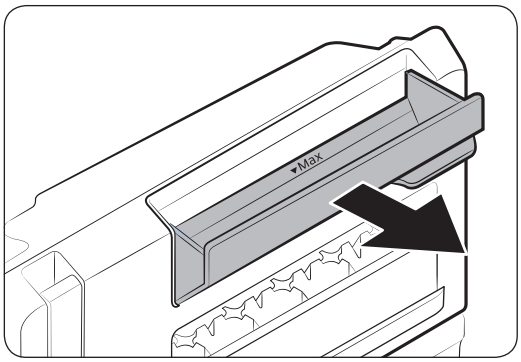

Su haznesi

Su haznesini tamamen açın ve sonra dışarı çıkarın.

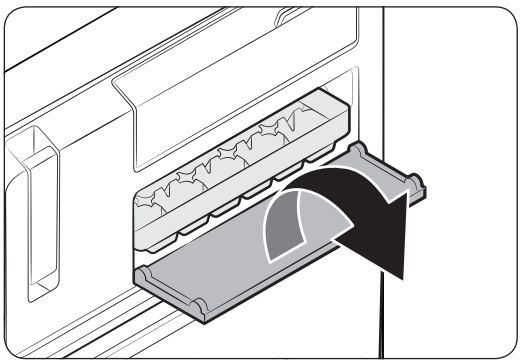

Buz kalıbı

1. Buz kalıbını açığa çıkarmak için buz kalıbı kapağını açın.

Untitled-3 57 2023-02-20 2:25:54

Bakım

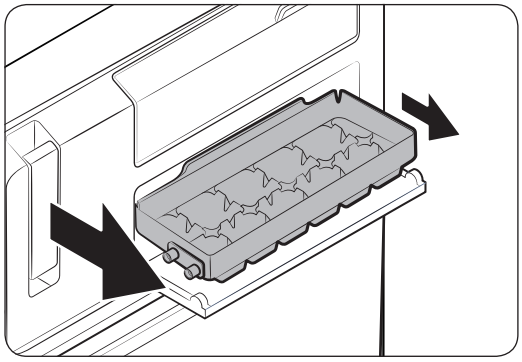

2. Buz kalıbının sol tarafını biraz çekerek dışarı çıkarın ve sonra çıkarmak için diğer tarafından dışarı çekin.

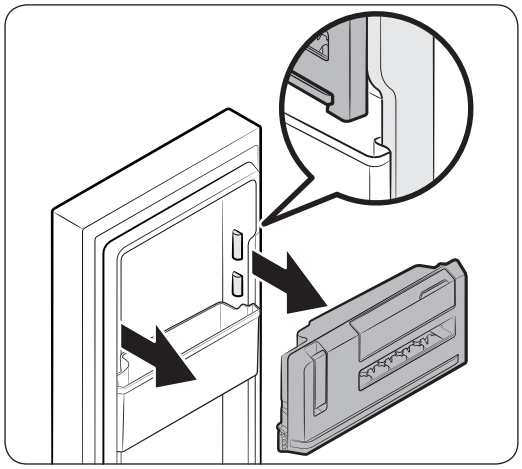

İnce buz yapıcı

İnce buz yapıcının bir tarafındaki işaretli alanı tutarken, ok yönünde dışarı çekin.

Yeniden takma

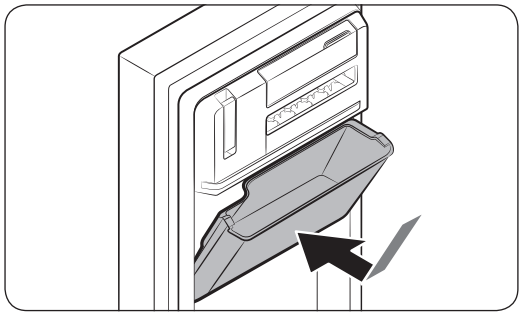

Buz kovası

Buz sepetinin bir kenarını sepet yuvasındaki ilgili kancaya oturtun ve sonra kapatmak için itin.

Untitled-3 58 2023-02-20 2:25:55

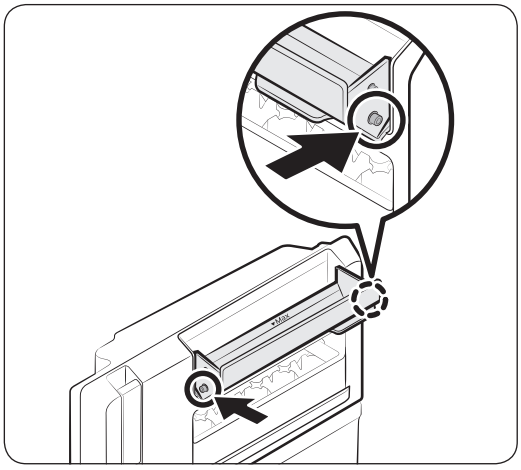

Su haznesi

Su haznesinin bir kenarını su haznesi yuvasındaki ilgili kancaya oturtun. Bir tık sesi duyana kadar oturttuğunuzdan emin olun.

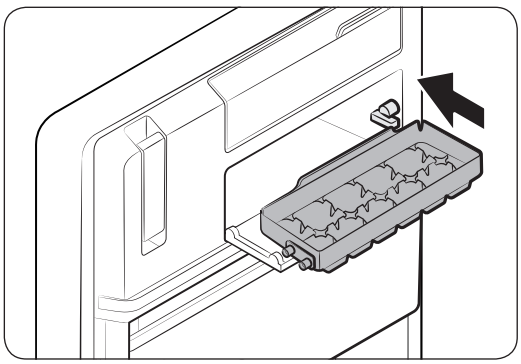

Buz kalıbı

Buz kalıbını yeniden takma işlemleri çıkarmanın ters sırasında gerçekleştirilir. Buz kalıbı yalnızca bir yönde takılır, bu yüzden buz kalıbını doğru yönde taktığınızdan emin olun.

1. Buz kalıbının sağ alt tarafını buz kalıbı yuvasındaki sağ kancaya oturtun.

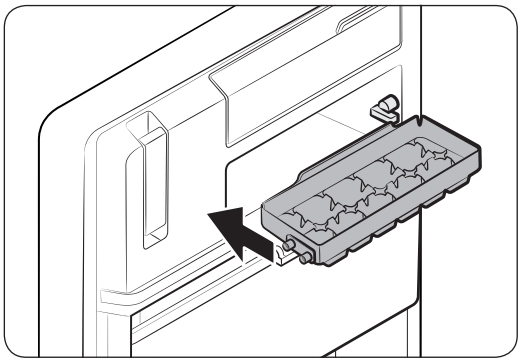

2. Buz kalıbının sol alt tarafını yuvanın solundaki 2 kancaya oturtun. Sonra, bir tık sesi duyana kadar itin.

Untitled-3 59 2023-02-20 2:25:55

Bakım

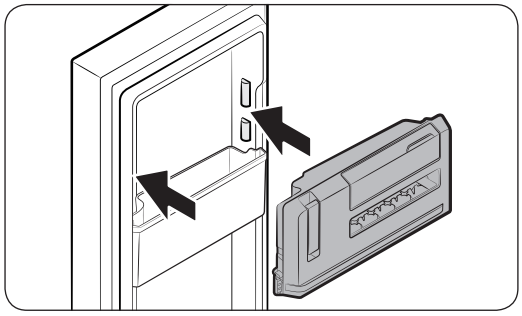

İnce buz yapıcı

İnce buz yapıcının bir kenarını buz yapıcı yuvasındaki ilgili kancaya oturtun ve sonra sonuna kadar itin.

Temizleme

İç ve dış

⚠ UYARI

- Buzdolabını temizlemek için benzen, tiner, ev/araba deterjanı veya Clorox™ kullanmayın. Bunlar buzdolabının yüzeyine hasar verebilir ve yangına neden olabilir.
- Buzdolabının üstüne su püskürtmeyin. Bu, elektrik çarpmasına neden olabilir.

Güç fişi terminallerinden ve temas noktalarından toz veya su gibi tüm yabancı maddeleri temizlemek için düzenli olarak kuru bir bez kullanın.

1. Güç kablosunu fişten çıkarın.
2. Buzdolabının içini ve dışını temizlemek için nemli, yumuşak, tüy bırakmayan bir bez veya kağıt havlu kullanın.
3. Bittiğinde, temiz bir bez veya kağıt havluyla iyice kurulayın.
4. Güç kablosunu takın.

Lastik contalar

Kapının lastik contaları kirlenirse kapı düzgün kapanmayabilir ve buzdolabı performansını ve verimini düşürebilir. Lastik contaları temizlemek için yumuşak bir deterjan ve nemli bez kullanın. Sonra, bir bezle iyice kurulayın.

Untitled-3 60 2023-02-20 2:25:55

Arka panel

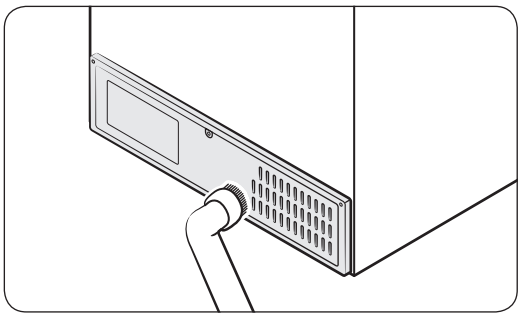

Kabloları ve arka panelin açıktaki parçalarını temiz tutmak için paneli yılda bir ya da iki kez elektrik süpürgesiyle temizleyin.

⚠ DİKKAT

Arka panel kapağını çıkarmayın. Elektrik çarpabilir.

Değiştirme

LED Lambaları

Buzdolabının lambalarını değiştirmek için yerel bir Samsung servis merkezine başvurun.

⚠ UYARI

- Lambaları kullanıcı değiştiremez. Lambayı kendiniz değiştirmeye çalışmayın. Bu, elektrik çarpmasına neden olabilir.

Lamba (Işık Kaynağı)

Bu ürün enerji verimliliği sınıfı <G> olan bir ışık kaynağı içermektedir.

Lambalar ve/veya kontrol tertibatları kullanıcılar tarafından bakım yapılabilecek malzemeler değildir. Üründeki lambaları ve/veya kontrol tertibatlarını değiştirmek için yetki verdiğimiz Samsung servis merkezlerimizle iletişime geçin.

Lambaların ve/veya kontrol tertibatlarının sökülmesi ile ilgili ayrıntılı talimatlar için, Samsung web sitesini (http://www.samsung.com) ziyaret edin, Destek > Destek ana sayfasına gidin ve ardından model adını girin. Ulaşılan söküm talimatını uygulayın.

Untitled-3 61 2023-02-20 2:25:56

Bakım

Kapı paneli (yalnızca uygulanabilir modeller)

NOT

Bazı ülkelerde Kapı panelini ayrıca satın alamazsınız.

BESPOKE buzdolabınız için tercih ettiğiniz kapı panelini seçebilirsiniz. Kapı panelini bir Samsung perakende mağazasından satın aldığınızda yetkili bir montör paneli sizin için kuracaktır.

⚠ DİKKAT

- Kapı panelini kendi başınıza sökmeniz veya takmanız, üründe hasara veya yaralanmaya neden olabilir. Kapı paneliyle ilgili herhangi bir sorun bulursanız, bir Samsung servis merkezine başvurun
- Garanti süresi içinde olsanız bile panel değişimi için servis ücreti alınabilir.

PERİYODİK BAKIM DURUMUNDA YAPILMASI GEREKENLER

Buzdolabı, gıdaların her zaman taze kalmasını ve vitamin değerlerini kaybetmemesini sağlıyor. Cihazın ilk aldığınız gün gibi performans sağlamasını istiyorsanız belli dönemlerde bakım yaptırmayı ihmal etmemelisiniz. Bu sayede hem oluşabilecek problemlere karşı tedbir alabilir hem de kullanım ömrünü uzatabilirsiniz. Garanti dahilinde teknik bakımın sadece yetkili servis istasyonlarında yapılması gerekmektedir.

Cihazın bakım işlemlerinde ihtiyaç duyulacak yedek parça değişim hizmeti ise Samsung buzdolabı yetkili servisi tarafından gerçekleştirilmektedir. Orijinal olan yedek parça ve aksesuarlarımız sayesinde de üst düzey cihazlarınızın kalitesini maksimum seviyeye çıkartabilirsiniz.

No frost buzdolaplarında yiyecekler kesinlikle açık şekilde dolaba konulmamalıdır. Buzdolabında, soğuk hava fan ile dolap içerisinde dolaştırıldığından açık bırakılan yiyeceklerin kokuları birbirine karışır ve koku problemi oluşur. Bu hava dolaşımı ayrıca besinlerin kurumasına yol açacağından gıdalar mutlaka kapalı kaplarda saklanmalıdır. Eğer gıdalar açık olarak buzdolabına konulursa kısa sürede sararmalar ve tat bozuklukları başlar ve yiyecekler nemini kaybeder. Bu yüzden periyodik olarak her gün kontrol etmeniz gerekir.

Untitled-3 62 2023-02-20 2:25:56

Yeşil yapraklı sebzeler, perfore (ince, şeffaf market poşeti) poşetlere konularak ağzı gevşek olarak sebzelikte saklanmalıdır. Bu sayede dışarı verdikleri nemin , poşetin yüzeyinde yoğunlaşarak yaprakların üzerine geri damlaması engellenir. Oluşan nem sebzelerin çürümesine yol açar. Sebzeler nemli ve ıslak bir şekilde buzdolabına konulursa bakteri oluşumu için ortam yaratılmaktadır. Bu yüzden ıslak konulmamalıdır. Aksi taktirde bu hem vitamin kaybına neden olacak hem de sebzelerin bozulmasını çabuklaştıracaktır. Sebze ve meyveleri buzdolabına koymadan önce çürümüş veya bozulma belirtileri bulunanları ayırmalıyız. Bu gibi besinler daha çok etilen gazı yayacağından, diğerlerinin de bozulmasını çabuklaştıracaktır. Lahana ve kereviz gibi yapraklı sebzeleri toksit birikebilen en dış yaprakları ve başları kesilerek saklanmalıdır. Patates buzdolabı yerine %80 bağıl nem ve +10 derecede saklanmalı ve soğan ile yan yana konulmamalıdır. Birbirlerinin raf ömrünü kısaltan gazlar yaymaktadır. Kesilmiş olarak buzdolabına konulan meyvelerde, çok kısa sürede kesilen yüzeyde oksijen miktarının artmasından dolayı kararmalar ve bozulmalar başlayacaktır. Kesik meyveler özel buzdolabı poşetleri (stretch film) ile saklanmalıdır. Siyah Pazar poşetleri, koku problemine ve kirlilikten dolayı bakteri taşınmasına neden olmaktadır. Sebze ve meyvelerin buzdolabına konulmadan önce temiz poşetlere aktarılması gerekmektedir. Periyodik olarak her gün kontrol etmeniz gerekir.

No frost buzdolaplarında hava dolaşımının engellenmemesi için hava kanallarının önünün kapatılmaması gerekmektedir. Buzdolabındaki hava kanallarının önü gıdalarla kapatılırsa, buraya konulan gıdada donma olacak, ayrıca buzdolabının soğutma performansında ciddi oranda düşecektir. Bu yüzden periyodik olarak her gün kontrol etmeniz gerekir.

Ürünlerin temiz tutulması önemlidir. Bunun için ayda bir buzdolapları karbonatlı su ile temizlenmelidir. (Deterjan veya sabun kesinlikle kullanılmamalıdır.) Yemek artıkları vb. lekeler kokuya sebep olabilir.

Yiyeceklerin kapalı kaplarda saklanması gerekmektedir. Ağzı açık saklanan gıdalardan yayılan mikroorganizmalar kötü kokuya sebep olabilir. Saklama süresi dolan ve bozulan gıdaların, buzdolabında kesinlikle tutulmaması gerekmektedir.

Kapı contasında boşluk kalması durumlarında 6 ayda bir periyodik conta yüzeyine pudra sürülme işlemi yapılmalıdır.

Buzdolabınızda kullanma koşuluna bağlı olarak koku sorunu oluşması durumunda aşağıdaki uygulamayı periyordik olarak 6 ayda bir yapabilirsiniz: Çay bilinen en iyi koku alıcılarından biridir. Çayla birlikte süt, kahve de kullanabilirsiniz. Demlemiş olduğunuz çay posasını ağzı açık bir kap içinde akşamdan buzdolabının içine yerleştiriniz ve en geç 12 saat sonra alınız. Çay posasını buzdolabı içinde 12 saatten fazla tutarsanız, kokuya sebep olan organizmaları bünyesinde toplayacağı için kokunun kaynağı haline gelebilir, mutlaka atılmalıdır.

Untitled-3 63 2023-02-20 2:25:56

Sorun Giderme

Servisi aramadan önce aşağıdaki kontrol noktalarını inceleyin. Normal durumlarda (Arıza Olmaması Durumları) yapılan servis aramalarının ücretini kullanıcı ödeyecektir.

Genel

Sıcaklık

Belirti	Olası nedenler	Çözüm
Soğutucu/dondurucu çalışmıyor. Soğutucu/dondurucu sıcak.	• Elektrik kablosu düzgün takılmamıştır.	• Elektrik kablosunu düzgün takın.
	• Sıcaklık kontrolü düzgün ayarlanmamıştır.	• Sıcaklığı daha düşük bir değere ayarlayın.
	• Buzdolabı ısı kaynağı yakınında veya doğrudan güneş ışığı gören bir yerdedir.	• Buzdolabını doğrudan güneş ışığından veya ısı kaynaklarından uzak tutun.
	• Buzdolabı ve yakınındaki duvarlar veya dolaplar arasında yeterince açıklık yoktur.	• Buzdolabının arkası ve yanları ve yakındaki duvar veya dolaplar arasındaki aralığın en az 5 cm olduğundan emin olun.
	• Buzdolabı aşırı doldurulmuştur. Yiyecek buzdolabı havalandırma deliklerini engelliyordur.	• Buzdolabını aşırı yüklemeyin. Yiyeceğin havalandırma deliklerini engellemesine izin vermeyin.
Soğutucu/dondurucu aşırı soğutuyor.	• Sıcaklık kontrolü düzgün ayarlanmamıştır.	• Sıcaklığı daha yüksek bir değere ayarlayın.
İç duvar sıcak.	• Buzdolabının iç duvarında ısıya dayanıklı boru bulunur.	• Yoğuşma oluşmasını önlemek için, buzdolabı ön köşelerde ısıya dayanıklı borulara sahiptir. Ortam sıcaklığı artarsa, bu ekipman verimli çalışmayabilir. Bu bir sistem arızası değildir. 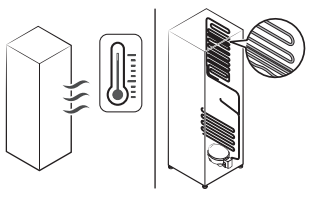

Untitled-3 64 2023-02-20 2:25:56

Kokular

Belirti	Olası nedenler	Çözüm
Buzdolabında kokular var.	• Bozulmuş yiyecek.	• Buzdolabını temizleyin ve bozulmuş yiyecek varsa çıkarın.
	• Güçlü kokuya sahip yiyecek.	• Çok fazla kokan gıdaları hava geçirmez bir şekilde sardığınızdan emin olun.

Karlanma

Belirti	Olası nedenler	Çözüm
Havalandırma delikleri çevresinde karlanma.	• Yiyecek havalandırma deliklerini engelliyordur.	• Buzdolabının havalandırma deliklerini gıdaların engellemediğinden emin olun.
İç duvarlarda karlanma.	• Kapı düzgün kapatılmamıştır.	• Yiyeceğin kapıyı engellemediğinden emin olun. Kapı contalarını temizleyin.
Meyveler veya sebzeler donmuş.	• Meyveler veya sebzeler Esnek Bölme içinde depolanmıştır.	• Esnek Bölme içinde çoğu meyve veya sebze türünü saklamayın.

Yoğuşma

Belirti	Olası nedenler	Çözüm
İç duvarlarda yoğuşma oluşuyor.	• Kapı açık bırakıldıysa buzdolabı içine nem girer.	• Nemi temizleyin ve kapının uzun süre açık kalmasına izin vermeyin.
	• Çok nem içerikli yiyecek.	• Yiyeceği hava geçirmez bir şekilde sardığınızdan emin olun.

Untitled-3 65 2023-02-20 2:25:56

Sorun Giderme

Buzdolabından anormal ses duyuyor musunuz?

Servisi aramadan önce aşağıdaki kontrol noktalarını inceleyin. Normal sesle ilgili servis aramalarının ücretini kullanıcı ödeyecektir.

Bu sesler normaldir.

- Bir işlemi başlatırken veya bitirirken buzdolabı araba motoru çalıştırmaya benzer sesler çıkarabilir. İşlem stabilize olduğunda ses azalacaktır.

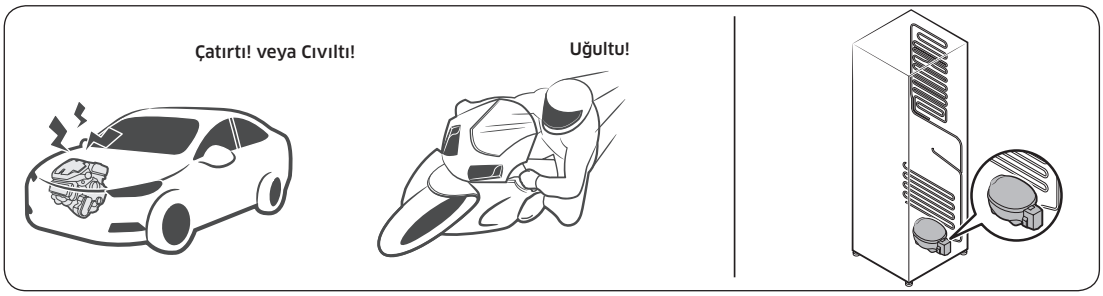

- Fan çalışırken bu sesler olabilir. Buzdolabı ayarlanan sıcaklığa eriştiğinde hiç fan sesi çıkmaz.

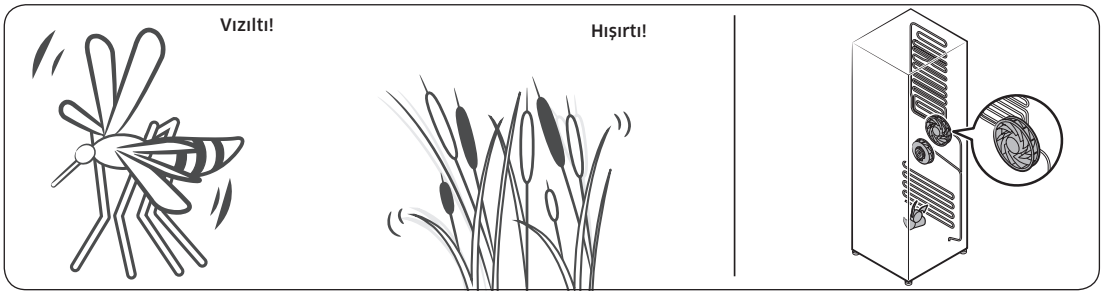

- Buz çözme programında, buz çözme ısıtıcısı üzerine su damlayabilir ve cızlama sesine neden olabilir.

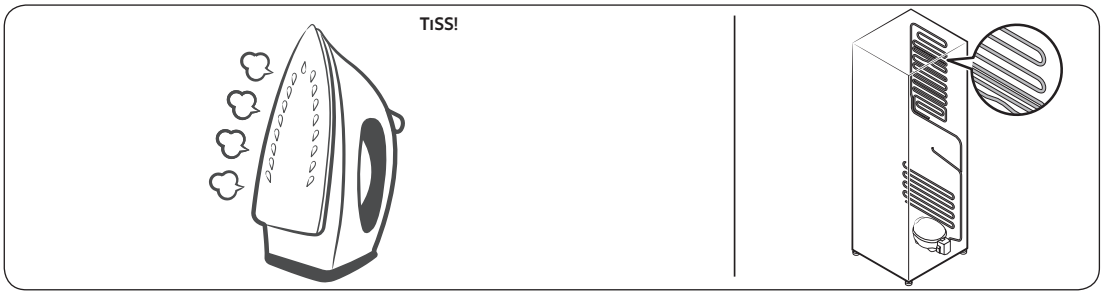

Untitled-3 66
2023-02-20 2:25:56

- Buzdolabı soğuturken veya dondururken, soğutma gazı mühürlü borulardan geçer ve fokurtu sesine neden olur.

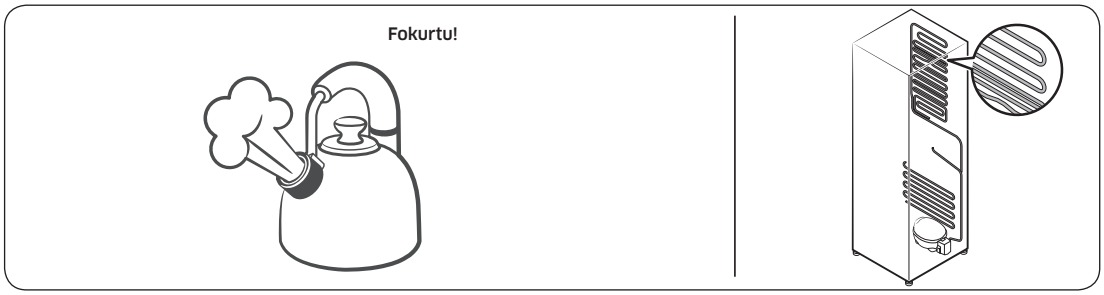

- Buzdolabı sıcaklığı arttığından ve azaldığından, plastik parçalar daralır ve genişler ve tak tak sesleri oluşur. Bu gürültüler buz çözme programı sırasında veya elektronik parçalar çalışırken oluşur.

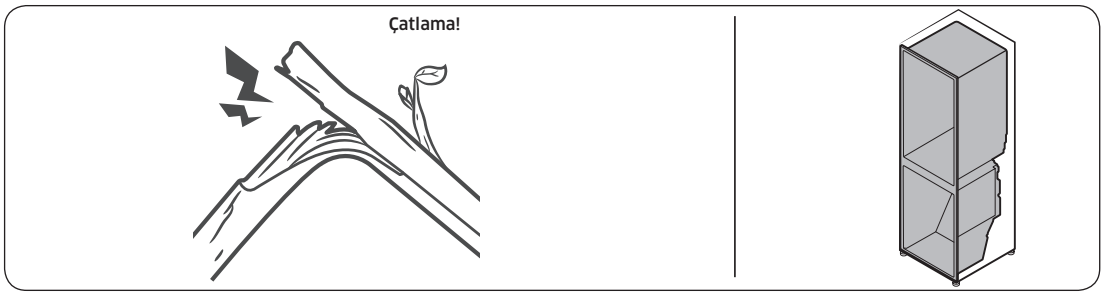

- Buz yapıcı modelleri için: Buz yapıcıyı doldurmak için su vanası açıldığında, uğultu sesi oluşabilir.
- Buzdolabı kapısı açıp kaparken basınç eşitleme nedeniyle, fışlama sesi oluşabilir.

Untitled-3 67 2023-02-20 2:25:57

Sorun Giderme

SmartThings

Belirti	Eylem
"SmartThings"i uygulama marketinde bulamıyorum.	• SmartThings uygulamasının destekleyici yazılım sürümü, üreticinin sağladığı işletim sistemi destekleme ilkesine göre değişebilir. Ayrıca SmartThings uygulaması veya uygulamanın desteklediği işlevler için varolan işletim sistemi sürümündeki yeni uygulama güncelleme ilkesi, kullanılabilirlik veya güvenlik nedenleriyle askıya alınabilir.
SmartThings uygulaması çalışmıyor.	• SmartThings uygulaması yalnızca uygulanabilir modellerde kullanılabilir. • Eski Samsung Smart Refrigerator uygulaması Samsung Smart Home modellerine bağlanamaz.
SmartThings uygulaması yüklü, ancak buzdolabıma bağlı değil.	• Uygulamayı kullanabilmek için Samsung hesabınızda oturum açmanız gerekir. • Yönlendiricinizin normal çalıştığından emin olun. • Buzdolabının ekranındaki Wi-Fi simgesi kapalı ise bu, henüz hiç ağ bağlantısının kurulmadığını gösterir. Bu durumda, bağlanmak için SmartThings uygulamasını kullanın ve buzdolabınızı evinizin erişim noktasına (EN) kaydedin.
Uygulamada oturum açılamıyor.	• Uygulamayı kullanabilmek için Samsung hesabınızda oturum açmanız gerekir. • Bir Samsung hesabınız yoksa oluşturmak için uygulama ekranındaki talimatları takip edin.
Buzdolabımı kaydetmeye çalıştığımda bir hata mesajı görünüyor.	• Easy Connection (Kolay Bağlantı) erişim noktanızdan (EN) veya çevredeki elektrik etkileşiminden olan uzaklık nedeniyle başarısız olabilir. Bir dakika bekleyin ve yeniden deneyin.
SmartThings uygulaması başarıyla buzdolabıma bağlandı, ancak çalışmıyor.	• SmartThings uygulamasından çıkın ve uygulamayı yeniden başlatın veya yönlendiricinin bağlantısını kesin ve yeniden bağlayın. • Buzdolabını kapatın ve ardından 1 dakika sonra tekrar açın.

Untitled-3 68 2023-02-20 2:25:57

Açık Kaynak Bildirisi

Bu ürünle verilen yazılım açık kaynak yazılımını içerir.

http://opensource.samsung.com/opensource/SMART_TP2_0/seq/0 linki, bu ürünle ilgili açık kaynak lisans bilgilerini açma sayfasına gider.

Untitled-3 69 2023-02-20 2:25:57

Ek

TEKNİK ÖZELLİKLER

Model Kodu		RF85A911A**	RF85A912A**	RF65A90TE**
Kapasite	Toplam	880	882	650
	Dondurucu	355	355	250
	Soğutucu	525	527	400
Boyutlar (mm)	Net Genişlik	912		
	Net yükseklik	1825		
	Net Derinlik kapı kulpu ile beraber	898		723
	Net Derinlik kapı kulpsuz	898		723
	Net Derinlik kapısız	785		610
Ağırlık (kg)	Net	154		131
Buzdolabı Özellikleri	Soğutma Sistemi	Üçlü Soğutma		
	Karlanmasız	Evet		
	Çoklu akım	Evet		
Soğutucu Özellikleri	Toplam Sebze ve Meyve Çekmece Sayısı	3		
	Toplam raf sayısı	4		
	Toplam Temperli Cam Raf Sayısı	4		
	Katlanabilir Raf Sayısı	-		1
	Toplam Kapı İçi Raf Sayısı	6		
	Kahvaltılık Bölümü	Hayır		
	Yumurta Tepsisi	Evet		
	İç Aydınlatma (W*ADET)	LED*2		
Dondurucu Özellikleri	Buz yapıcı	Manuel		
	Çekmece sayısı	3		2
	Toplam raf sayısı	3		4
	Toplam Temperli Cam Raf Sayısı	-		
	Toplam Kapı İçi Raf Sayısı	6		
	İç Aydınlatma (W*Adet)	LED*2		
Dış Taraf Özellikleri	Su Sebili	Hayır		
	Su filtresi	Hayır		
	İçecek Bölmesi	Hayır		
	Görüntü ve Kontrol	Evet		
Diğer Özellikler	Kapı Alarmı (2 dakika)	Evet		
	Dondurucu Yıldız Değerlemesi	4Yıldız		
	Soğutucu	R-600a		
	Siklopentan Yalıtım	Evet		

Untitled-3 70 2023-02-20 2:25:57

Tüketicinin seçimlilik hakları

Malın ayıplı olduğunun anlaşılması durumunda tüketici, 6502 sayılı
Tüketicinin Korunması Hakkında Kanunun 11 inci maddesinde yer alan;

a- Sözleşmeden dönme,

b- Satış bedelinden indirim isteme,

c- Ücretsiz onarılmasını isteme,

ç- Satılanın ayıpsız bir misli ile değiştirilmesini isteme, haklarından birini kullanabilir.

Tüketicinin bu haklardan ücretsiz onarım hakkını seçmesi durumunda satıcı; işçilik masrafı, değiştirilen parça bedeli ya da başka herhangi bir ad altında hiçbir ücret talep etmeksizin malın onarımını yapmak veya yaptırmakla yükümlüdür. Tüketici ücretsiz onarım hakkını üretici veya ithalatçıya karşı da kullanabilir. Satıcı, üretici ve ithalatçı tüketicinin bu hakkını kullanmasından müteselsilen sorumludur.

Tüketicinin, ücretsiz onarım hakkını kullanması halinde malın;

- Garanti süresi içinde tekrar arızalanması,
- Tamiri için gereken azami sürenin aşılması,
- Tamirinin mümkün olmadığının, yetkili servis merkezi, satıcı, üretici

veya ithalatçı tarafından bir raporla belirlenmesi durumlarında;

tüketici malın bedel iadesini, ayıp oranında bedel indirimini veya imkân varsa malın ayıpsız misli ile değiştirilmesini satıcıdan talep edebilir.

Satıcı, tüketicinin talebini reddedemez. Bu talebin yerine getirilmemesi durumunda satıcı, üretici ve ithalatçı müteselsilen sorumludur.

Satıcı tarafından Garanti Belgesinin verilmemesi durumunda, tüketici Gümrük ve Ticaret Bakanlığı Tüketicinin Korunması ve Piyasa Gözetimi Genel Müdürlüğüne başvurabilir.

Tüketici, çıkabilecek uyuşmazlıklarda sikayet ve itirazlari konusundaki basvurulari yerleşim yerinin bulunduğu veya tüketici işleminin yapıldığı yerdeki Tüketici Hakem Heyetine veya Tüketici Mahkemesine başvurabilir.

"6502 sayılı Tüketicinin Korunması Hakkında Kanun'un 18. maddesine göre tüketici taksitle satın aldığı malı cayma süresi içerisinde ancak olağan bir gözden geçirme şeklinde kullanabilecektir. Satın alınan mal olağan bir gözden geçirme dışında kullanılmış ise tüketici cayma hakkını kullanamayacaktır"

Untitled-3 71 2023-02-20 2:25:57

Ek

Güvenlik Talimatı

- En verimli enerji kullanımı için; sepet, çekmece, raf ve buzluk gibi bütün iç parçaları, üretici tarafından belirlenmiş konumlarda tutun.
- Bu soğutma cihazı ankastre cihaz olarak kullanılmak üzere tasarlanmamıştır.

Kurulum Talimatı

İklim sınıfına sahip soğutma cihazları için

İklim sınıfına bağlı olarak bu soğutma cihazı aşağıdaki tabloda belirtildiği gibi ortam sıcaklığı aralığında kullanılmak üzere tasarlanmıştır.

İklim sınıfını bilgi plakasında bulabilirsiniz. Ürün, belirli aralığın dışındaki sıcaklıklarda düzgün çalışmayabilir.

İklim sınıfını buzdolabınızın içindeki etikette bulabilirsiniz

Etkin sıcaklık aralığı

Buzdolabı normalde sınıf derecesi ile belirtilen sıcaklık aralığında çalışmak için tasarlanmıştır.

Sınıf	Sembol	Ortam Sıcaklığı aralığı (°C)	
		IEC 62552 (ISO 15502)	ISO 8561
Genişletilmiş Ilıman	SN	+10 ila +32	+10 ila +32
Ilıman	N	+16 ila +32	+16 ila +32
Alt tropikal	ST	+16 ila +38	+18 ila +38
Tropikal	T	+16 ila +43	+18 ila +43

NOT

Buzdolabının soğutma performansı ve güç tüketimi ortam sıcaklığından, kapı açma sıklığından ve buzdolabının bulunduğu konumdan etkilenebilir. Sıcaklık ayarlarını uygun şekilde ayarlamanızı öneririz.

Untitled-3 72 2023-02-20 2:25:57

Sıcaklık Talimatı

Önerilen Sıcaklık

Yiyecek depolamak için optimum sıcaklık ayarıdır:

- Soğutucu: 3 °C
- Dondurucu / Esnek Bölme Dondurucu öğesi: -19 °C
- Esnek Bölme Hafif Dondurma öğesi: -5 °C
- Esnek Bölme Et / Balik öğesi: -1 °C
- Esnek Bölme Myv / Sebze öğesi: 2 °C
- Esnek Bölme Içecek öğesi: 4 °C

NOT

Her bölmenin optimum sıcaklık ayarı ortam sıcaklığına bağlıdır. Optimum sıcaklığın üstü 25 °C ortam sıcaklığına bağlıdır.

Hızlı Soğutma

Hızlı Soğutma soğutma işlemini maksimum fan hızına getirir. Soğutucu iki buçuk saat tam hızda çalışmaya devam eder ve sonra önceki sıcaklığa döner.

Hızlı Dondurma

Hızlı Dondurma dondurma işlemini maksimum fan hızına getirir. Dondurucu 50 saat kadar tam hızda çalışmaya devam eder ve sonra önceki sıcaklığa döner. Çok miktarda gıda dondurmak için dondurucuya gıda koymadan en az 20 saat kadar önce Hızlı Dondurma fonksiyonunu etkinleştirin.

NOT

Bu fonksiyonu kullandığınızda, buzdolabının enerji tüketimi artar. İhtiyacınız olmadığında kapatmayı ve dondurucuyu ilk sıcaklık ayarına getirmeyi unutmayın.

Gıdalar en iyi nasıl saklanarak korunur (yalnızca uygulanabilir modeller)

Nemini korumak ve diğer yiyeceklerden üzerine koku sinmesini önlemek için yiyeceğin üzerini örtün. Çorba veya güveç gibi büyük bir kap soğutulmadan önce küçük bölümlere bölünmeli ve derin olmayan kaplara koyulmalıdır. Büyük bir parça et veya bütün kümes hayvanı eti soğutulmadan önce daha küçük parçalara bölünmeli ve derin olmayan kaplara yerleştirilmelidir.

Yiyeceklerin Yerleşimi

Raflar	Raflar çeşitli paketlerin yerleştirilebilmesi için ayarlanabilir olmalıdır.

Untitled-3 73 2023-02-20 2:25:57

Ek

Özel bölme (yalnızca uygulanabilir modeller)	Sızdırmaz sebze çekmeceleri meyve ve sebzeler için en uygun saklama ortamı sağlar. Sebzeler yüksek nem koşulları isterken meyveler düşük nem koşulları gerektirir. Sebzeliklerde nem düzeyini kontrol etmek için kontrol cihazları bulunur. (*Modele ve seçeneklere bağlı olarak) Ayarlanabilir sıcaklıktaki et çekmecesi, et ve peynirin saklama süresini maksimuma çıkarır.
Kapı raflarında saklama	Bozulabilen yiyecekleri kapıda saklamayın. Yumurtalar bir rafta karton içinde saklanmalıdır. Kapıdaki saklama raflarının sıcaklığı dolaptaki sıcaklıktan daha fazla değişir. Kapıyı olabildiğince kapalı tutun.
Dondurucu Bölmesi	Dondurucu bölmesinde donmuş yiyeceği saklayabilir, buz küpleri yapabilir ve taze yiyecekleri dondurabilirsiniz.

NOT

Yalnızca taze, bozulmamış yiyeceği dondurun. Dondurulacak yiyeceği önceden dondurulmuş yiyecekten uzakta tutun. Yiyeceğin lezzetini kaybetmemesi veya kurumaması için hava geçirmeyen kaplar içinde saklayın.

Soğutucu ve Dondurucu Saklama Tablosu

Yiyeceklerin tazeliğini koruma süresi sıcaklığa ve neme maruz kalma durumuna bağlıdır. Ürünler için verilen tarihler ürünün güvenli kullanımı için doğrudan bir kılavuz olmadığından aşağıdaki tablodaki saklama sürelerine uymanız tavsiye edilir.

Süt ürünleri

Ürün	Soğutucu	Dondurucu
Süt	1 hafta	1 ay
Tereyağı	2 hafta	12 ay
Dondurma	-	2-3 hafta
Doğal peynir	1 ay	4-6 ay
Krem peynir	2 hafta	Önerilmez
Yoğurt	1 ay	-

Et

Ürün	Soğutucu	Dondurucu
Taze rosto, biftek, pirzola	3-4 gün	2-3 ay
Taze kıyma, güveç eti	1-2 gün	3-4 ay
Domuz pastırması	7 gün	1 ay

Untitled-3 74 2023-02-20 2:25:57

Ürün	Soğutucu	Dondurucu
Sosis, Çiğ domuz eti, sığır eti, hindi	1-2 gün	1-2 ay

Kümes Hayvanları / Yumurta

Ürün	Soğutucu	Dondurucu
Taze kümes hayvanı	2 gün	6-8 ay
Kümes hayvanı salatası	1 gün	-
Yumurta, Kabuklu taze	2-4 hafta	Önerilmez

Balık / Deniz ürünleri

Ürün	Soğutucu	Dondurucu
Taze balık	1-2 gün	3-6 ay
Pişmiş balık	3-4 gün	1 ay
Balık salatası	1 gün	Önerilmez
Kurutulmuş veya salamura balık	3-4 hafta	-

Meyveler

Ürün	Soğutucu	Dondurucu
Elma	1 ay	-
Şeftali	2-3 hafta	-
Ananas	1 hafta	-
Diğer taze meyveler	3-5 gün	9-12 ay

Sebzeler

Ürün	Soğutucu	Dondurucu
Kuşkonmaz	2-3 gün	-
Brokoli, Brüksel lahanası, bezelye, mantar	3-5 gün	-
Lahana, karnabahar, kereviz, salatalık, marul	1 hafta	-
Havuç, pancar, turp	2 hafta	-

Untitled-3 75 2023-02-20 2:25:57

Ek

Model ve yedek parça siparişi için bilgiler

Model bilgileri

Ürünün enerji etiketi ile ilgili detaylı bilgiye ulaşmak için:

1. https://www.samsung.com/global/ecodesign_energy web sitesini ziyaret edin
2. Enerji etiketi üzerinde bulunan ürün kodunu sayfadaki arama bölümüne yazın
3. Enerji etiketi ile ilgili bilgilere ulaşabilirsiniz

Parça Bilgisi

Cihaza ilişkin kurulum, bakım, onarım, temizlik bilgileri, cihazın yedek parçalarının listesi ve yetkili servis aracılığıyla temin edilebilecek yedek parçaların siparişi için gerekli bilgilere http://samsung.com/support adresinden veya 4447711 numaralı çağrı merkezinden ulaşabilirsiniz.

Ürün otuz altı (36) ay boyunca garanti kapsamında olup, ürünün kullanım ömrü olan on (10) sene boyunca yetkili servislerimizce yedek parça tedariği ile bakım ve onarım işlemleri yürütülecektir. Yedek parça tedariği için azami süre 15 iş günüdür.

Untitled-3 76 2023-02-20 2:25:58

Yetkili Servis Listesi

1	Şehir	ADANA	11	Şehir	ANTALYA	21	Şehir	ÇORUM
	Firma Adı	EMİN ELEKTRONİK SANAYİ VE TİCARET LİMİTED ŞİRKETİ		Firma Adı	TURKUT TEKNİK-ENVER TURKUT Esnaf		Firma Adı	TANER ELEKTRONİK - AHMET TANER CERİT
	Telefon Numarası	903224589292		Telefon Numarası	2423442333		Telefon Numarası	903642246721
	Adres	MİTATPAŞA MAH. MÜCAHİTLER CAD. ÖZLEM APT. A BLOK NO:51/D / SEYHAN		Adres	FABRİKALAR MAHALLESİ 3049 SOK. NO:3 B/-KEPEZ / ANTALYA		Adres	ULUKAVAK MAHAHALLESİ TARAKCI 8.SOKAK NO:18/A
2	Şehir	ADANA	12	Şehir	ANTALYA	22	Şehir	DENİZLİ
	Firma Adı	GÖK TEKNİK-FADİME GÖK		Firma Adı	YILDIRIM ELEKTRONİK TİCARET VE SANAYİ LİMİTED ŞİRKETİ- MURATPAŞA ŞUBESİ		Firma Adı	MAVİAY MÜHENDİSLİK MAKİNE İNŞAAT ELEKTRONİK SANAYİ VE TİCARET LİMİTED ŞİRKETİ
	Telefon Numarası	3223232323		Telefon Numarası	902422410062		Telefon Numarası	2582620009
	Adres	YAVUZLAR MAHALLESİ KIŞLA CAD. No:285/A YÜREĞİR / ADANA		Adres	TAHİL PAZARI MAHALLESİ ADNAN MENDERES BULVARI ŞÜKRÜ BOYACI APT NO:23/A / MURATPAŞA		Adres	MERKEZEFENDİ MAHALLESİ 29 EKİM BULVARI NO:37/A MAVİAY İŞ MERKEZİ MERKEZEFENDİ/ DENİZLİ
3	Şehir	ADIYAMAN	13	Şehir	AYDIN	23	Şehir	DENİZLİ
	Firma Adı	KAR SOĞUTMA-ENDER KARCIOĞLU Esnaf		Firma Adı	MURAT SOĞUTMA		Firma Adı	ÖZEL SOĞUTMA ISITMA SANAYİ VE TİCARET LİMİTED ŞİRKETİ
	Telefon Numarası	5464961817		Telefon Numarası	2565127774		Telefon Numarası	2582624233
	Adres	TURGUT REİS MAHALLESİ 118 SOK. No:8 A/A MERKEZ / ADIYAMAN		Adres	YENİCAMİ MAHALLESİ SEKİLER CADDESİ NO:33/A SÖKE/AYDIN		Adres	TOPRAKLIK MH. 571 SK. NO:29/A PAMUKKALE/ DENİZLİ
4	Şehir	AFYONKARAHİSAR	14	Şehir	BALIKESİR	24	Şehir	DİYARBAKIR
	Firma Adı	MURAT DAMAR - DAMAR ELEKTRONİK		Firma Adı	GÖKSEL SARFAKLAR		Firma Adı	HAKAN GÜZEL - ÖZKA ELEKTRONİK
	Telefon Numarası	902722124827		Telefon Numarası	2662447072		Telefon Numarası	4124152111
	Adres	SELÇUKLU MAHALLESİ GÜNEŞ HATUN CADDESİ NO : 10 A/- MERKEZ/ AFYONKARAHİSAR		Adres	HACI İLBEY MAH. ANAFARTALAR CAD. NO:80/A POSTA KODU:10100 ALTIEYLÜL/ BALIKESİR		Adres	ALTIOK MAHALLESİ, İSMAİL BEŞİKÇİ CADDESİ, JİYAN 3 APARTMANI ALTI 87/B / BİSMİL
5	Şehir	ANKARA	15	Şehir	BATMAN	25	Şehir	DİYARBAKIR
	Firma Adı	AY BEYAZ EŞYA VE ELEKTRONİK İNŞAAT TURİZM TİCARET LİMİTED ŞİRKETİ		Firma Adı	PLATİN ELEKTRONİK-KARAMAN PLATİN		Firma Adı	MEHMET ALKAYA HİZMET ELEKTRONİK TEKNİK SEVİSİ KAYAPINAR ŞUBESİ
	Telefon Numarası	3122810840		Telefon Numarası	488-2141365		Telefon Numarası	4122575172
	Adres	ŞEKER MAHALLESİ 1408 CAD. NO:3/A / ETİMESGUT		Adres	MEYDAN MAH. GÜLİSTAN CAD NO:53		Adres	MEDYA MAHALLESİ 153.SOKAK SEÇKİN SİTESİ ALTI 5/A /41 / KAYAPINAR
6	Şehir	ANKARA	16	Şehir	BURSA	26	Şehir	DÜZCE
	Firma Adı	DOĞA TEKNİK -İSMAİL SAVAŞ EVİRGEN		Firma Adı	ABC SERVİS HİZMETLERİ LİMİTED ŞİRKETİ		Firma Adı	UZMAN TV-MURAT GÜLAÇTI Esnaf
	Telefon Numarası	903124343642		Telefon Numarası	2244535580		Telefon Numarası	903805144648
	Adres	BAHÇELİEVLER MAHALLESİ 281. CADDE NO:94 B/- GÖLBAŞI/ANKARA GÖLBAŞI		Adres	ODUNLUK MAHALLESİ KÜKRER SK. NO: 4 C/1 / NİLÜFER		Adres	KÜLTÜR MAHALLESİ ÖMER SEYFETTİN SOK. NO:18 A/- MERKEZ / DÜZCE
7	Şehir	ANKARA	17	Şehir	BURSA	27	Şehir	EDİRNE
	Firma Adı	SİMGE ELEKTRONİK-YAŞAR ALAR		Firma Adı	ÖYKÜ TEKNİK-SAVAŞ BAYKİZ Esnaf		Firma Adı	ATEŞ ELEKTRONİK - ÖZCAN ATEŞ
	Telefon Numarası	0312 3251876		Telefon Numarası	5373910162		Telefon Numarası	2842352837
	Adres	ETLİK MAHALLESİ ETLİK CADDESİ NO:205 A/- KEÇİÖREN/ANKARA KEÇİÖREN		Adres	EŞREF DİNÇER MAHALLESİ ESKİ PAZAR CAD. NO: 62/C GEMLİK/BURSA		Adres	FATİH MAH. İBRAHİM AY CAD. PEMBE KÖŞK APT. NO:1 / EDİRNE
8	Şehir	ANKARA	18	Şehir	BURSA	28	Şehir	ELAZIĞ
	Firma Adı	SİSTEM GURUP ELEKTRONİK TİCARET VE TAAHHÜT LTD. ŞTİ.		Firma Adı	ZAFER TEKNİK-MUSA AK Esnaf		Firma Adı	FATİH TÜRK - HAZAR SOĞUTMA
	Telefon Numarası	903122120143		Telefon Numarası	902246131399		Telefon Numarası	904242186621
	Adres	ETİ MAH. GAZİ MUSTAFA KEMAL BULVARI NO.104/A ÇANKAYA-ANKARA		Adres	HAMZABEY MH. KORUCUBAŞI SK. N:7 A / MUSTAFAKEMALPAŞA		Adres	SÜRSÜRÜ MAHALLESİ KARAHANLI SOKAĞI NO : 16/Z02 MERKEZ/ ELAZIĞ MERKEZ
9	Şehir	ANTALYA	19	Şehir	ÇANAKKALE	29	Şehir	ERZİNCAN
	Firma Adı	BAŞARAN TEKNİK SERVİS-MEHMET BAŞARAN		Firma Adı	UĞUR ELEKTRONİK - UĞUR TÜLÜMEN		Firma Adı	ÖZTÜRK ELEKTRONİK-İBRAHİM ÖZTÜRK
	Telefon Numarası	2427220548		Telefon Numarası	902865668030		Telefon Numarası	904462121177
	Adres	KÖKEZ MAHALLESİ BURMAHANCI CADDESİ NO:104/C		Adres	CAMİİ KEBİR MAH. GAZİ SÜLEYMANPAŞA CAD. NO.46/2 GELİBOLU		Adres	İNÖNÜ MAHALLESİ 23. SOKAK NO:25/Z1 / ERZİNCAN MERKEZ
10	Şehir	ANTALYA	20	Şehir	ÇANAKKALE	30	Şehir	ERZURUM
	Firma Adı	İSMAİL ŞENGÖZ-ŞENGÖZ ELEKTRONİK		Firma Adı	UĞUR ELEKTRONİK UĞUR TÜLÜMEN ÇANAKKALE ŞUBESİ		Firma Adı	EMİR ELEKTRONİK-SECATTİN AYLANÇ
	Telefon Numarası	902425123785		Telefon Numarası	902865668030		Telefon Numarası	0442 237 37 01
	Adres	SARAY MAH. MEHMET ÇAVUŞ SOK. CEBİ APT. NO.5/A ALANYA		Adres	İSMETPAŞA MAHALLESİ MÜLAZIM RIZA SOKAK NO:8-14/1 / ÇANAKKALE		Adres	GEZ MAH. ÇAYKARA CAD. NO:44/14

Untitled-3 77 2023-02-20 2:25:58

Yetkili Servis Listesi

31	Şehir	GAZİANTEP	41	Şehir	İZMİR	51	Şehir	MERSİN
	Firma Adı	ÜNAL ŞENSÖYLER ELEKTRONİK SANAYİ VE TİCARET LİMİTED ŞİRKETİ KARATAŞ ŞUBESİ		Firma Adı	DEREN TEKNİK ESNAF		Firma Adı	AK GÜVEN SOĞUTMA-ALİ YILDIZ
	Telefon Numarası	903422151222		Telefon Numarası	902326161600		Telefon Numarası	3243286260
	Adres	ŞAHİNTEPE MAHALLESİ 133394 NOLU CAD. NO: 12 BA/0 ŞAHİNBEY/GAZİANTEP ŞAHİNBEY		Adres	ESATPAŞA MAHALLESİ 2.İSTASYONALTI GEÇİDİ SK. NO:14/5 MENEMEN-İZMİR		Adres	BAHÇELİEVLER MH. HÜSEYİN OKAN MERZECİ BLV. NO:476/A .
32	Şehir	GİRESUN	42	Şehir	İZMİR	52	Şehir	MERSİN
	Firma Adı	BİRLEŞİM TEKNİK-YENER ŞAHİN		Firma Adı	DİZAYN ELEKTRONİK-KEMAL ŞEN Esnaf		Firma Adı	MURAT SAMİ GÜNEY (GÜNEY TEKNİK)
	Telefon Numarası	904545052829		Telefon Numarası	2328566770		Telefon Numarası	3246134113
	Adres	HACİSİYAM MAHALLESİ İNÖNÜ CAD. NO:77//A MERKEZ / GİRESUN MERKEZ		Adres	ERTUĞRUL MH. MİTHATPAŞA CD. 3028 SK. NO:6/7 - / TORBALI		Adres	ŞEHİTİSHAK MAH. MEVLANA CAD. NO:11 TARSUS
33	Şehir	HATAY	43	Şehir	İZMİR	53	Şehir	MERSİN
	Firma Adı	SERHAN YÜKSEKBAŞ UZAY ELEKTRONİK		Firma Adı	REİS TEKNİK-AŞKIN GÜRCAN		Firma Adı	PINAR ELEKTRONİK
	Telefon Numarası	903266130306		Telefon Numarası	2328783939		Telefon Numarası	3243368298
	Adres	CUMHURİYET MAHALLESİ FATİH SULTAN MEHMET CAD. NO: 54 A İSKENDERUN		Adres	8 EYLÜL MAH. İZMİR CAD. NO:80/A - / KEMALPAŞA		Adres	MAHMUDİYE MAH.108 SOK.NO:32/B
34	Şehir	HATAY	44	Şehir	KAHRAMANMARAŞ	54	Şehir	MUĞLA
	Firma Adı	ÜN SOĞUTMA-AKİF ÜN		Firma Adı	NEDİM ÇİÇEK Esnaf		Firma Adı	BİRCAN ELEKTRONİK - ABDULLAH BİRCAN
	Telefon Numarası	0326 712 38 09		Telefon Numarası	903442122871		Telefon Numarası	2522822517
	Adres	YEŞİL MAH. ATATÜRK CD.KERVAN SOK.NO:4		Adres	İSA DİVANLI MAHALLESİ SARAYALTI CADDESİ NO:42 C/- DULKADİROĞLU / KAHRAMANMARAŞ		Adres	CUMHURİYET CAD. NO:137 ORTACA
35	Şehir	IĞDIR	45	Şehir	KASTAMONU	55	Şehir	MUĞLA
	Firma Adı	CAN ELEKTRONİK İLETİŞİM GIDA İNŞAAT NAKLİYAT HİZMET İŞLETMELERİ TİCARET LİMİTED ŞİRKETİ		Firma Adı	KMS SATIŞ SONRASI HİZMETLER-KAMİL TANJU ALTAN		Firma Adı	MUZAFFER YEREKER - SAMSUNG YETKİLİ SERVİSİ
	Telefon Numarası	0476 227 96 39		Telefon Numarası	3662142696		Telefon Numarası	902526143931
	Adres	14 KASIM MH. NİHAT POLAT CADDESİ 743. SOKAK NO:D/2		Adres	İSMAİLBEY MAH. ŞEHİT ERTAN SİVRİOĞLU SOK. NO: 51		Adres	TUZLA MAHALLESİ CELAL BAYAR CADDESİ NO:7/1 FETHİYE
36	Şehir	İSTANBUL	46	Şehir	KAYSERİ	56	Şehir	MUĞLA
	Firma Adı	ALPER DESTANOĞLU SAHIS		Firma Adı	EMRAH ÖZDEMİR EYLÜL ELEKTRONİK		Firma Adı	YAŞAR AVCI -KANAL ELEKTRONİK
	Telefon Numarası	2163902000		Telefon Numarası	3522353538		Telefon Numarası	2525122564
	Adres	DOĞU MAH. GÖLDE SOK. 3/C / PENDİK		Adres	KILICARSLAN MAH. KIZILIRMAK CAD. NO:27/A / MELİKGAZİ		Adres	HOCABEDRETTİN MAH. TABAKHANE CAD. NO:4/A MİLAS
37	Şehir	İSTANBUL	47	Şehir	KİLİS	57	Şehir	ORDU
	Firma Adı	ATASER ELEKTRİKLİ VE ELEKTRONİK EV ALETLERİ ISITMA SOĞUTMA SİSTEMLERİ TİCARET LTD. ŞTİ.		Firma Adı	BAK BAK ELEKTRONİK-YUSUF DAĞAÇIKAN Esnaf		Firma Adı	YUSUF TEMEL SAHIS
	Telefon Numarası	2164697604		Telefon Numarası	3488134266		Telefon Numarası	4522222100
	Adres	İÇERENKÖY MAH. AHMET TARIK SK. NO:18/A ATAŞEHİR/İST.		Adres	NECMETTİN ERBAKAN MAHALLESİ TURGUT ÖZAL CAD. NO: 33/Z1 KİLİS MERKEZ/KİLİS		Adres	SUBAŞI MAH. 477 SOK. NO:17/A ALTINORDU
38	Şehir	İSTANBUL	48	Şehir	KONYA	58	Şehir	OSMANİYE
	Firma Adı	GARANTİ SERVİS DAYANIKLI TÜKETİM MALLARI PAZARLAMA SERVİS HİZMETLERİ SANAYİ VE TİCARET LTD. ŞTİ.		Firma Adı	MEHMET AKDEMİR SAHIS		Firma Adı	EM-TA TEKNİK-EMRAH KORUYUCU
	Telefon Numarası	902126250625		Telefon Numarası	3322360607		Telefon Numarası	903288125766
	Adres	ALİBEYKÖY GÜZELTEPE MAHALLESİ AVCI SOKAK NO.8/B EYÜP		Adres	ŞEHİT AHMET DEĞERLİ SK. LEVENT NO:58 DAİRE:B MUSALLA BAĞLARI MAH SELÇUKLU / KONYA		Adres	7 OCAK MAH. D. AHMET ALKAN CAD. NO:132/C . / MERKEZ
39	Şehir	İSTANBUL	49	Şehir	MALATYA	59	Şehir	RİZE
	Firma Adı	MAKSA ELEKTRONİK OTOMOTİV İNŞAAT VE MEDİKAL CİHAZLAR TİCARET VE SANAYİ LİMİTED ŞİRKETİ KÜÇÜKÇEKMECE İSTANBUL ŞUBESİ		Firma Adı	EKREM MANDAL-GÜVEN TEKNİK		Firma Adı	KUTUP DAYANIKLI TÜKETİM MAMULLERİ SERVİS VE TEKNİK HİZMETLERİ TİCARET LTD. ŞTİ.
	Telefon Numarası	902126988802		Telefon Numarası	904223242145		Telefon Numarası	904642236969
	Adres	HALKALI MERKEZ MAH. FİLİZ SK. NO:21 A/2 KÜÇÜKÇEKMECE İSTANBUL		Adres	KERNEK MAH. REMZİ YÜKSEK SOK. FURKAN 2 A BATTALGAZİ		Adres	CAMİÖNÜ MAHALLESİ CUMHURİYET CAD. NO:33 A MERKEZ/RİZE
40	Şehir	İSTANBUL	50	Şehir	MARDİN	60	Şehir	SAKARYA
	Firma Adı	MURAT KARADAĞ ELEKTRONİK TİCARET LİMİTED ŞİRKETİ		Firma Adı	AHMET BOĞA		Firma Adı	ADA EKSEN ELKTRİK ELKTRONİK EV ALETLERİ TEKNİK SERVİS HİZMETLERİ İNŞAAT GIDA TİCARET SANAYİ LİMİTED ŞİRKETİ
	Telefon Numarası	902167559585		Telefon Numarası	04823120047 05426821412		Telefon Numarası	2642742975
	Adres	EKŞİOĞLU MAH. KURAN KURSU CAD. B BLOK NO: 4BD / ÇEKMEKÖY		Adres	TEPEBAŞI MAH. ADNAN MENDERES CAD. NO:3/A KIZILTEPE		Adres	SAKARYA MAHALLESİ ÜNAL OZAN CAD. NO: 40 A ADAPAZARI/SAKARYA

Untitled-3 78 2023-02-20 2:25:58

61	Şehir	SAMSUN	64	Şehir	SİVAS	67	Şehir	UŞAK
	Firma Adı	BAYRAK ELEKTRONİK TAMİR BAKIM HİZMETLERİ SAN.TİC.LTD.ŞTİ.		Firma Adı	SVS ÜSTÜN TEKNİK SANAYİ VE TİCARET LİMİTED ŞİRKETİ		Firma Adı	YAMALI ELEKTRONİK-ALİ YAMALI ESNAF
	Telefon Numarası	903624316480		Telefon Numarası	903462255811		Telefon Numarası	905335144845
	Adres	19 MAYIS MAH. AĞABALİ CAD. NO:38 İLKADIM/ SAMSUN		Adres	KALEARDI MAHALLESİ FEVZİ ÇAKMAK CADDESİ NO: 45B SİVAS		Adres	FEVZİ ÇAKMAK MAHALLESİ 1.RAY SOK. NO:7 A/- UŞAK MERKEZ
62	Şehir	ŞANLIURFA	65	Şehir	TEKİRDAĞ	68	Şehir	VAN
	Firma Adı	AHMET DOĞRUDAĞ-DOĞUŞ ELEKTRONİK -		Firma Adı	WEGA ELEKTRONİK SACIT SEN		Firma Adı	ADNAN MELTEM İZMİR RADYO TV ATÖLYESİ
	Telefon Numarası	904142153076		Telefon Numarası	902826538281		Telefon Numarası	4322165746
	Adres	HAMİDİYE MAH.263. SOK. RÜMEYSA APT ALTI NO:27/A		Adres	CAMIATIK MAH. ÇALISKAN SOKAK NO. 8/A ÇORLU		Adres	BAHÇIVAN MAH. HAMZA DAYI SK. A BLOK NO: 36/1B İPEKYOLU /VAN
63	Şehir	ŞANLIURFA	66	Şehir	TRABZON			
	Firma Adı	GERİLİM ISITMA VE SOĞUTMA SERVİS HİZMETLERİ İNŞAAT GIDA NAKLİYAT TURİZM SANAYİ VE TİCARET LİMİTED ŞİRKETİ		Firma Adı	STAR ELEKTRONİK SERVİS HİZMETLERİ-MEHMET YILMAZ			
	Telefon Numarası	904145521363		Telefon Numarası	904623216224			
	Adres	YENİŞEHİR MAHALLESİ, BEDİÜZZAMAN SAİDİ NURSİ BLV. NO:204 A SİVEREK/ŞANLIURFA		Adres	İNÖNÜ MAH. YAVUZ SELİM BULVARI YAVUZ SELİM APARTMANI NO.164/A / ORTAHİSAR			

Güncellenme Tarihi: 01.07.2021

- **Samsung yetkili servislerimize web sitemiz "samsung.com/tr/support "destek" bölümünde yer alan "http://www.samsung.com/tr/support/service-center" adresinden ulaşabilirsiniz.**
- **"http://www.servis.gov.tr" veya e devlet uygulaması https://serbis.ticaret.gov.tr üzerinden "Servis Bilgi Sistemi Projesi (SERBİS)" kapsamında, satış sonrası hizmet verdiğimiz yetkili servis istasyonlarına ilişkin bilgilere doğru ve kolay bir şekilde ulaşabilirsiniz.**

Untitled-3 79 2023-02-20 2:25:59

Uyumluluk Bildirisi

Samsung, bu cihazın 2014/53/EU Yönergesinin temel gereksinimleri ve ilgili hükümlkeri ile uyumlu olduğunu beyan eder. Uyumluluk Bildirisi'ni görüntülemek için www.samsung.com/tr/support adresine girip arama butonuna model kodunu girebilirsiniz.

	Frekans aralığı	Verici gücü (Maks)
Wi-Fi	2412 - 2472 MHz	20 dBm
Bluetooth	2402 - 2480 MHz	20 dBm

SAMSUNG
ÇAĞRI MERKEZİ
444 77 11

LVD:
Nemko AS
Philip Pedersens vei 11, 1366
Lysaker, Norway
TEL: +47 22 96 03 30
FAX: +47 22 96 05 50

EMC:
NEMKO Korea Co., Ltd.
155, 153 and 159, Osan-Ro,
Mohyeon-eup, Cheoin-Gu,
Yongin-Si, Gyeonggi-Do 16885
Republic of Korea
TEL: 82-31-330-1700
FAX: 82-31-322-2332

EMC:
NEMKO Korea Co., Ltd.
165-51, Yurim-ro, Cheoin-gu,
Yongin-si, Gyeonggi-do,17042,
Republic of Korea
TEL: 82-31-330-1700
FAX: 82-31-322-2332

AEEE Yönetmeliğine Uygundur

İTHALATÇI FİRMA

SAMSUNG
Samsung Electronics Istanbul Pazarlama ve Ticaret LTD.ŞTİ
Defterdar Mah. Otakçılar Cad. Sinpaş Flatofis Apt.
No: 78/46 Eyüpsultan-İstanbul/Türkiye
Tel: 0212 4670600 E-mail: hizmet@partner.samsung.com

SAMSUNG WORLD WIDE ile iletişim

Samsung ürünleri ile ilgili soru ve taleplerinizde http://www.samsung.com/tr/support/ sayfasını ziyaret edebilir veya Samsung Müşteri Hizmetleri ile iletişime geçebilirsiniz.

Ülke	Başvuru Merkezi	Web Sitesi
Türkiye	444 77 11	www.samsung.com/tr/support

DA68-04024M-05