FPMA-W920

SUPPORTO A PARETE NEOMOUNTS BY

FPMA-W920 è un supporto a parete con 3 snodi per schermi LCD/LED/TFTT fino a 30" (76 cm).

SPECIFICAZIONI

Colore	Argento
Dim. max. schermo	30
Dim. min. schermo	10
Distanza dalla parete	19 - 46 cm
Garanzia	5 anni
Inclinazione (gradi)	180°
Massimo VESA	100x100 mm
Minimo VESA	75x75 mm
Modello VESA	100x100 75x75
Perno (gradi)	180°
Peso massimo	10
Peso minimo	0
Regolazione altezza	Nessuno
Rotazione (gradi)	270°
Schermi	1
Tipologia	Mobilità completa Inclinazione Ruotare Girare
EAN code	8717371440558

Il montaggio a parete Neomounts by Newstar, modello FPMA-W920 consente di collegare uno schermo LCD/LED/TFT sul muro.

Utilizzate un montaggio a parete per sfruttare pienamente le capacità del vostro schermo. Il montaggio a parete è facile da regolare. È inoltre possibile inclinare lo schermo in senso verticale, orizzontale e farlo ruotare. Questo crea l'angolo di visione ideale riducendo il rischio di mal di schiena e al collo. I cavi possono essere collocati sul lato inferiore del braccio.

Il supporto FPMA-W920 ha due punti di articolazione ed è adatto a schermi fino a 30" (76 cm) con una capacità massima di trasporto di 10 kg. Questo prodotto è adatto per schermi con fori VESA modello 75x75, 100x100,mm. Per una diversa (più grande) foratura, si può combinare con una delle nostre piastre di adattamento VESA.
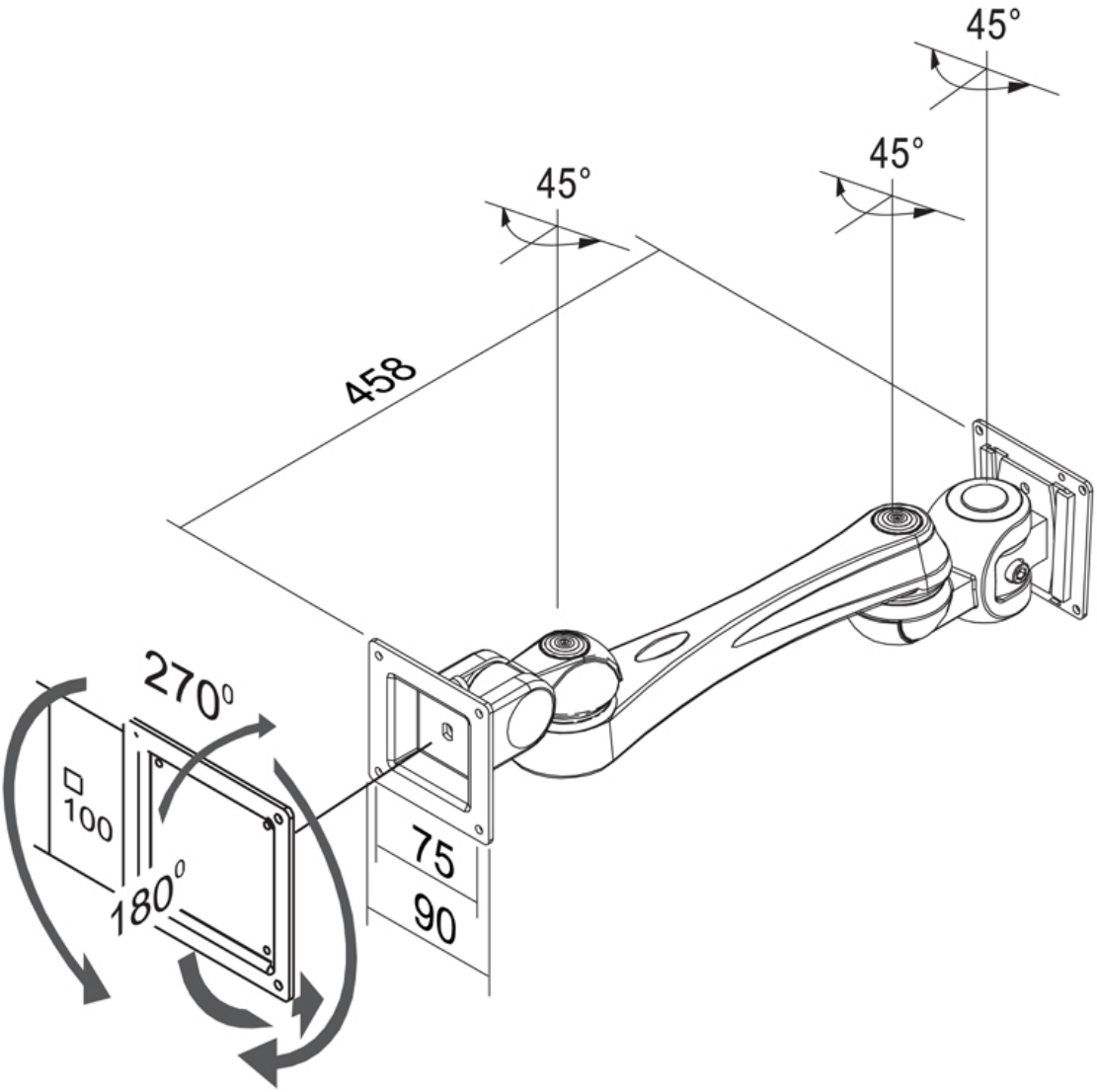
FPMA-W920 **SUPPORTO A PARETE NEOMOUNTS BY**