FPMA-D910

Neomounts by Newstar FPMA-D910 ist eine Tischhalterung für Flachbildschirme bis 30" (76 cm).

NEOMOUNTS BY NEWSTAR FLACHBILD

TECHNISCHE DATEN

Bildschirme	1
Farbe	Silber
Garantie	5 Jahre
Höhe	0 - 40 cm
Höhenverstellung	Manuell
Max. Bildschirmgröße	30
Max. Gewicht	12
Min. Bildschirmgröße	10
Min. Gewicht	0
Neigung (Grad)	180°
Rotation (Grad)	270°
Schwenkbereich (Grad)	270°
Tiefe	19 cm
Tischmontage	Klemme
Typ	Volle Bewegung Neigen Rotieren Schwenken
VESA-Maximum	100x100 mm
VESA-Minimum	75x75 mm
VESA-Muster	100x100 75x75
EAN code	8717371440183

Die Neomounts by Newstar Tischhalterung, das Modell FPMA-D910, ist ein Neig-, Schwenk- und drehbare Tischhalterung für Flachbildschirme bis 30" (76 cm). Diese Halterung ist eine gute Wahl für platzsparende Platzierung auf Schreibtischen mit einer Tischklemme.

Neomounts by Newstars Neig- (180°), dreh- (270°) und schwenkbare (270°) Technologie ermöglicht es die Halterung auf jedem Betrachtungswinkel zu ändern, um von den vollen Umfang der Möglichkeiten des Flachbildschirms, zu profitieren. Die Halterung ist manuell höhenverstellbar von 0 bis 40 Zentimetern und Tiefen einstellbar bis 19 Zentimetern. Eine einzigartige Kabelführung verdeckt und führt Kabel von der Halterung zum Flachbildschirm. Verstecken Sie Ihre Kabel um den Arbeitsplatz schön und ordentlich zu halten.

Durch eine ergonomische Halterung können Nacken- und Rückenbeschwerden vermieden werden. Ideal für den Einsatz in Büros und auf Theken oder in einem Empfangsbereich.

Neomounts by Newstar FPMA-D910 hat eine Drehpunkt und eignet sich für Bildschirme bis 30" (76 cm). Die Tragfähigkeit dieses Produkts ist für Bildschirme je 12 kg. Die Tischhalterung ist geeignet für Bildschirme mit VESA 75x75 oder 100x100 mm Lochmuster. Verschiedene andere Lochmuster können, unter Verwendung von Neomounts by Newstars VESA Adapterplatten, abgedeckt werden.

Alle Befestigung Material ist in der Produktlieferung enthalten.
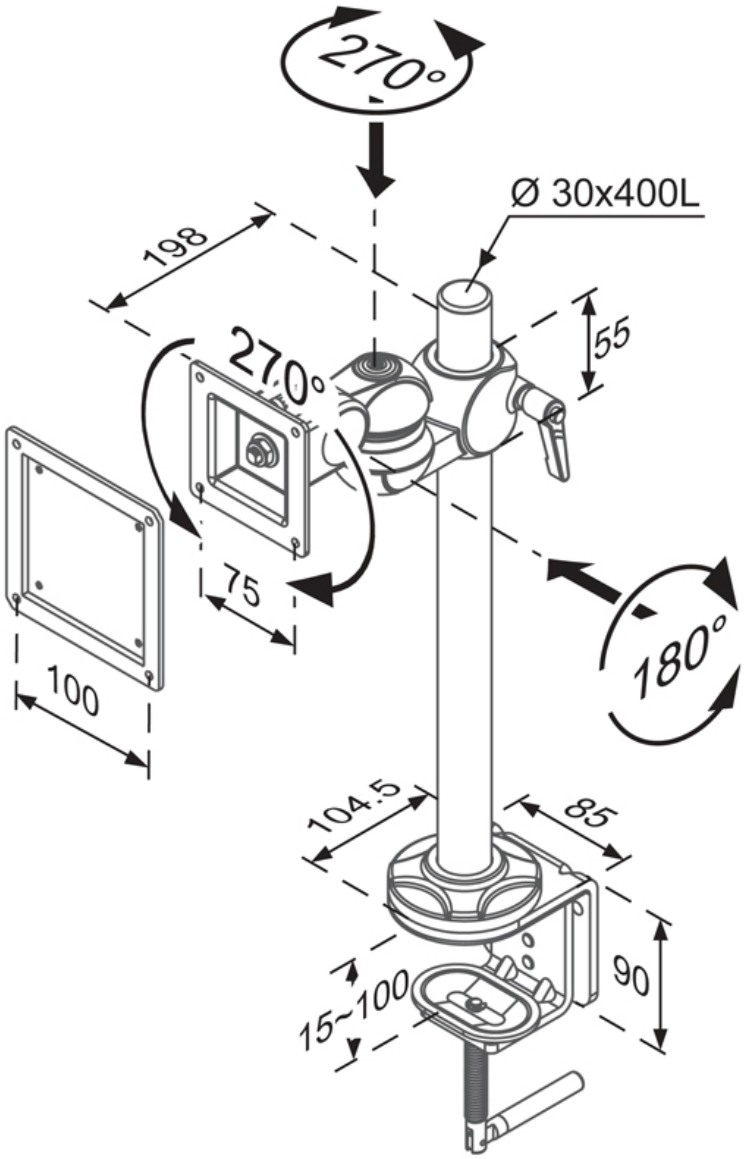
FPMA-D910 **NEOMOUNTS BY NEWSTAR FLACHBILD**