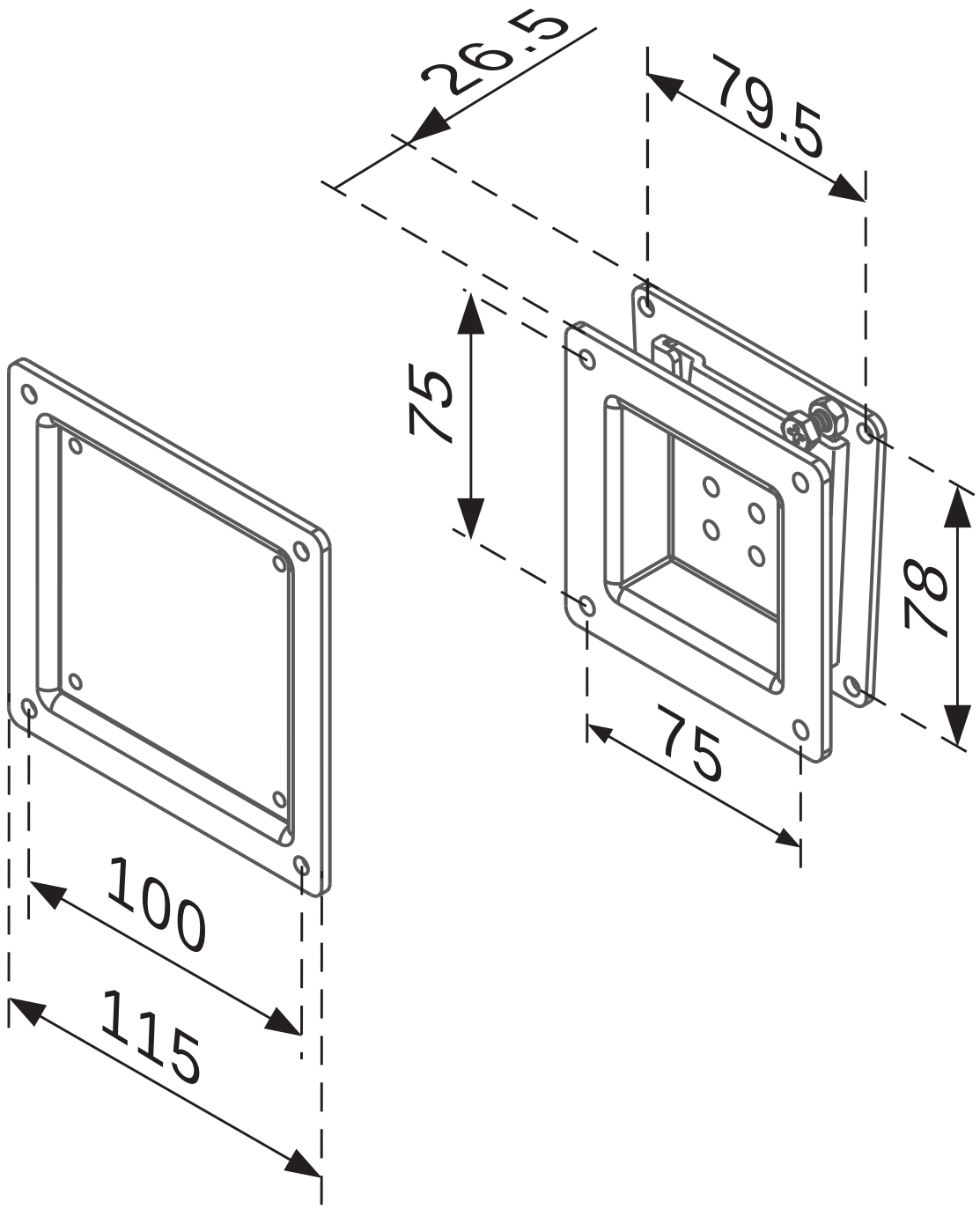
26.5
79.5
75
78
75
100
115