FPMA-W500BLACK

NEOMOUNTS BY NEWSTAR FLACHBILD

Neomounts by Newstar
FPMA-W500BLACK ist ein Wandhalter mit drei Drehpunkten für Flachbildschirme bis 30" (76 cm).

TECHNISCHE DATEN

Abstand zur Wand	55 cm
Bildschirme	1
Farbe	Schwarz
Garantie	5 Jahre
Höhe	0 - 45 cm
Höhenverstellung	Gasfeder
Max. Bildschirmgröße	30
Max. Gewicht	10
Min. Bildschirmgröße	10
Min. Gewicht	0
Neigung (Grad)	180°
Rotation (Grad)	270°
Schwenkbereich (Grad)	180°
Typ	Volle Bewegung Neigen Rotieren Schwenken
VESA-Maximum	100x100 mm
VESA-Minimum	75x75 mm
VESA-Muster	100x100 75x75
EAN code	8717371440503

Die Neomounts by Newstar Wandhalterung Modell FPMA-W500BLACK ist eine Neig-, Schwenk-und drehbare Wandhalterung für Flachbildschirme bis 30" (76 cm). Diese Halterung ist eine gute Wahl wenn Sie die ultimative Flexibilität beim Fernsehen mit Flachbildschirm haben wollen. Mühelos ziehen Sie die Anzeige aus der Wand, positionieren Sie es in fast jede Richtung, drehen Sie es um Ecken und dann zurück an die Wand, wenn Sie fertig sind.

Neomounts by Newstars einzigartige 3 Achsen, neig- (180°) , dreh- (270°) und schwenkbare (180°), Technologie ermöglicht die Änderung zu jedem Betrachtungswinkel, um den vollen Umfang der Möglichkeiten des Flachbildschirms zu nutzen. Die Halterung ist leicht höhenverstellbar von 0 bis 45 Zentimetern über eine Gas-Feder. Tiefe einstellbar von 10 bis 55 Zentimetern. Verdeckte Kabel Führung von der Halterung zum Flachbildschirm. Verstecken Sie Ihre Kabel und halten Wohnzimmer, Schlafzimmer oder Heimkino Anlage aufgeräumt und ordentlich.

Neomounts by Newstar FPMA-W500BLACK hat drei Drehpunkten und eignet sich für Bildschirme bis 30" (76 cm). Die Tragfähigkeit dieses Produkts ist geeignet für ein 10 kg Bildschirm. Die Wandhalterung ist geeignet für Bildschirme mit VESA 75x75 & 100x100mm Lochmuster. Verschiedene andere Lochmuster können, unter Verwendung von Neomounts by Newstars VESA Adapterplatten, abgedeckt werden.

Erstellen Sie ein sauberes Design Ambiente für Ihren Flachbildfernseher im Wohnzimmer, Schlafzimmer oder Heimkino.

Alle Befestigung Material ist in der Produktlieferung enthalten.
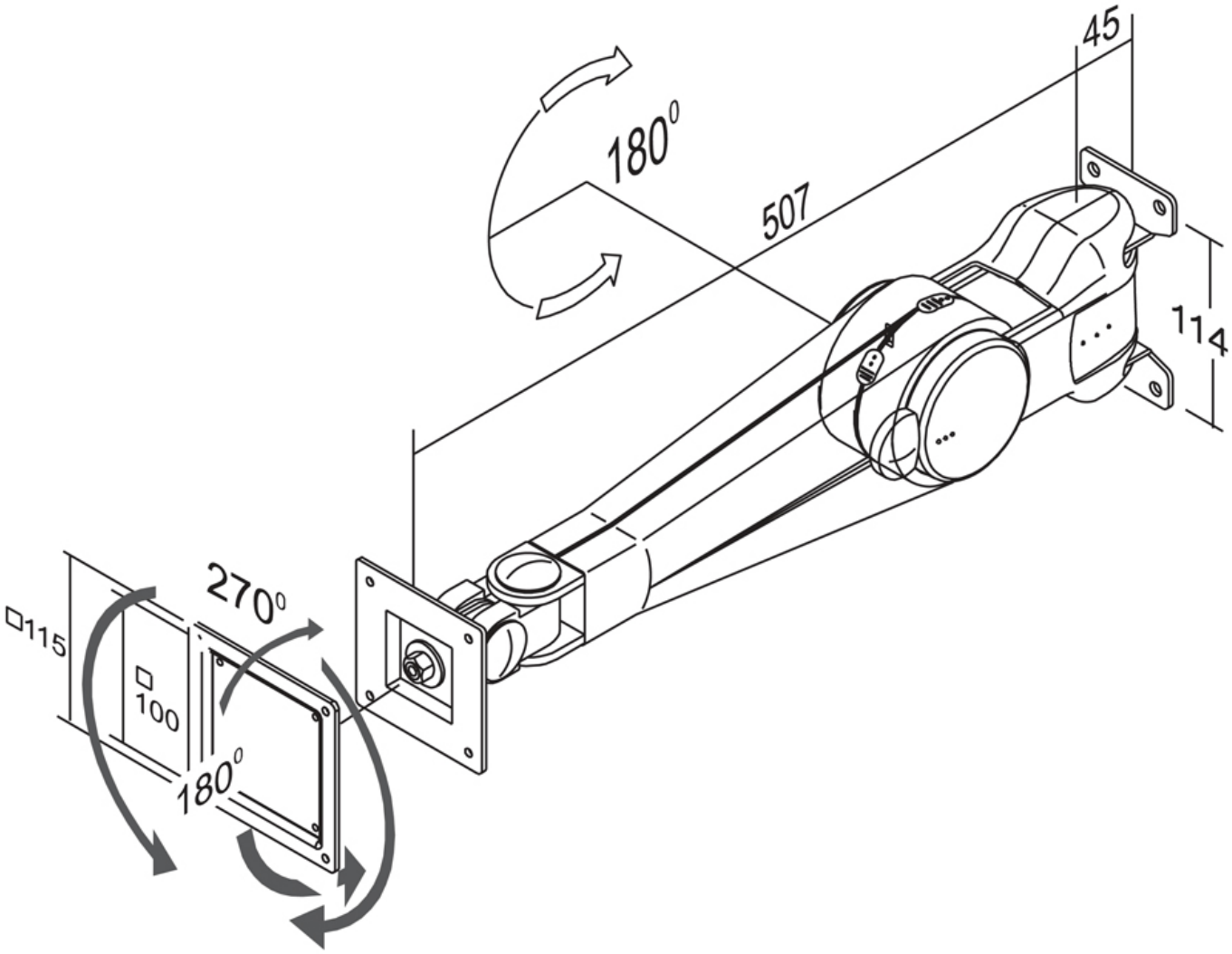
FPMA-W500BLACK NEOMOUNTS BY NEWSTAR FLACHBILD