FPMA-W500BLACK

El FPMA-W500BLACK es un soporte de pared regulable en altura con 2 puntos de giro con suspensión neumática para pantallas LCD/LED/TFT de hasta 30" (76 cm).

SOPORTE DE PARED NEOMOUNTS BY

ESPECIFICACIONES

Ajuste de la altura	Resorte por gas
Altura	0 - 45 cm
Color	Negro
Distancia a la pared	55 cm
Garantía	5 años
Giro (grados)	180°
Inclinación (grados)	180°
Pantallas	1
Patrón VESA	100x100
	75x75
Peso máximo	10
Peso mínimo	0
Rotación (grados)	270°
Tamaño máximo de la pantalla	30"
Tamaño mínimo de la pantalla	10"
Tipo	Movimiento completo
	Inclinación
	Rotar
	Girar
VESA máximo	100x100 mm
VESA mínimo	75x75 mm
EAN code	8717371440503

El Neomounts by Newstar LCD/LED/TFT para montaje en pared, modelo FPMA-W500BLACK, le permite montar una pantalla plana en la pared.

El montaje tiene 5 movimientos ofrecen la máxima flexibilidad. Este modelo permite a los usuarios girar, inclinar y girar la pantalla plana para una máxima eficiencia y confort. El ajuste de la altura es de 55 cm. Color negro.

Los cables se pueden ocultar en la columna.

Se conecta fácilmente a la parte trasera de cada pantalla plana debido al patrón de agujeros VESA. Este soporte de pared tiene pantallas de hasta 10 kg con un 75x75 o patrón de agujeros VESA 100x100 mm. Ideal para montar pantallas de hasta 30" (76 cm) de la pared.

Neomounts
BY NEWSTAR
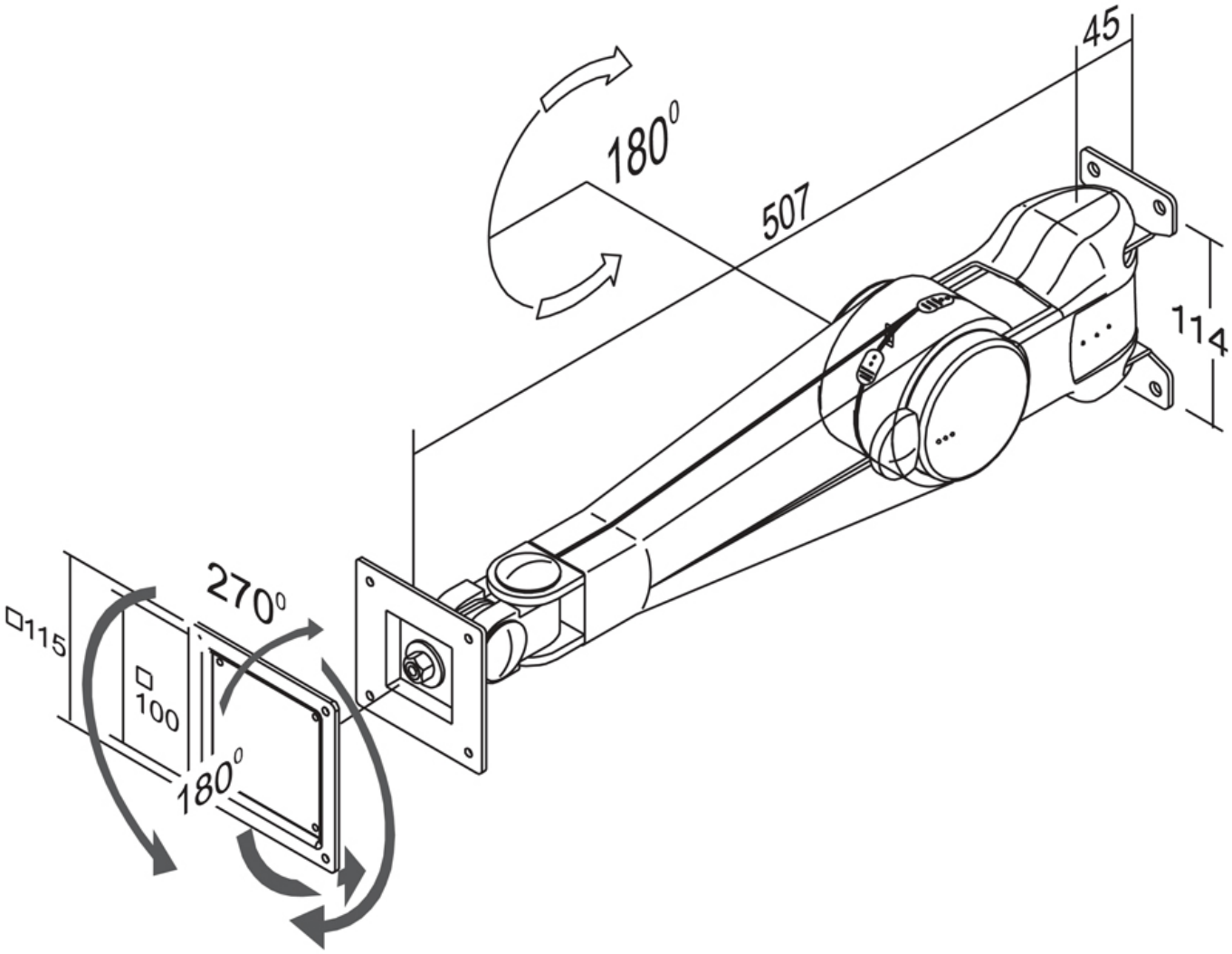
FPMA-W500BLACK SOPORTE DE PARED NEOMOUNTS BY