FPMA-D100BLACK

Le support de bureau Neomounts by Newstar, modèle FPMA-D100BLACK est un support de bureau avec inclinaison, rotation et pivot pour écrans plats jusqu?à 30? (76 cm).

NEOMOUNTS BY NEWSTAR SUPPORT

CARACTÉRISTIQUES

Couleur	Noir
Epaisseur	15 - 48 cm
Garantie	5 ans
Hauteur	0 - 45 cm
Inclinaison (degrés)	180°
Modèle VESA	100x100 75x75
Pivotement (degrés)	270°
Poids max.	10
Poids min.	0
Rotation (degrés)	270°
Réglage de la hauteur	Ressort pneumatique
Support de bureau	Pince
Taille de l'écran max.	30
Taille de l'écran min.	10
Type	Mouvement complet Inclinaison Rotation Tourner
VESA maximum	100x100 mm
VESA minimum	75x75 mm
Écrans	1
EAN code	8717371440091

Le support de bureau Neomounts by Newstar, modèle FPMA-D100BLACK est un support de bureau avec inclinaison, rotation et pivot pour écrans plats jusqu?à 30?. Ce support est un excellent choix pour économiser de l?espace sur le bureau en utilisant une pince.

La technologie de Neomounts by Newstar, inclinaison de 180°, rotation de 270° et pivot de 270°, permet au montage de changer l?angle de vue pour profiter pleinement des capacités de l'écran plat. Le support est facilement réglable en hauteur jusqu?à 45 centimètres en se servant d?un ressort à gaz. La profondeur est réglable de 15 à 48 centimètres. Une gestion des câbles unique cache et achemine les câbles du support à l?écran plat pour garder le lieu de travail agréable et bien rangé.

Le modèle Neomounts by Newstar FPMA-D100BLACK possède deux points de flexion et est adapté pour les écrans jusqu?à 30" (76 cm). La capacité de poids de ce produit est de 10 kg chaque écran. Ce support de bureau est adapté pour les écrans qui répondent à la norme VESA 75x75 et 100x100mm. Différents modèles de trous peuvent être couverts à l'aide des plaques d'adaptation Neomounts by Newstar VESA.

Des maux de dos et de cou peuvent être évités en utilisant un support ergonomique. Idéal pour une utilisation dans les bureaux et sur les comptoirs ou dans une zone de réception.

Tout le matériel d'installation est fourni avec le produit.

FPMA-D100BLACK NEOMOUNTS BY NEWSTAR SUPPORT

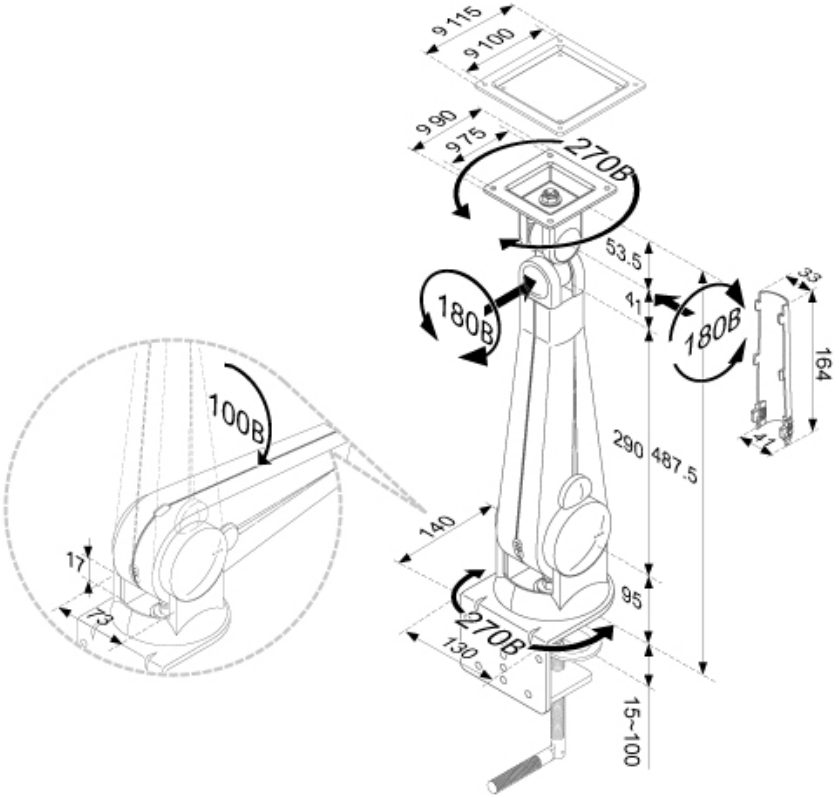

unit:mm