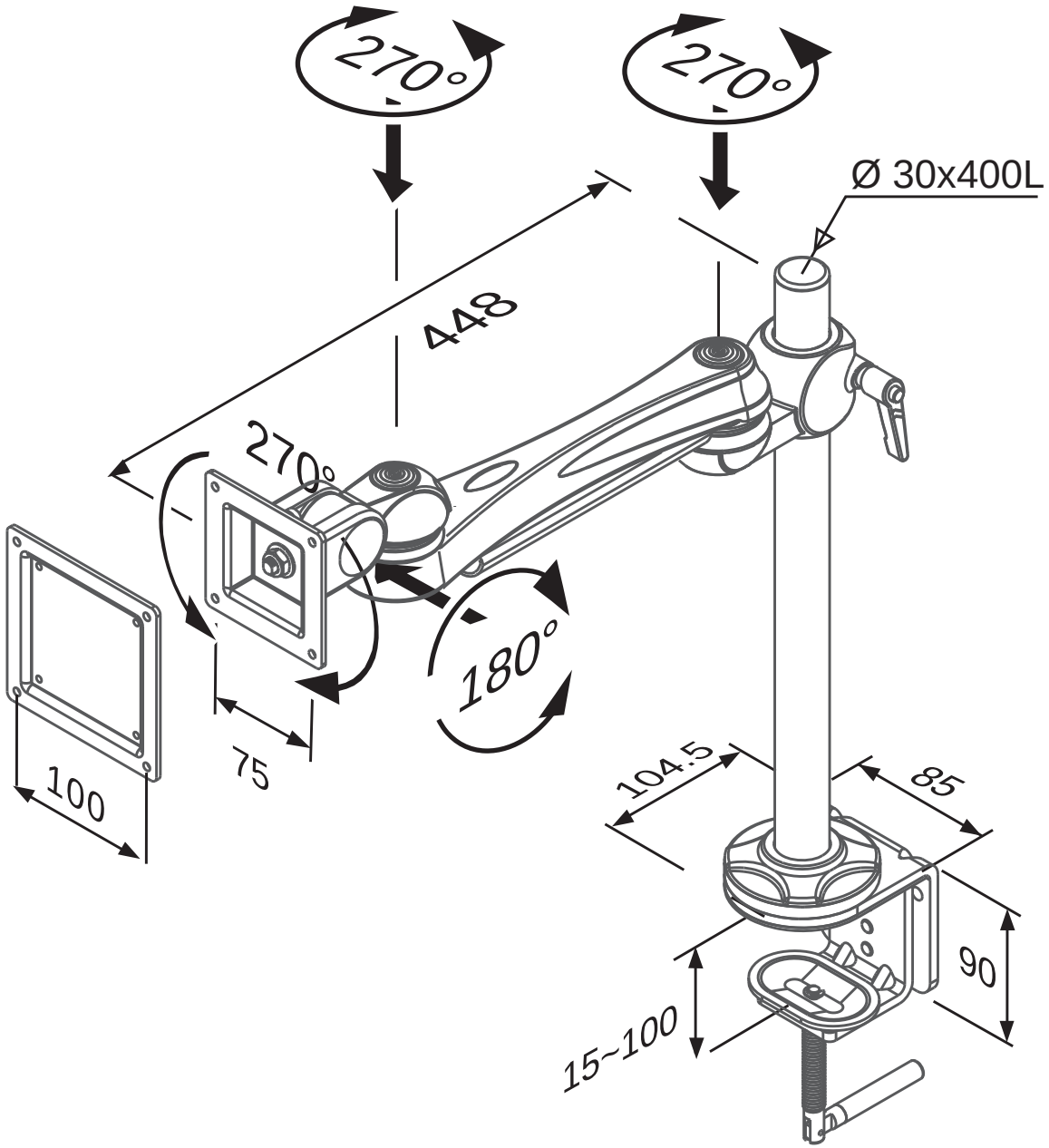
270°
270°
Ø 30x400L
448
270°
180°
100
75
104.5
85
90
15~100