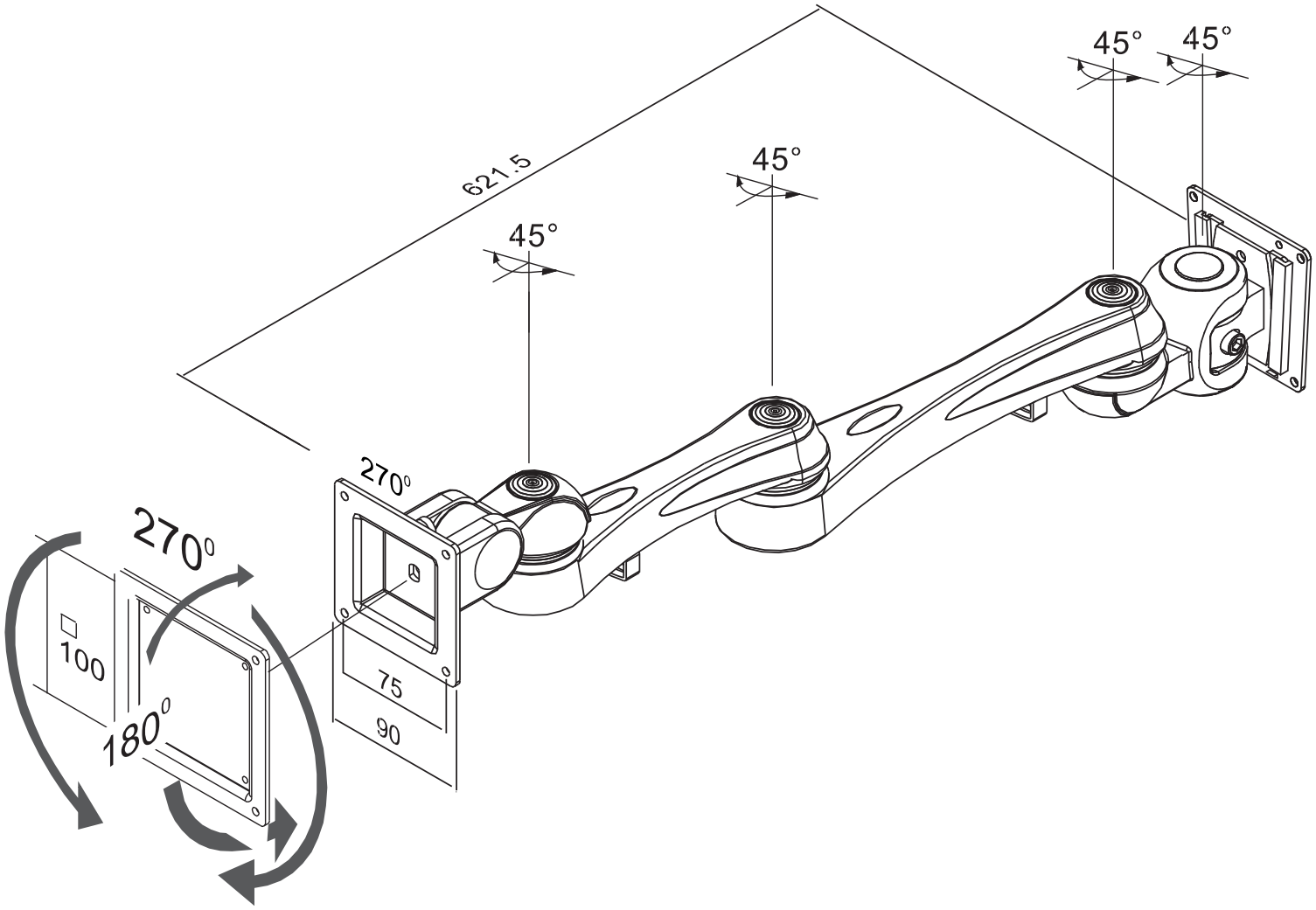
621.5
45°
45°
45°
45°
270°
270°
180°
100
75
90