FPMA-W930

Neomounts by Newstar FPMA-W930 ist ein Wandhalter mit drei Drehpunkten für Flachbildschirme bis 30" (76 cm).

NEOMOUNTS BY NEWSTAR FLACHBILD

TECHNISCHE DATEN

Abstand zur Wand	19 - 62 cm
Bildschirme	1
Farbe	Silber
Garantie	5 Jahre
Höhenverstellung	Keins
Max. Bildschirmgröße	30
Max. Gewicht	10
Min. Bildschirmgröße	10
Min. Gewicht	0
Neigung (Grad)	180°
Rotation (Grad)	270°
Schwenkbereich (Grad)	180°
Typ	Volle Bewegung Neigen Rotieren Schwenken
VESA-Maximum	100x100 mm
VESA-Minimum	75x75 mm
VESA-Muster	100x100 75x75
EAN code	8717371440572

Die Neomounts by Newstar Wandhalterung Modell FPMA-W930 ist ein Neig-, Schwenk-und drehbare Wandhalterung für Flachbildschirme und Flachbild-Fernseher bis 30" (76 cm). Diese Halterung ist eine gute Wahl, wenn Sie die ultimative Flexibilität beim Fernsehen mit Flachbildschirm haben wollen. Mühelos ziehen Sie die Anzeige aus der Wand, positionieren Sie es in fast jede Richtung, drehen Sie es um Ecken und dann glatt schicken Sie es an die Wand, wenn Sie fertig.

Neomounts by Newstars einzigartige 3 Achsen, neig- (180°), dreh- (270°) und schwenkbare (180°) Technologie, ermöglicht die Änderung zu jedem Betrachtungswinkel, um den vollen Umfang der Möglichkeiten des Flachbildschirms zu nutzen. Die Halterung ist Tiefeverstellbar von 19 bis 62 Zentimetern. Verstecken Sie Ihre Kabel und halten Wohnzimmer, Schlafzimmer oder Heimkino Anlage aufgeräumt und ordentlich.

Neomounts by Newstar FPMA-W930 verfügt über drei Gelenke und eignet sich für Bildschirme bis 30" (76 cm). Die Tragfähigkeit dieses Produkts ist geeignet für ein 10 kg Bildschirm. Die Wandhalterung ist geeignet für Bildschirme mit VESA 75x75 und 100x100 mm Lochmuster. Verschiedene andere Lochmuster können, unter Verwendung von Neomounts by Newstars VESA Adapterplatten, abgedeckt werden.

Erstellen Sie ein sauberes Design Ambiente für Ihren Flachbildfernseher im Wohnzimmer, Schlafzimmer oder Heimkino.

Alle Befestigung Material ist in der Produktlieferung enthalten.
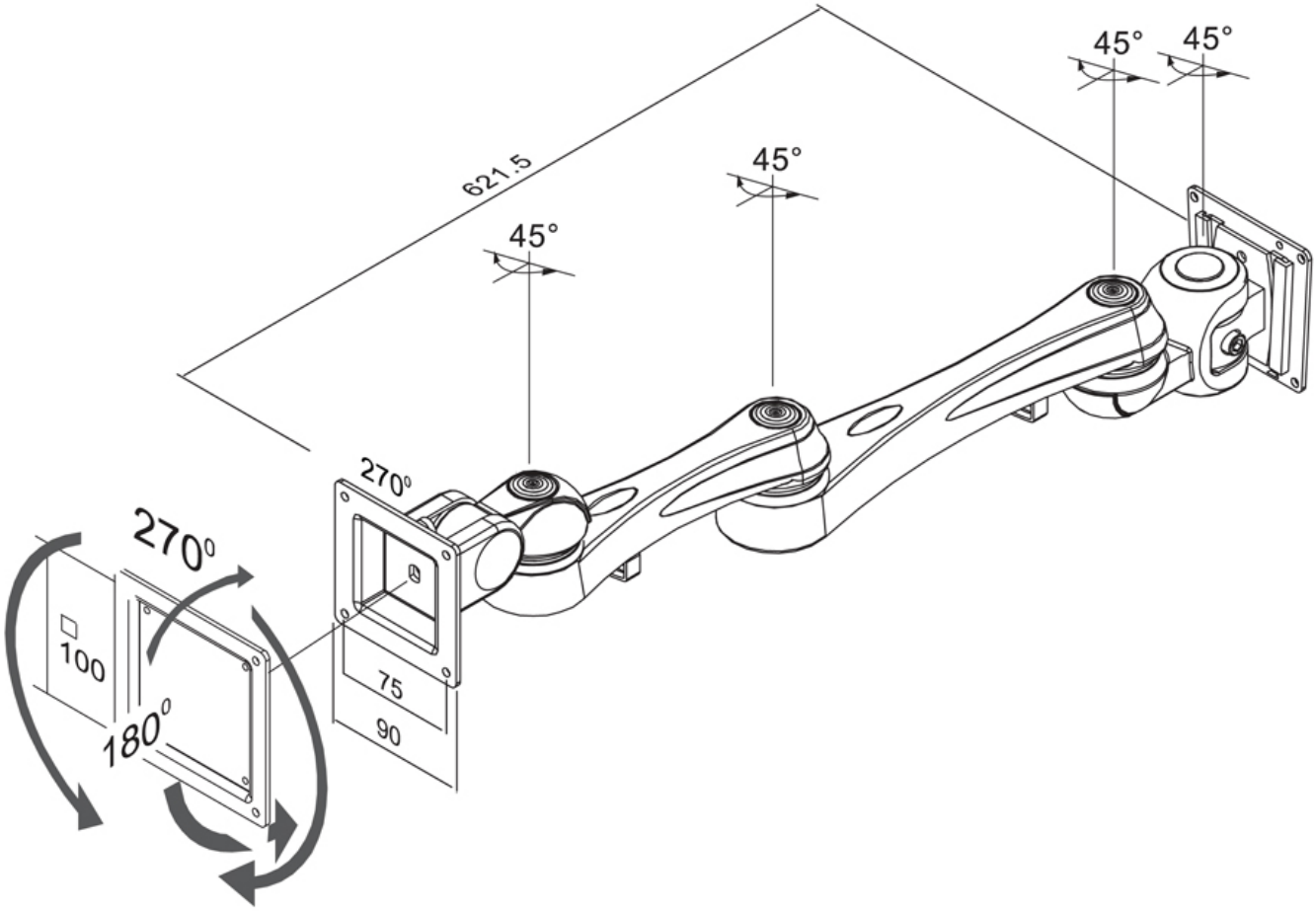
FPMA-W930 **NEOMOUNTS BY NEWSTAR FLACHBILD**