# FPMA-W500

# NEWSTAR FLACHBILDSCHIRM-WANDHALTER

FPMA-W500 ist ein Wandhalter mit drei Drehpunkten für Flachbildschirme bis 30" (76 cm).

## TECHNISCHE DATEN

| | |
|---|---|
| **Abstand zur Wand** | 55 cm |
| **Bildschirme** | 1 |
| **Farbe** | Grau |
| **Garantie** | 5 Jahre |
| **Höhe** | 0 - 45 cm |
| **Höhenverstellung** | Gasfeder |
| **Max. Bildschirmgröße** | 30 |
| **Max. Gewicht** | 10 |
| **Min. Bildschirmgröße** | 10 |
| **Min. Gewicht** | 0 |
| **Neigung (Grad)** | 180° |
| **Rotation (Grad)** | 270° |
| **Schwenkbereich (Grad)** | 180° |
| **Typ** | Volle Bewegung<br>Neigen<br>Rotieren<br>Schwenken |
| **VESA-Maximum** | 100x100 mm |
| **VESA-Minimum** | 75x75 mm |
| **VESA-Muster** | 100x100<br>75x75 |
| **EAN code** | 8717371440060 |

Die NewStar Wandhalterung Modell FPMA-W500 ist eine Neig-, Schwenk-und drehbare Wandhalterung für Flachbildschirme bis 30" (76 cm). Diese Halterung ist eine gute Wahl wenn Sie die ultimative Flexibilität beim Fernsehen mit Flachbildschirm haben wollen. Mühelos ziehen Sie die Anzeige aus der Wand, positionieren Sie es in fast jede Richtung, drehen Sie es um Ecken und dann zurück an die Wand, wenn Sie fertig sind.

NewStars einzigartige 3 Achsen, neig- (180°) , dreh- (270°) und schwenkbare (180°), Technologie ermöglicht die Änderung zu jedem Betrachtungswinkel, um den vollen Umfang der Möglichkeiten des Flachbildschirms zu nutzen. Die Halterung ist leicht höhenverstellbar von 0 bis 45 Zentimetern über eine Gas-Feder. Tiefe einstellbar von 10 bis 55 Zentimetern. Verdeckte Kabel Führung von der Halterung zum Flachbildschirm. Verstecken Sie Ihre Kabel und halten Wohnzimmer, Schlafzimmer oder Heimkino Anlage aufgeräumt und ordentlich.

NewStar FPMA-W500 hat drei Drehpunkten und eignet sich für Bildschirme bis 30" (76 cm). Die Tragfähigkeit dieses Produkts ist geeignet für ein 10 kg Bildschirm. Die Wandhalterung ist geeignet für Bildschirme mit VESA 75x75 & 100x100mm Lochmuster. Verschiedene andere Lochmuster können, unter Verwendung von NewStars VESA Adapterplatten, abgedeckt werden.

Erstellen Sie ein sauberes Design Ambiente für Ihren Flachbildfernseher im Wohnzimmer, Schlafzimmer oder Heimkino.

Alle Befestigung Material ist in der Produktlieferung enthalten.

Neomounts®
BY NEWSTAR
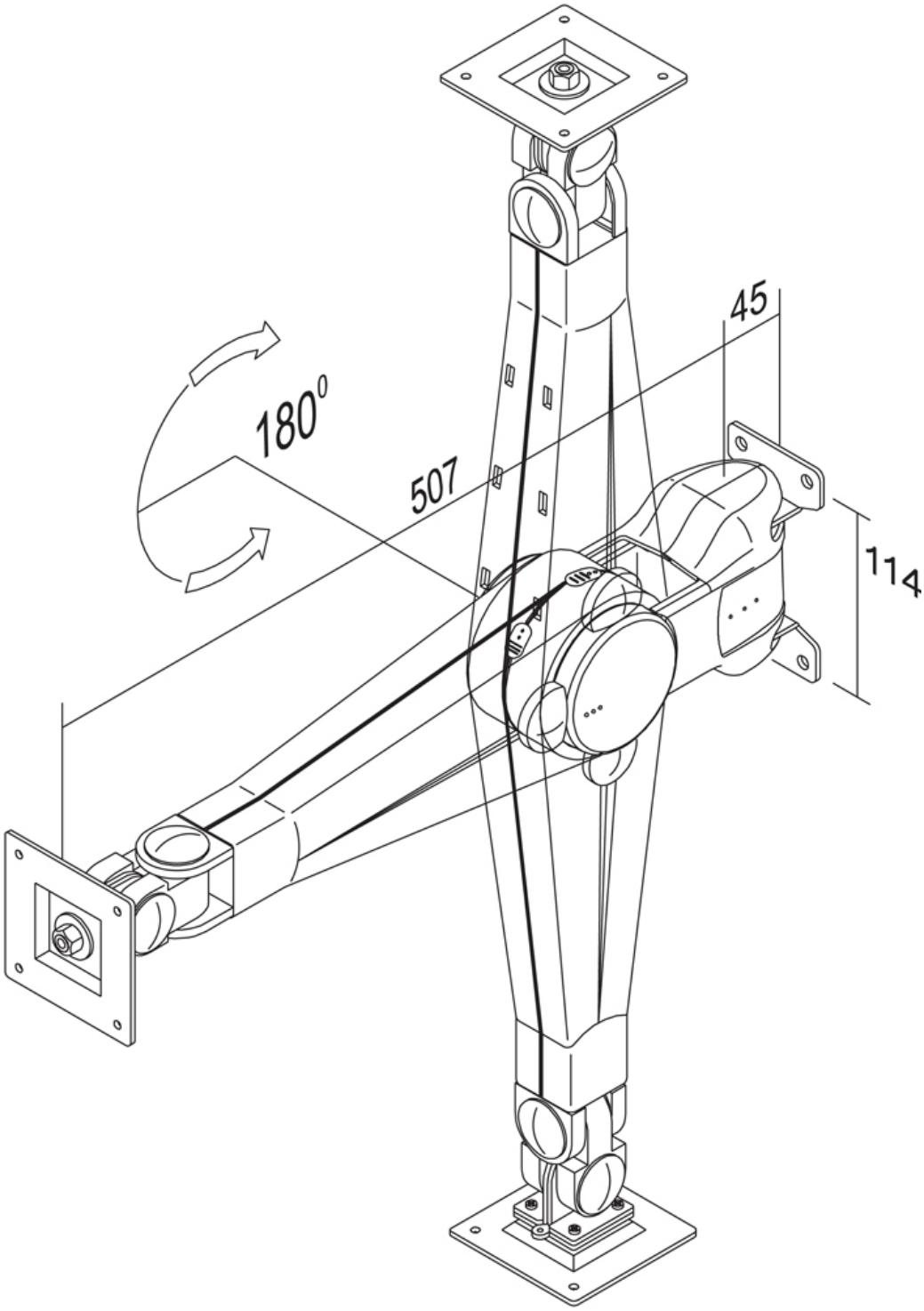
**FPMA-W500** **NEWSTAR FLACHBILDSCHIRM-WANDHALTER**