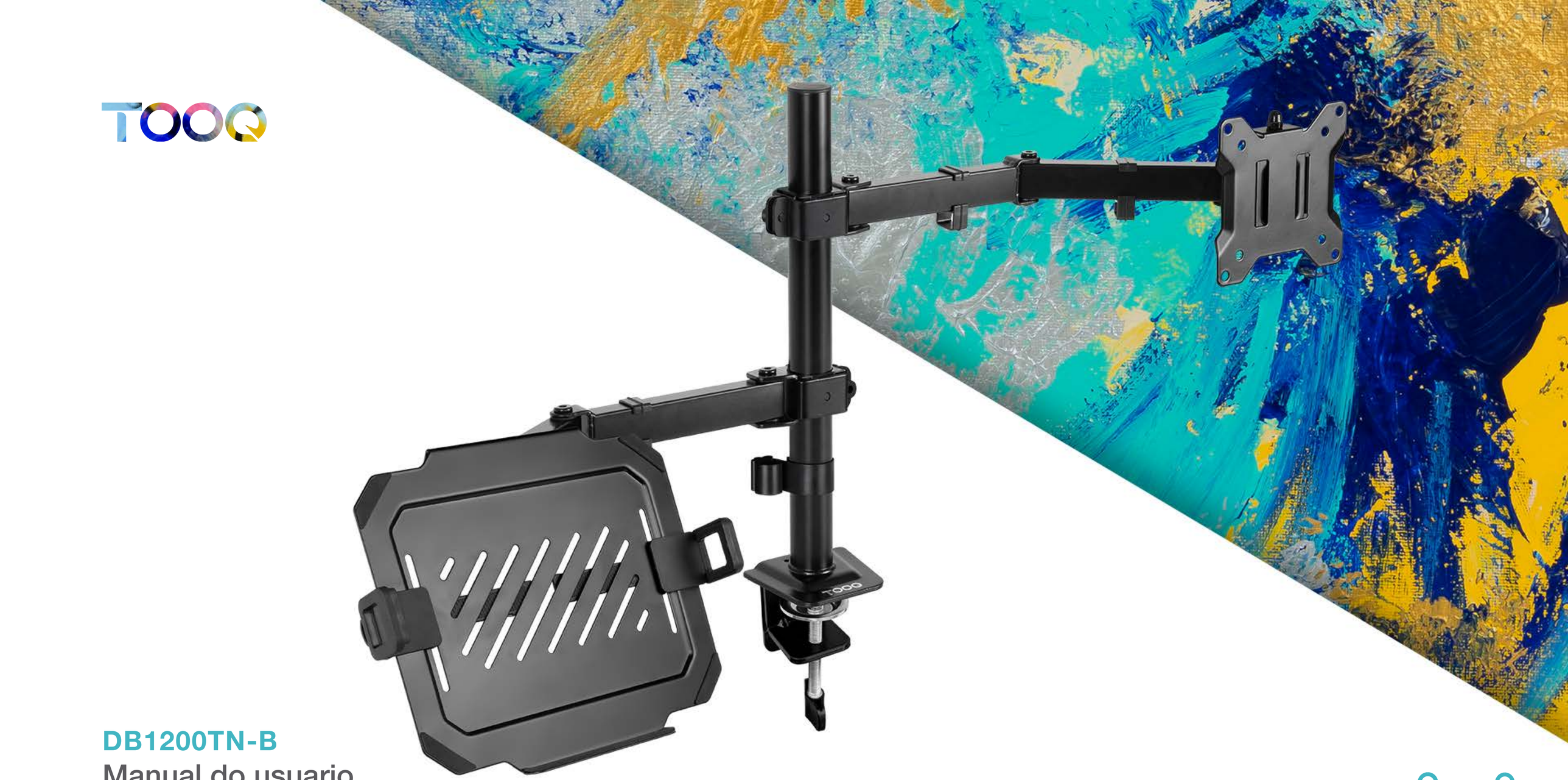

DB1200TN-B

Manual do usuario

SUPORTE DE MESA PARA MONITOR E PORTÁTIL

VESA: 75x75, 100x100

Ecrãs 32”
Portátil 12”-17”

TV 10kg

Portátil 9kg

Conteúdo

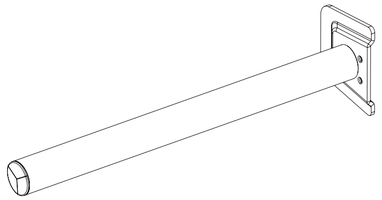

A (x1)

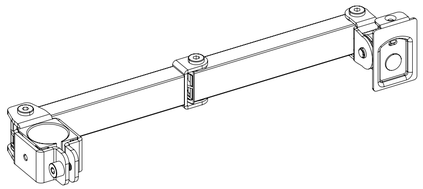

B (x2)

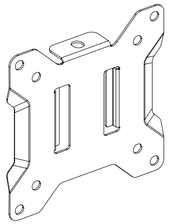

C (x2)

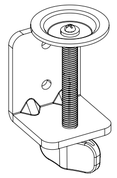

D (x1)

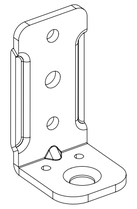

E (x2)

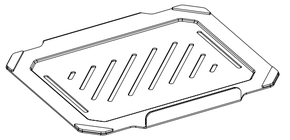

F (x1)

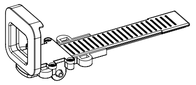

G (x2)



H (x1)

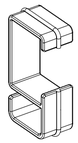

I (x4)



J (x2)



K (x8)
D5



L (x8)
M4x12



M (x2)
M6x10



N (x2)
M8x10



O (x1)
M10x20



P (x1)
5 mm

Antes de iniciar a instalação

• Leia o manual de instruções, se tiver alguma dúvida sobre as instruções ou advertência, contacte com o seu distribuidor local.
• Certifique-se de ter recebido todas as peças de acordo com a lista de verificação de componentes para instalação. Se faltar alguma peça ou estiver com defeito contacte o seu revendedor local.



• A instalação dos produtos com maior peso do indicado podem causar instabilidade e possíveis lesões pessoais.
• Os suportes devem ser montados conforme o especificado nas instruções de montagem. Uma instalação incorreta pode causar defeito no produto ou ferimentos pessoais graves.
• Devem ser utilizados materiais e ferramentas de segurança adequados. Este produto só deve ser instalado por profissionais.
• Certifique-se de que a superfície de fixação pode suportar com segurança o peso total do equipamento e dos seus componentes.
• Utilizar somente os parafusos de montagem fornecidos e NÃO APERTE DEMAIS.
• Este produto contém peças pequenas que podem representar um perigo de asfixia se ingeridas. Mantenha estes produtos longe do alcance das crianças.
• Este produto destina-se apenas a ser utilizado em interiores. A utilização no exterior não só danifica o produto como também pode causar ferimentos pessoais.
• Consulte aqui a garantia do produto.

Instalação da pinça

Para mesas com 10 a 85 mm de espessura

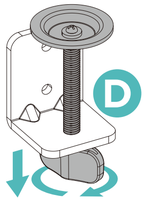

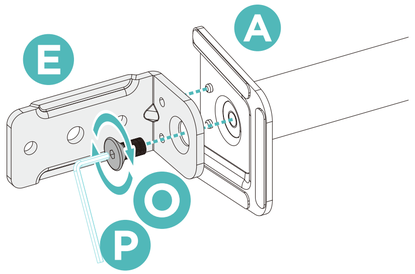

Para mesas com 10 a 55 mm de espessura

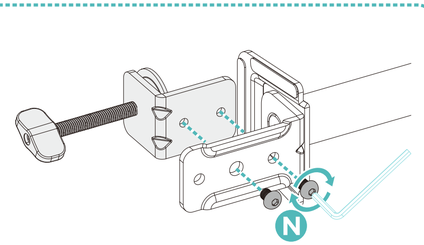

Para mesas com 55-85 mm de espessura

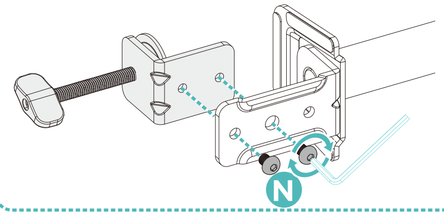

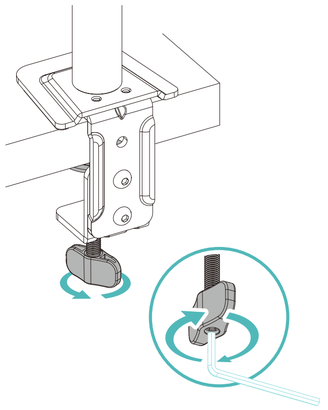

Nota: Se a base continuar instável depois de apertar o botão, utilize a chave Allen para apertar ainda mais o parafuso que se encontra no interior do botão.

1a

Instalação do passacabo

Para mesas com 10-45 mm de espessura e orifícios de montagem com Ø10-60 mm

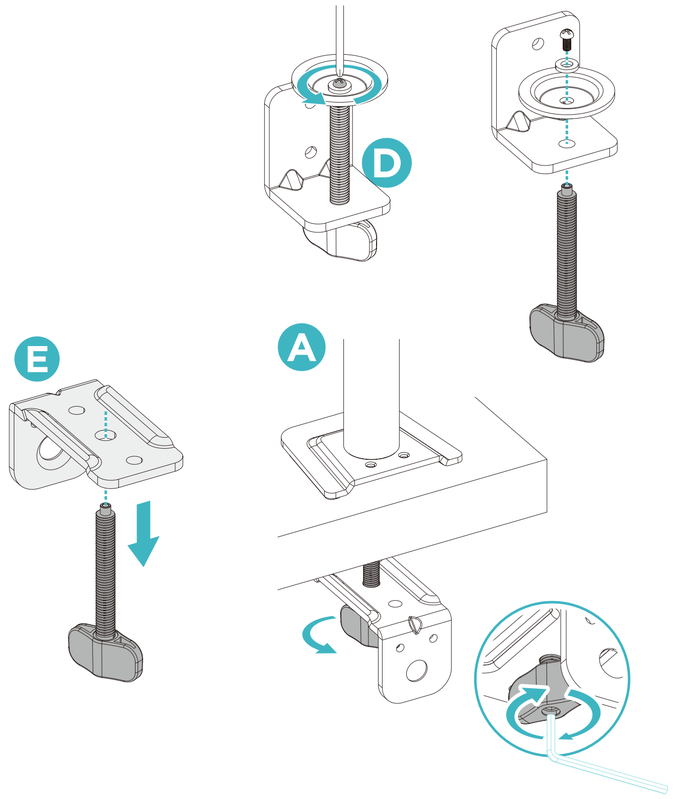

Nota: Se a base continuar instável depois de apertar o botão, utilize a chave Allen para apertar ainda mais o parafuso que se encontra no interior do botão.

1b

Instalação

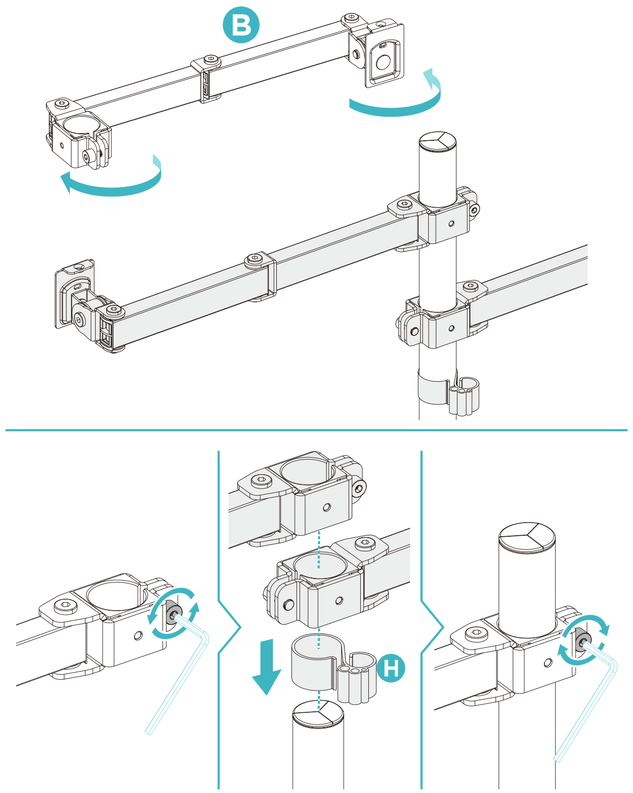

2

Instalação

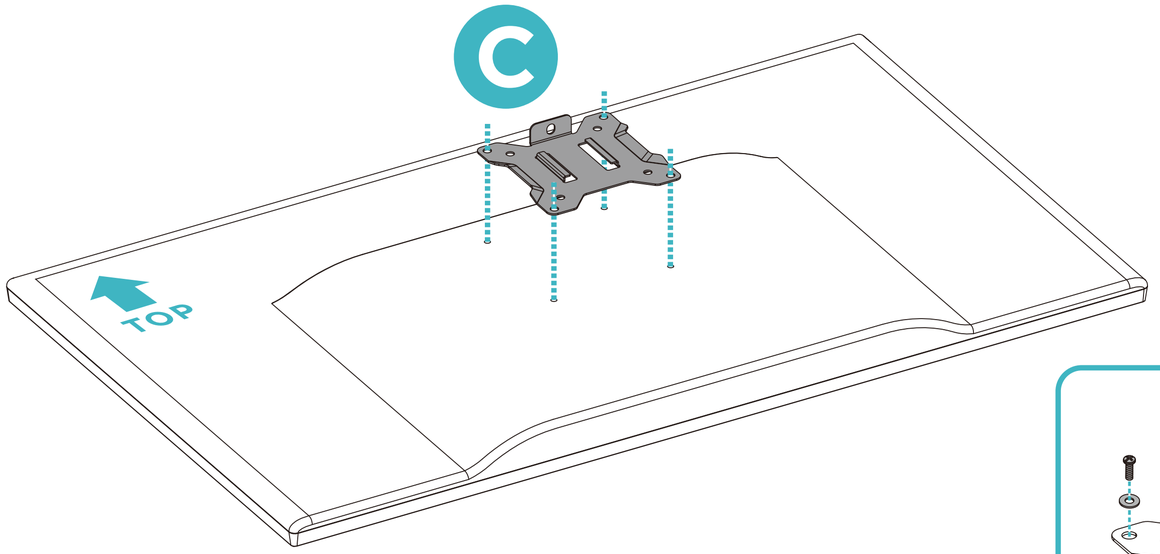

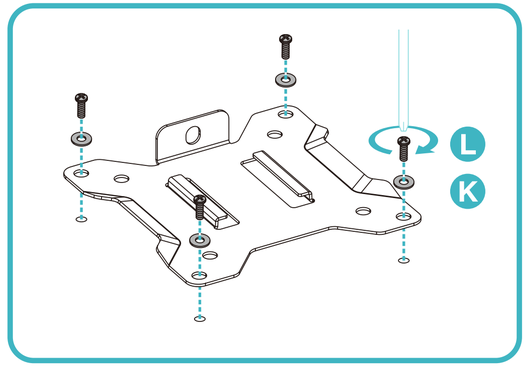

Instalação

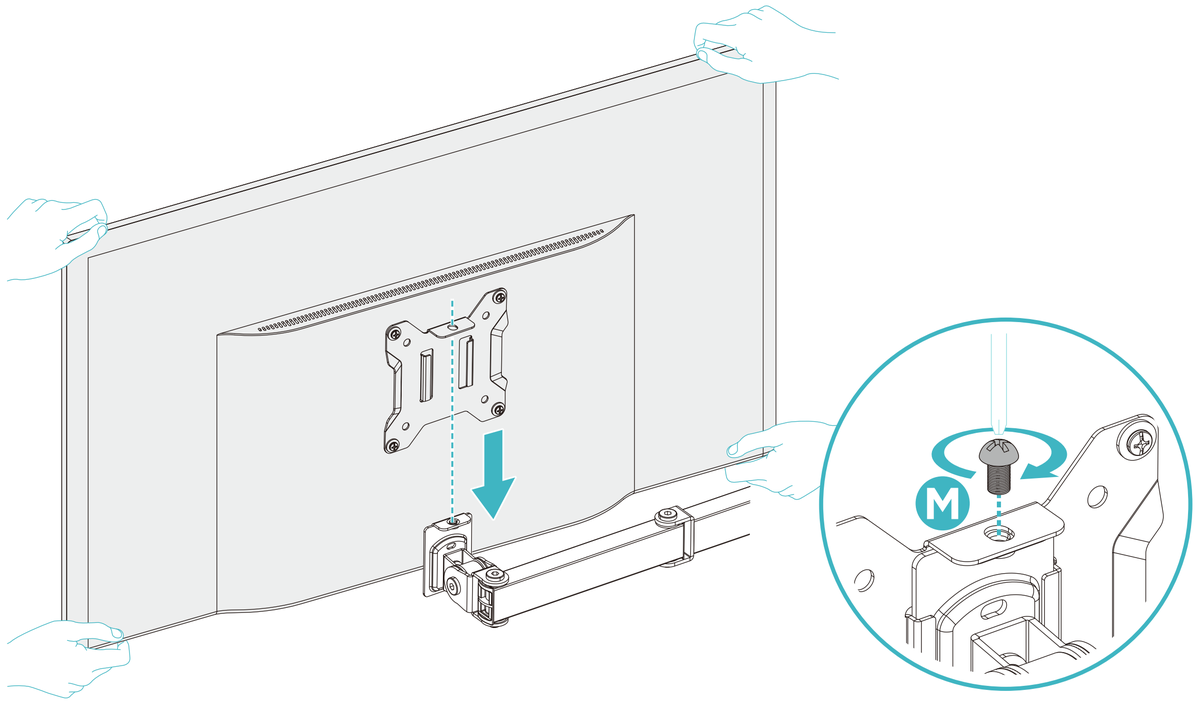

4

Instalação

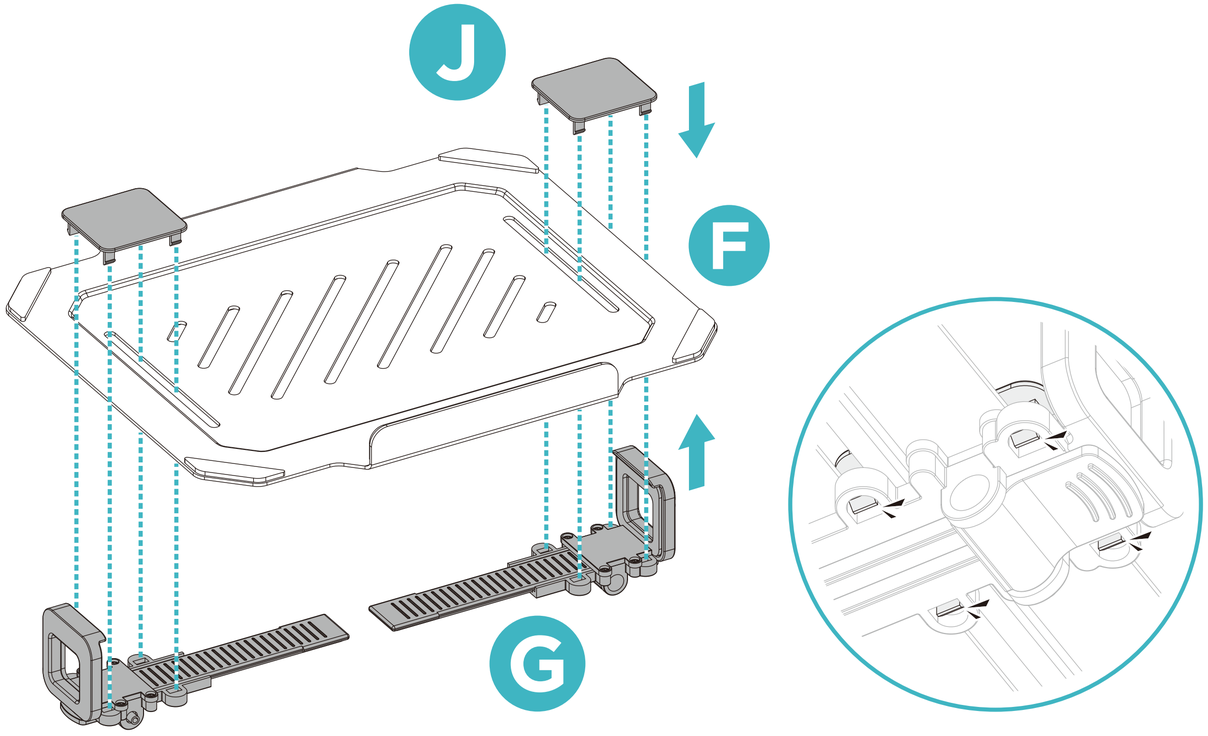

5

Instalação

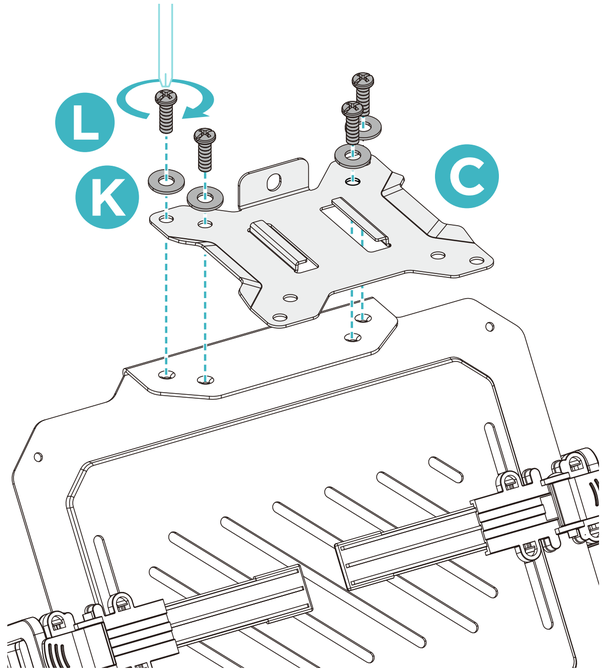

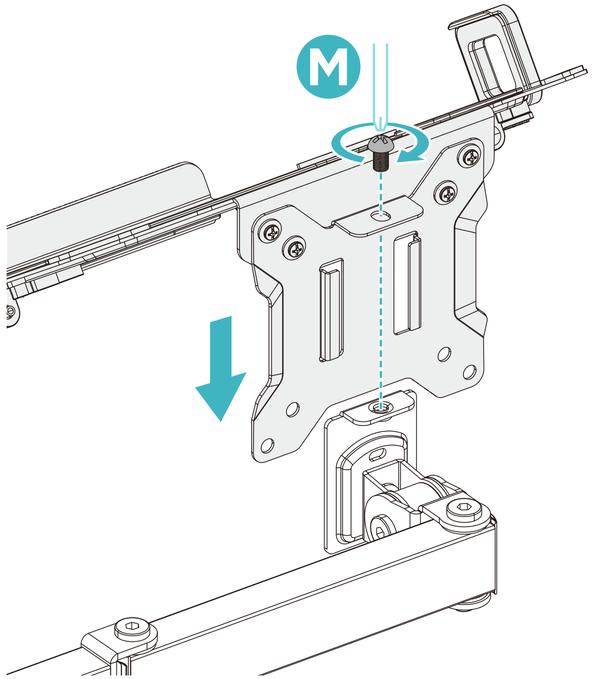

PT

Instalação

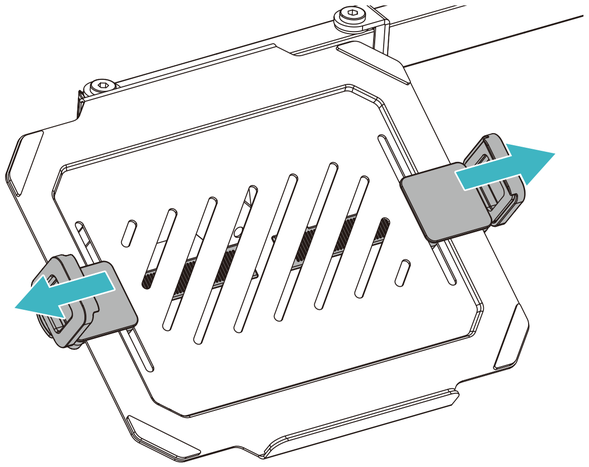



Instalação

Nota: Se o monitor não parar na posição pretendida, aperte os parafusos conforme indicado.

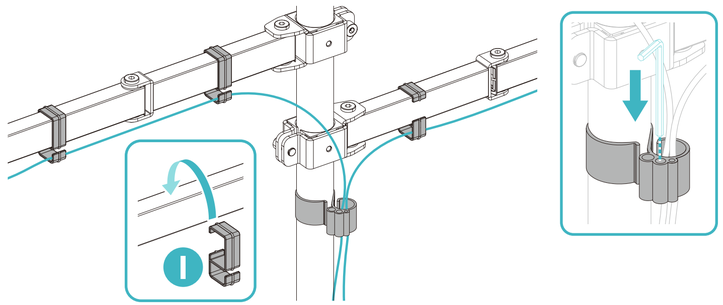

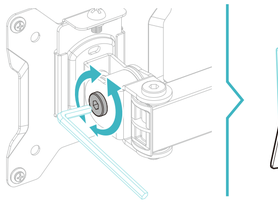

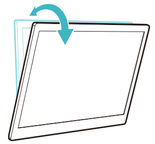



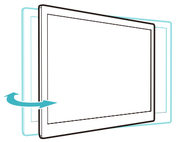

ATENÇÃO: NÃO gire o monitor para além da borda traseira da mesa, para evitar uma situação de instabilidade que possa provocar o seu tombamento.

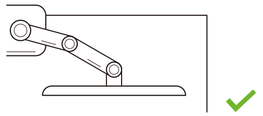

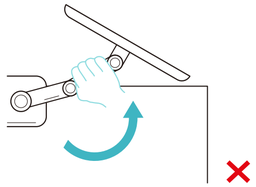

Informações sobre a garantia

A TooQ, a partir de 1 de janeiro de 2022, oferece uma garantia de 3 anos a partir do momento da compra, pelo que é necessário ter o recibo ou a fatura que indique a data. O distribuidor ou retalhista onde o produto foi adquirido atenderá a sua reclamação e oferecerá o seu serviço técnico enquanto a garantia estiver em vigor.

Fora da garantia

A garantia não cobre danos ou defeitos causados aos produtos devido a:

- O não cumprimento do manual do utilizador.
- Modificações ou alterações de qualquer tipo.
- Temperaturas altas e baixas, humidade ou contacto com líquidos.
- Desgaste e riscos causados pela utilização diária. A garantia não cobre danos ou defeitos no disco rígido causados por uma utilização incorrecta do disco rígido ou da caixa externa.
- Alimentação de tensão incorrecta em produtos que a exijam.
- A utilização do produto com qualquer outro dispositivo que não o indicado para a sua utilização.

FAQ

Pode consultar as perguntas frequentes no nosso sítio Web www.tooq.com no link do produto. Os produtos podem estar sujeitos a variações devido a alterações de stock, melhorias do produto ou erros de impressão. Em caso de dúvida, contacte-nos.

Informe-se sobre todas as nossas novidades!

Siga-nos nas redes sociais

©2025 by TooQ Technology, S.L.
All Rights Reserved.
tooq.com