WINIA

HORNO DE MICROONDAS

KOR-167HW

MANUAL DE
INSTRUCCIONES

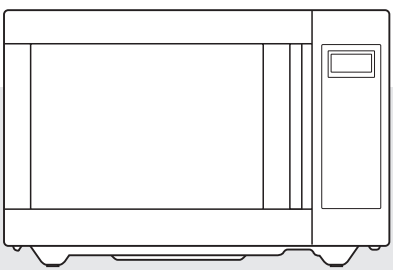

NOM-003-NYCE

Antes de operar este horno, se recomienda que lea estas instrucciones.

DECO_KOR-167HW(KOR167HWTCE019NB00)(□)_A5.indd 2 2020-05-19 □□ 10:20:22

PRECAUCIONES QUE DEBEN TENERSE PARA EVITAR QUEDAR EXPUESTO A LA ENERGÍA DIRECTA DE LAS MICROONDAS

(a) No intente operar el horno con la puerta abierta, ya que la operación en tal condición puede causarle un daño muy grave debido a la exposición directa con la energía de microondas. Es importante no obstruir los orificios de sujeción de los ganchos de seguridad de la puerta.

(b) No coloque ningún objeto entre la puerta y el gabinete, tampoco permita la acumulación de grasa e impurezas en los orificios de sujeción de los seguros de la puerta.

(c) No opere el horno en caso de estar dañado. Es de suma importancia que la puerta del horno cierre adecuadamente y que no esté floja, asimismo que las bisagras y los ganchos del seguro de la puerta no estén rotos, retorcidos o flojos. Si así fuese, acuda al centro de servicio autorizado.

(d) El horno deberá repararse únicamente por el personal técnico capacitado.

TABLA DE CONTENIDOS

PRECAUCIONES 1
INSTRUCCIONES IMPORTANTES DE SEGURIDAD 2
DECLARACIÓN SOBRE INTERFERENCIA DE RADIOFRECUENCIAS DE LA COMISIÓN FEDERAL DE COMUNICACIONES (SÓLO EE.UU.) 3
INSTRUCCIONES DE CONEXIÓN A TIERRA 3
INSTALACIÓN 4
ESPECIFICACIONES 5
DIAGRAMA DE CARACTERÍSTICAS 6
PROCEDIMIENTO DE OPERACIÓN 8
FUNCIONES DEL PANEL DE CONTROL 9
- AJUSTE DEL RELOJ 9
- DESCONGELAMIENTO POR TIEMPO 9
- DESCONGELAMIENTO POR PESO 10
- COCINADO EN UNA ETAPA 11
- COCINADO EN DOS ETAPAS 11
- ALARMA / ENCENDIDO AUTOMÁTICO / TIEMPO DE REPOSO 12
- COCCIÓN RÁPIDA 13
- COCINADO EN UN TOQUE 13
- MENOS, MÁS 15
- SEGURO CON BLOQUEO 15
- PARA DETENER EL HORNO MIENTRAS ESTÁ EN FUNCIONAMIENTO 15
- PRUEBA DE UTENSILIOS 16
- UTENSILIOS PARA MICROONDAS 16
- MANTENIMIENTO Y CUIDADO DE SU HORNO 17
- CÓMO USAR EL HORNO DE MICROONDAS SIN RIESGO 18
- ANTES DE LLAMAR AL SERVICIO TÉCNICO 19
- PREGUNTAS Y RESPUESTAS 19

DECO_KOR-167HW(KOR167HWTCE019NB00)(ㅁ)_A5.indd 1 2020-05-19 ㅁㅁ 10:20:22

INSTRUCCIONES IMPORTANTES DE SEGURIDAD

Cuando se usan equipos eléctricos deben seguirse ciertas reglas básicas de seguridad, incluyendo lo siguiente:

ADVERTENCIA - Para reducir el riesgo de quemaduras, electrocución, incendio, daños a personas o exposición excesiva a la energía de microondas:

1. Lea todas las Instrucciones antes de usar el equipo.
2. Lea y siga las indicaciones "PRECAUCIONES QUE DEBEN TENERSE PARA EVITAR QUEDAR EXPUESTO A LA ENERGÍA DIRECTA DE LAS MICROONDAS". Encontradas en la página 1.
3. Este equipo debe tener una conexión de tierra, Vea "INSTRUCCIONES DE CONEXIÓN A TIERRA", encontradas en la página 3.
4. Instale o coloque este aparato, de acuerdo y únicamente con la información encontrada en el capítulo de "INSTALACIÓN" del manual de instrucciones.
5. Algunos productos tales como huevos enteros, recipientes sellados, jarras de vidrio cerradas, etc., pueden explotar en el interior del equipo, por lo tanto, no deben de usarse en este horno.
6. Use este equipo únicamente para el propósito por el cual fue diseñado, especificado en este manual. No caliente químicos corrosivos o gases en este equipo. Este tipo de horno está específicamente diseñado para calentar, cocinar o secar alimentos. No está fabricado para uso industrial o en laboratorio.
7. Como con cualquier otro electrodoméstico, es necesaria la supervisión de un adulto cuando el horno sea operado por niños.
8. No utilice el equipo si el cable de alimentación o la clavija están dañados, si no trabaja bien o si ha sufrido algún daño o golpe.
9. Este equipo debe de ser reparado únicamente por el personal de servicio calificado. Contacte de ser necesario al servicio autorizado para cualquier revisión, reparación o ajuste.
10. No bloquee o cubra cualquier salida de ventilación del equipo.
11. No use el equipo a la intemperie. No lo utilice cerca del agua – por ejemplo, cerca del fregadero, en un sótano húmedo o cerca de una alberca o similares.
12. No sumerja el cable de alimentación o la clavija en agua.
13. Mantenga el cable de alimentación alejado de superficies calientes.
14. No deje el cable de alimentación colgado sobre el borde de la mesa o mostrador.
15. Uno u otro:
    a) Cuando limpie la puerta y las superficies que entran en contacto al cerrarla, use jabones o detergentes suaves, aplicados con esponja o paño suave.
    b) Cuando se incluyan las instrucciones de limpieza por separado, revise las indicaciones de limpieza de la superficie (hoja o sección incluida).
16. Para reducir el riesgo de fuego dentro del horno:
    a) No sobrepase el tiempo de cocción requerido. Vigile especialmente cuando utilice papel, plástico u otros materiales combustibles.
    b) Retire las tiras de alambre contenidas en las bolsas de papel o plástico antes de introducirlas al horno.
    c) Si el contenido dentro del horno se enciende, deje la puerta del horno cerrada. Apáguelo, desenchufe el cable de corriente o bien suspenda la energía general.
    d) No utilice la cavidad como alacena. No deje productos de papel, utensilios de cocina o alimentos cuando no utilice el horno.
17. No use el horno de microondas para calentar químicos corrosivos (por ejemplo: sulfatos y cloratos). Los vapores de dichos químicos pueden interactuar con los contactos y resortes de las cerraduras, dañándolos de forma permanente.
18. Mantenga limpia la cubierta de la salida de microondas. Limpie el interior del horno con un trapo suave cada vez, después de usarlo. Si permite que quede grasa en cualquier parte de la cavidad, esta podría sobrecalentarse, y provocar humo o fuego, cuando el horno sea utilizado nuevamente.
19. Nunca intente freír aceite o grasa con el horno, ya que al no poder controlar la temperatura, se puede ocasionar un incendio.

CONSERVE ESTE MANUAL DE INSTRUCCIONES

DECO_KOR-167HW(KOR167HWTCE019NB00)(□)_A5.indd 2 2020-05-19 □□ 10:20:22

DECLARACIÓN SOBRE INTERFERENCIA DE RADIOFRECUENCIAS DE LA COMISIÓN FEDERAL DE COMUNICACIONES (SÓLO EE.UU.)

ADVERTENCIA:
Este equipo genera y utiliza energía de frecuencia ISM, por lo que si no es instalado y utilizado apropiadamente, conforme a las instrucciones del fabricante, podría causar interferencia en la recepción de la radio y televisión.
Este producto ha sido clasificado y probado; encontrándose que satisface los términos para un equipo ISM, según la sección 18 del reglamento FCC, que está planteada para ofrecer protección apropiada contra aquella interferencia en instalaciones residenciales.
No obstante, no se garantiza que la interferencia no llegue a ocurrir en alguna instalación en particular.
Si este equipo ocasiona interferencia en la recepción de radio o televisión, la cual puede suceder al momento de encender o apagar el equipo, entonces será preciso que el usuario intente corregir dicha interferencia mediante alguna de las siguientes indicaciones:

- Reoriente la antena de recepción de radio o televisión.
- Reubique el horno de microondas con respecto al receptor.
- Aleje el horno de microondas del equipo receptor.
- Conecte el horno de microondas en una toma de corriente diferente, de forma que el horno de microondas y el receptor se alimenten de distintos circuitos eléctricos.

EL FABRICANTE no es responsable por cualquier interferencia de radio o TV causada por una MODIFICACIÓN NO AUTORIZADA al horno de microondas. Es responsabilidad del usuario corregir dicha interferencia.

INSTRUCCIONES DE CONEXIÓN A TIERRA

Este equipo debe de estar conectado a tierra; ya que en caso de un corto circuito, el cable a tierra reduce el riesgo de sufrir una descarga eléctrica al proporcionar una trayectoria de escape a la corriente eléctrica. Por lo tanto este aparato está equipado con una clavija polarizada que contiene una terminal para la conexión a tierra, la cual debe de conectarse a un contacto que esté propiamente instalado y conectado a tierra.

ADVERTENCIA:
La conexión inapropiada a tierra puede ser un factor de riesgo de sufrir una descarga eléctrica. Consulte a un electricista calificado o al personal de servicio, si las instrucciones de instalación no son completamente entendibles o si existe alguna duda de que el equipo esté conectado adecuadamente a tierra. Cuide también:
(1) Si es necesario utilizar una extensión de corriente, entonces use únicamente extensiones de tres cables, con clavija polarizada con contacto a tierra, y que a su vez el contacto de la extensión se ajuste a la clavija del equipo. La capacidad eléctrica de la extensión debe de ser cuando menos de la misma que la del cable del horno.
(2) No use una extensión de corriente si el cable suministrado está muy delgado, solicite a un electricista que le instale un contacto cerca del equipo.

DECO_KOR-167HW(KOR167HWTCE019NB00)(□)_A5.indd 3 2020-05-19 □□ 10:20:22

INSTALACIÓN

1 **Examine el horno después de abrirlo.**
Revise que no esté dañado, no tenga abolladuras, que la puerta esté alineada y que la cavidad no esté rayada o abollada. Si existe algún desperfecto visible, NO INSTALE EL HORNO y notifíquelo inmediatamente a su vendedor.

2 **Superficie regular y estable.**
Coloque el microondas sobre una superficie plana y estable.

3 **Ventilación.**
No obstruya las rejillas de ventilación. Si estas son bloqueadas durante la operación, el horno se puede calentar excesivamente y eventualmente tener alguna falla.
Para proporcionarle la adecuada ventilación, mantenga como mínimo 7 cm de espacio entre cualquier costado del horno y el lugar en donde va a instalarse.

4 **Manténgalo alejado de equipos de radio y televisión.**
Una mala recepción de televisión e interferencia en la radio pueden presentarse si el horno está colocado cerca de la TV, radio, antena, etc.,
Mantenga alejado el horno de microondas de estos equipos lo más que se pueda.

5 **Manténgalo alejado de equipos generadores de calor y de llaves de agua.**
No coloque el equipo en lugares calurosos y húmedos, para prevenir el riesgo de incendio o de sufrir una descarga eléctrica. Así mismo no lo instale cerca de la tarja.

6 **Suministro de Energía – Revise el voltaje de su domicilio.**
Este horno de microondas requiere una corriente aproximada de 15 amperes, a 127 Voltios, 60 Hz y con contacto polarizado con conexión a tierra. Este horno tiene suministrado un cable de corriente corto; esto es con la intención de prevenir el riesgo de llegar a enredarse o tropezar con él. Se puede llegar a utilizar juegos de cable más largos o extensiones de corriente, siempre y cuando se tenga el debido cuidado en su uso.
Si se utiliza un cable largo o una extensión, entonces el rango eléctrico del cable (calibre) o de la extensión debe de ser por lo menos del mismo tipo que el usado en el horno.
El cable de extensión debe de ser del tipo de 3 conductores. El cable largo debe de acomodarse de forma que no se pueda producir un accidente, debido al tropezar o enredarse con él y a su vez de no quedar al alcance de los niños.

7 El espacio mínimo necesario que debe haber sobre la parte superior del horno es de 10 cm.

Cuando use clavija de 3 puntas

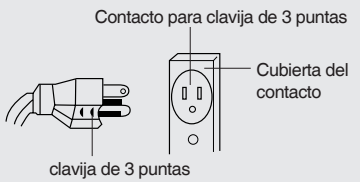

Cuando utilice un adaptador de clavija, asegúrese de que el contacto esté debidamente conectado a tierra.

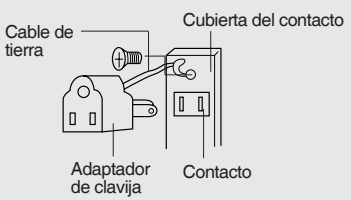

"EL REGLAMENTO ELÉCTRICO CANADIENSE NO PERMITE EL USO DE ADAPTADORES DE TIERRA"

DECO_KOR-167HW(KOR167HWTCE019NB00)(□)_A5.indd 4 2020-05-19 □□ 10:20:22

ESPECIFICACIONES

Fuente de Alimentación		127V ~ 60Hz Fase sencilla con tierra
MICROONDAS	Consumo	1 400 W
	Potencia de salida de microondas	1 000 W
	Frecuencia de microondas	2 450 MHz
Dimensiones externas (Ancho x Alto x Fondo)		589 x 339 x 460 mm (23,2 x 13,3 x 19,1 pulgadas)
Dimensiones de la cavidad (Ancho x Alto x Fondo)		399 x 263 x 426 mm (15,7 x 10,4 x 16,8 pulgadas)
Peso neto		Aproximadamente 18,5 Kg (40,8 lb.)
Cronómetro		99 min 99 seg
Niveles de potencia		10 niveles

** Las especificaciones están sujetas a cambio sin notificación previa, por mejoras del equipo.*

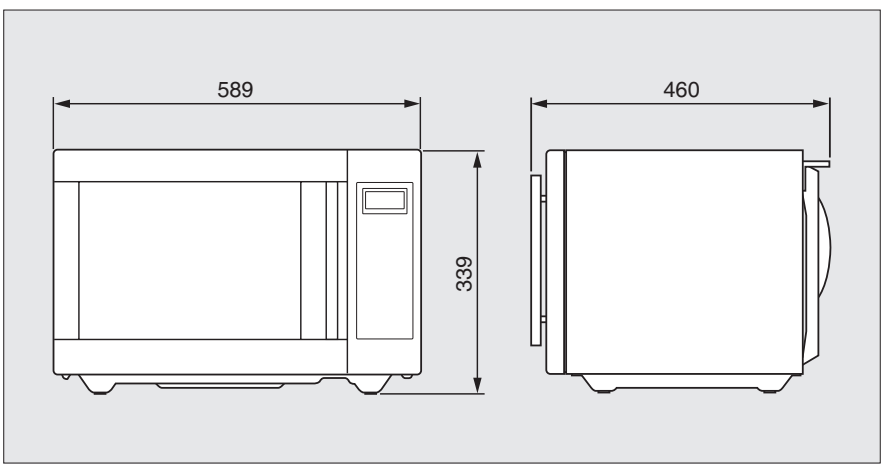

DECO_KOR-167HW(KOR167HWTCE019NB00)(□)_A5.indd 5 2020-05-19 □□ 10:20:22

DIAGRAMA DE CARACTERÍSTICAS

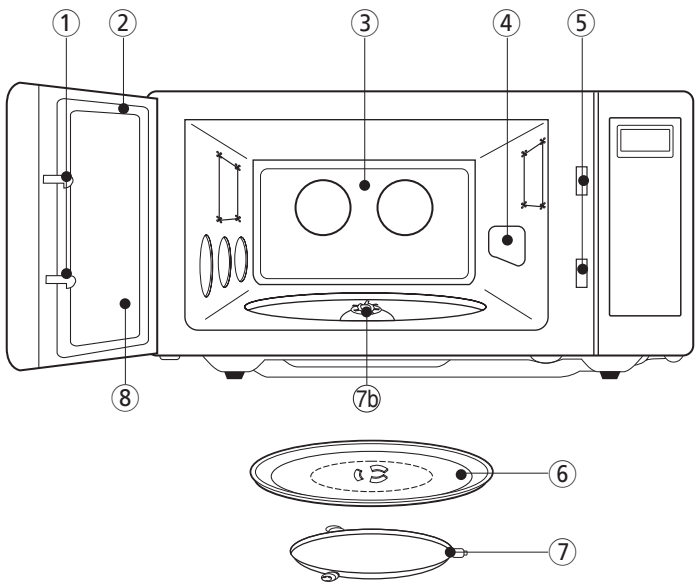

1. Ganchos del seguro de la puerta – Este horno funciona solamente cuando la puerta está cerrada totalmente. Si se abre la puerta, el horno deja de funcionar y de producir microondas, hasta que la puerta se vuelve a cerrar.

2. Sello de la puerta – Este sello mantiene a las microondas dentro de la cavidad y asimismo previene la fuga de éstas.

3. Cavidad del horno

4. Cubierta protectora – Evita que la salida de las microondas se salpique cuando los alimentos se cocinan.

5. Sistema de sujeción con seguro – Previene que el horno funcione mientras la puerta se encuentra abierta.

6. Plato de cristal – Fabricado con cristal especial, resistente al calor. El plato siempre debe colocarse en su eje antes del funcionamiento. No cocine los alimentos directamente sobre el plato.

7. Arillo – Sostiene al plato de cristal para que este pueda girar.

7b. Eje – En este eje debe ajustar el plato de cristal para que pueda girar durante la cocción.

8. Ventanilla de puerta – permite observar los alimentos. Esta ventanilla ha sido diseñada para permitir la vista al interior de la cavidad y al mismo tiempo impedir la salida de las microondas.

DECO_KOR-167HW(KOR167HWTCE019NB00)(□)_A5.indd 6 2020-05-19 □□ 10:20:23

DIAGRAMA DE CARACTERÍSTICAS (continuación)

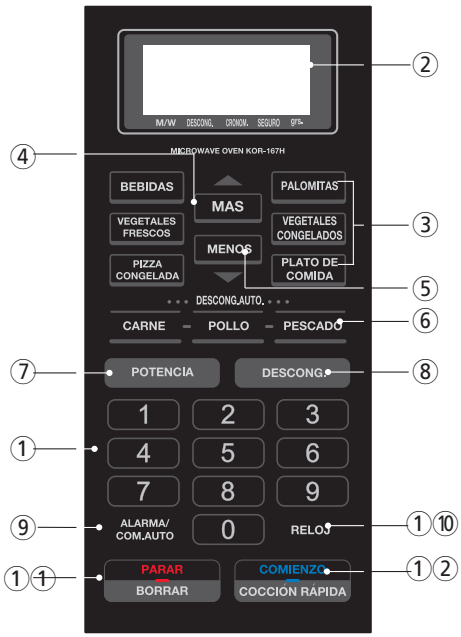

1. **Botones numéricos –** Se usan para seleccionar el tiempo de cocción de los alimentos y la hora actual.
2. **Pantalla –** En esta pantalla se muestra la hora del reloj, así como el tiempo de cocción, nivel de potencia y demás indicaciones.
3. **Botones de cocinado en un toque –** Son usados para cocinar o recalentar fácilmente cantidades específicas de alimentos.
4. **Más –** Función para agregar más tiempo de cocción con un sólo toque.
5. **Menos –** Función para disminuir el tiempo de cocción con un sólo toque.
6. **Descongelado automático –** Funciones programadas para descongelar carne, pollo o pescado, según el peso.
7. **Potencia –** Botón para establecer el nivel de potencia de cocinado.
8. **Descongelado –** Función para descongelar cualquier tipo de alimentos, mediante la indicación de tiempo.
9. **Alarma / Com. Auto. –** Función de uso múltiple que puede utilizarse como alarma de cocina, para la adición de tiempo de reposo o como función de encendido automático.
10. **Reloj –** Para ajustar la hora del reloj.
11. **Parar / Borrar –** Botón usado para detener el funcionamiento del horno o para cancelar alguna indicación no deseada
12. **Comienzo / Cocción rápida –** Sirve para indicar que el horno comience su operación de cocinado; también se usa para efectuar el recalentado en intervalos de 30 segundos.

DECO_KOR-167HW(KOR167HWTCE019NB00)(□)_A5.indd 7 2020-05-19 □□ 10:20:23

PROCEDIMIENTO DE OPERACIÓN

Esta sección presenta información importante sobre el manejo del horno.

1. Revise que el suministro de energía sea monofásico de 127 V ~ / 60 Hz con conexión a tierra y que proporcione una corriente de 15 amperes.
2. Ponga los alimentos en un recipiente adecuado para microondas. Después, abra la puerta del horno y coloque el recipiente sobre el plato de cristal. El plato deberá girar y permanecer en su lugar durante la cocción de los alimentos.
3. Cierre la puerta. Asegúrese que esté bien cerrada.

1 La luz interior se enciende solamente cuando el horno de microondas está en operación o cuando se abre la puerta.

2 La puerta puede abrirse en cualquier momento aún cuando el horno esté en operación; para hacerlo oprima el botón de apertura del panel. El horno se detendrá automáticamente. Para que el horno continúe operando, cierre la puerta y oprima el botón de COMIENZO.

3 Cada vez que oprima alguno de los botones de las funciones del panel de control, se oirá un sonido para reconocer la función.

4 El horno cocina automáticamente en potencia máxima, a menos que se indique algún nivel de potencia inferior.

5 En la pantalla se muestra la indicación " :0" tras conectar el horno en la toma de corriente.

6 Al término de algún proceso de cocción, en la pantalla se volverá a mostrar la hora del reloj.

7 Cuando se oprima (una vez) el botón PARAR / BORRAR durante la operación del horno; éste suspenderá el cocinado pero conservará la información del tiempo de cocción remanente. Para eliminar toda la información (excepto de la hora actual), oprima el botón PARAR / BORRAR una vez más. Si la puerta se abre durante la operación del horno, la información también se retendrá.

8 Si oprime el botón COMIENZO y el horno no opera, verifique que el área entre la puerta y el sello de la puerta no esté obstruida y revise que la puerta se encuentre bien cerrada. El horno no comenzará a cocinar hasta que la puerta haya cerrado completamente o que el programa de cocción haya sido seleccionado nuevamente.

Asegúrese de instalar adecuadamente el horno y verifique que se encuentre bien conectado en la toma de corriente.

TABLA DE NIVELES DE POTENCIA

• El nivel de potencia se ajusta por medio del botón de POTENCIA. La siguiente tabla muestra la indicación en la pantalla y su respectivo nivel y porcentaje de potencia.

Oprimir el botón de POTENCIA	Nivel de potencia (Indicación en la pantalla)	Porcentaje aproximado de Potencia
Una vez	P-HI	100%
Dos veces	P-90	90%
3 veces	P-80	80%
4 veces	P-70	70%
5 veces	P-60	60%
6 veces	P-50	50%
7 veces	P-40	40%
8 veces	P-30	30%
9 veces	P-20	20%
10 veces	P-10	10%
11 veces	P-00	0%

DECO_KOR-167HW(KOR167HWTCE019NB00)(□)_A5.indd 8 2020-05-19 □□ 10:20:23

FUNCIONES DEL PANEL DE CONTROL

AJUSTE DEL RELOJ

Cuando el horno se conecte por primera vez a la toma de corriente, la pantalla digital desplegará " : 0" y se escuchará un sonido. Si la energía se suspende momentáneamente, y luego regresa, la pantalla digital volverá a desplegar " : 0".

Reloj

1. Presione el botón RELOJ. Se muestra en modo de 12 horas.
2. Presione RELOJ una vez más. El reloj cambia al modo de 24 horas.

NOTA: Este horno tiene reloj con doble sistema de horario. Si usted prefiere usar el reloj con sistema de 12 horas, omita el segundo paso.

3. Ajuste la hora del día oprimiendo los botones numéricos en secuencia. Por ejemplo: Si desea ajustar la hora del reloj a las "11:20", oprima los botones "1", "1", "2" y "0" en éste orden.

La pantalla parpadeará mientras ajusta la hora. Si seleccionó el sistema de reloj de 12 horas, entonces podrá ajustar la hora entre la "1:00" y las "12:59". Si seleccionó el sistema de reloj de 24 horas, entonces podrá ajustar la hora entre las "0:00" y las "23:59".

Reloj

4. Presione el botón RELOJ.

Cuando presione finalmente el botón RELOJ, la pantalla dejará de parpadear y entonces el separador (:) comenzará a hacerlo.

NOTA: Si intenta ingresar un valor incorrecto o erróneo, la hora no se ajustará y se escuchará una señal de error. Oprima el botón de RELOJ y reajuste la hora.

DESCONGELAMIENTO POR TIEMPO

Cuando se elige la función DESCONGELAMIENTO POR TIEMPO, el ciclo divide automáticamente el tiempo de descongelado en períodos alternados de descongelamiento y reposo.

Descong.

1. Presione el botón DESCONG.

Aparece un indicador sobre la marca DESCONG. Mientras en la pantalla se muestra " : 0".

2. Oprima los botones numéricos para ajustar el tiempo de descongelamiento deseado.

La pantalla mostrará el tiempo ajustado.

NOTA: El horno puede ajustarse hasta un intervalo máximo de 99 minutos con 99 segundos. (99:99)

Comienzo

3. Presione el botón COMIENZO.

Cuando presione el botón COMIENZO, el indicador sobre la marca DESCONG. comenzará a parpadear para mostrar que el horno se encuentra en la función de DESCONGELAMIENTO. Asimismo, el cronómetro en la pantalla efectuará el conteo en forma regresiva, permitiendo ver cuánto tiempo resta de descongelamiento. El horno emitirá un sonido durante el ciclo de descongelamiento, avisando cada vez que los alimentos necesiten voltearse o moverse. Cuando el tiempo de descongelar concluya, usted oirá 3 sonidos.

DECO_KOR-167HW(KOR167HWTCE019NB00)(□)_A5.indd 9 2020-05-19 □□ 10:20:23

DESCONGELAMIENTO POR PESO

El DESCONGELAMIENTO POR PESO le permitirá descongelar los alimentos de forma fácil, sin tener que hacer conjeturas sobre la cantidad de tiempo requerido. Para el uso de ésta función siga los pasos que se presentan a continuación.

Carne	1. Presione el botón de CARNE.	Se muestra el valor mínimo de peso y aparece un indicador sobre la marca "g"
	2. Oprima el botón de CARNE para ajustar el peso a descongelar. (Refiérase a la tabla de descongelamiento por peso que se encuentra abajo.)	La pantalla mostrará la cantidad ajustada.
Comienzo	3. Presione el botón COMIENZO.	El DESCONGELAMIENTO PARA CARNE comienza.
Pollo	1. Presione el botón de POLLO.	Se muestra el valor mínimo de peso y aparece un indicador sobre la marca "g"
	2. Oprima el botón de POLLO para ajustar el peso a descongelar. (Refiérase a la tabla de descongelamiento por peso que se encuentra abajo.)	La pantalla mostrará la cantidad ajustada.
Comienzo	3. Presione el botón COMIENZO.	El DESCONGELAMIENTO PARA POLLO comienza.
Pescado	1. Presione el botón de PESCADO.	Se muestra el valor mínimo de peso y aparece un indicador sobre la marca "g"
	2. Oprima el botón de PESCADO para ajustar el peso a descongelar. (Refiérase a la tabla de descongelamiento por peso que se encuentra abajo.)	La pantalla mostrará la cantidad ajustada.
Comienzo	3. Presione el botón COMIENZO.	El DESCONGELAMIENTO PARA PESCADO comienza.

* TABLA DE DESCONGELAMIENTO POR PESO

Oprimir el botón	CARNE	POLLO	PESCADO
Una vez	500 g	800 g	300 g
Dos veces	800 g	1000 g	500 g
3 veces	1000 g	1200 g	800 g
4 veces	1200 g	1500 g	1000 g

El tiempo de descongelamiento se determina automáticamente según el peso seleccionado.
Cuando presione el botón COMIENZO, el indicador sobre la marca "g" cambiará de lugar sobre la indicación DESCONG.
Mientras el conteo del tiempo de descongelado se muestra en la pantalla. Durante el ciclo de descongelamiento el horno emitirá un sonido, avisando cada vez que los alimentos necesiten voltearse o moverse. Cuando el tiempo de descongelar concluya, usted oirá 3 sonidos.

DECO_KOR-167HW(KOR167HWTCE019NB00)(□)_A5.indd 10 2020-05-19 □□ 10:20:23

COCINADO EN UNA ETAPA

Potencia x6

1. Presione el botón POTENCIA. (Ajuste el nivel de potencia deseado.)

Aparece un indicador sobre la marca MWO. La pantalla mostrará el nivel ajustado. Este ejemplo muestra el nivel de potencia al 50%. (P - 50)

NOTA: Si se omite el paso número 1, entonces el horno cocinará a la potencia máxima.

2. Oprima los botones numéricos para ajustar el tiempo de cocción deseado.

La pantalla mostrará el tiempo ajustado.

NOTA: El tiempo del horno puede ajustarse hasta un intervalo máximo de 99 minutos con 99 segundos. (99:99)

Comienzo

3. Presione el botón COMIENZO.

Cuando presione el botón COMIENZO, el indicador de MWO comenzará a parpadear para mostrar que el horno se encuentra en la función de cocinado por microondas. El cronómetro en la pantalla realizará el conteo en forma regresiva, permitiendo ver el tiempo restante de cocinado. Cuando el tiempo de cocción concluya, usted oirá 3 sonidos. En la pantalla se mostrará nuevamente la hora del reloj.

NOTA: Al utilizar los niveles de potencia más bajos se debe aumentar el tiempo de cocción, esto es recomendable para alimentos tales como: queso y leche, asimismo para el cocinado lento de carnes.

COCINADO EN DOS ETAPAS

Todas las recetas requieren que los alimentos congelados sean descongelados antes de cocinarlos. Este horno puede programarse para descongelar automáticamente los alimentos antes de cocinarlos.

Descong.

1. Presione el botón DESCONG.

Aparece un indicador sobre la marca DESCONG. Mientras en la pantalla se muestra " : 0".

2. Oprima los botones numéricos para ajustar el tiempo de descongelamiento deseado.

La pantalla mostrará el tiempo ajustado.

Potencia x6

3. Presione el botón POTENCIA. (Ajuste el nivel de potencia deseado.)

Aparece un indicador sobre la marca MWO. La pantalla mostrará el nivel ajustado. Este ejemplo muestra el nivel de potencia al 50%. (P - 50)

4. Oprima los botones numéricos para ajustar el tiempo de cocción deseado.

La pantalla mostrará el tiempo ajustado.

Comienzo

5. Presione el botón COMIENZO.

Cuando presione el botón COMIENZO, el indicador sobre la marca DESCONG. comenzará a parpadear para mostrar que el horno se encuentra en la función de DESCONGELAMIENTO. El cronómetro en la pantalla efectuará el conteo en forma regresiva. Usted deberá voltear, mover y/o separar los alimentos cuando el horno emita un sonido durante el descongelamiento. Cuando el tiempo de descongelado concluya, el horno emitirá un sonido y empezará el cocinado por microondas. El indicador de DESCONG. se apagará mientras que el de MWO se encenderá parpadeando.
El cronómetro en la pantalla efectuará el conteo en forma regresiva. Cuando el ciclo de cocinado termine usted oirá 3 sonidos.

DECO_KOR-167HW(KOR167HWTCE019NB00)(□)_A5.indd 11 2020-05-19 □□ 10:20:23

ALARMA / ENCENDIDO AUTOMÁTICO / TIEMPO DE REPOSO

Esta función de cronómetro puede utilizarse como alarma; para ajustar el tiempo de espera en el encendido automático o para agregar algún tiempo de reposo después de la cocción. Cabe señalar que el cronómetro de encendido automático no puede programarse junto con el descongelamiento. Esta función trabaja sin generar energía de microondas.

PARA UTILIZAR LA FUNCIÓN COMO: ALARMA DE TIEMPO

Alarma / Com. Auto.	1. Presione el botón: ALARMA / COM. AUTO.	Aparece un indicador sobre la marca CRONOM. Mientras en la pantalla se muestra " : 0".
	2. Indique el tiempo que desea para el conteo regresivo.	La pantalla mostrará el tiempo ajustado.
	3. Presione el botón COMIENZO.	

Cuando presione el botón COMIENZO, el indicador CRONOM. comenzará a parpadear y el cronómetro en la pantalla realizará el conteo en forma regresiva para la ALARMA DE TIEMPO. Cuando el conteo concluya, usted escuchará 3 sonidos.

PARA UTILIZAR LA FUNCIÓN COMO: ENCENDIDO AUTOMÁTICO

Alarma / Com. Auto.	1. Presione el botón: ALARMA / COM. AUTO.	Aparece un indicador sobre la marca CRONOM. Mientras en la pantalla se muestra " : 0".
	2. Indique la cantidad de tiempo en espera que desee para el encendido automático.	La pantalla mostrará el tiempo ajustado. Aparece un indicador sobre la marca MWO.
	3. Ajuste el nivel de potencia y el tiempo de cocción requeridos para la cocción de los alimentos.	La pantalla mostrará el nivel de potencia y el tiempo de cocción ajustados.
	4. Presione el botón COMIENZO.	

Cuando presione el botón COMIENZO, el indicador CRONOM. comenzará a parpadear y el cronómetro en la pantalla realizará el conteo regresivo para el ENCENDIDO AUTOMÁTICO. Cuando el conteo concluya, usted escuchará un sonido. El indicador de CRONOM. se apagará y el de MWO comenzará a parpadear, en este momento iniciará la cocción de los alimentos. El cronómetro en la pantalla realizará el conteo regresivamente, permitiendo ver el tiempo restante de cocinado. Cuando el tiempo de cocción concluya, usted oirá 3 sonidos.

PARA UTILIZAR LA FUNCIÓN COMO: TIEMPO DE REPOSO

	1. Ajuste el nivel de potencia y el tiempo de cocción requeridos para la cocción de los alimentos.	Aparece un indicador sobre la marca MWO. La pantalla mostrará el nivel de potencia y el tiempo de cocción ajustados.
Alarma / Com. Auto.	2. Presione el botón: ALARMA / COM. AUTO.	Aparece un indicador sobre la marca CRONOM. Mientras en la pantalla se muestra " : 0".
	3. Indique la cantidad de tiempo que desee para el reposo de los alimentos.	La pantalla mostrará el tiempo ajustado.
	4. Presione el botón COMIENZO.	

Cuando presione el botón COMIENZO, el indicador MWO comenzará a parpadear y el de CRONOM. se encenderá, mientras se realiza la cocción de los alimentos. Cuando finalice la cocción, el horno emitirá un sonido. El indicador de MWO se apagará y el de CRONOM. comenzará a parpadear. El cronómetro en la pantalla realizará el conteo en forma regresiva mientras transcurra el TIEMPO DE REPOSO, al término de éste usted oirá 3 sonidos. El ventilador opera durante el tiempo de reposo para extraer el vapor de los alimentos.

NOTA: El cronómetro puede ajustarse hasta un intervalo de 99 minutos con 99 segundos. (99:99)

DECO_KOR-167HW(KOR167HWTCE019NB00)(□)_A5.indd 12 2020-05-19 □□ 10:20:23

COCCIÓN RÁPIDA

Esta función le permitirá recalentar por 30 segundos al 100% (máxima potencia) de forma fácil, con sólo oprimir el botón COMIENZO / COCCIÓN RÁPIDA.
Asimismo, presionando repetidamente este botón, usted podrá extender el tiempo de recalentado hasta cinco minutos en intervalos de 30 segundos.

Cocción Rápida	1. Presione el botón COMIENZO / COCCIÓN RÁPIDA.	Cuando presione el botón COCCIÓN RÁPIDA, en la pantalla aparecerá " :30" Inmediatamente el horno empezará a recalentar.

COCINADO EN UN TOQUE

Con presionar simplemente un botón, usted podrá cocinar o recalentar muchos de sus alimentos favoritos. Para aumentar la cantidad, presione nuevamente el botón hasta que la cantidad de cocción deseada aparezca en la pantalla digital. (Con excepción de PALOMITAS)

Palomitas	1. Presione el botón PALOMITAS para un paquete de 99 g.	Cuando presione el botón PALOMITAS, la pantalla mostrará "99". Después de 1.5 segundos, la pantalla mostrará el tiempo de cocción y el horno empezará a operar.

NOTA: 1. Utilice paquetes de palomitas especiales para horno de microondas.
2. Coloque la bolsa en el horno según las instrucciones del fabricante.
3. Coloque una sola bolsa de palomitas a la vez en el horno.
4. Después de estallar, abra cuidadosamente la bolsa, las palomitas y el vapor están sumamente calientes.
5. No recaliente el maíz sobrante, ni use la misma bolsa.
6. No saque la bolsa de palomitas mientras éstas estén estallando.
7. No deje que el horno funcione sin supervisión.

PRECAUCIÓN: Si el paquete de palomitas es de un peso diferente al programado en la opción, entonces no use el botón de PALOMITAS. Siga las instrucciones del fabricante.

Pizza Congelada	1. Presione una vez el botón PIZZA para un paquete de 200 g o dos veces para un paquete de 400 g.	Cuando presione una vez el botón PIZZA, la pantalla mostrará "200". Si oprime una vez más mostrará "400". Después de 1.5 segundos, la pantalla mostrará el tiempo de cocción y el horno empezará a operar.

*** PIZZA CONGELADA ***
- 200 g : Oprima PIZZA una vez.
- 400 g : Oprima PIZZA dos veces seguidas (dentro de 1,5 segundos)

NOTA: 1. Coloque una sola pizza a la vez en el horno.
2. Coloque sólo pizzas elaboradas para horno de microondas.
3. Si el queso de la pizza congelada no se derrite lo suficiente, cocínela algunos segundos más.
4. Algunas marcas de pizza congelada pueden requerir menor o mayor tiempo de cocción.

DECO_KOR-167HW(KOR167HWTCE019NB00)(□)_A5.indd 13 2020-05-19 □□ 10:20:23

COCINADO EN UN TOQUE (continuación)

Bebidas	1. Presione una vez el botón BEBIDAS para 1 taza, dos veces para 2 tazas o tres veces para 3 tazas.	Cuando presione una vez el botón BEBIDAS, la pantalla mostrará "1". Si oprime más veces mostrará "2" o "3". Después de 1.5 segundos, la pantalla mostrará el tiempo de cocción y el horno empezará a operar.

*** BEBIDAS * (Tazas de 200 ml)**
- 1 Taza : Oprima BEBIDAS una vez.
- 2 Tazas : Oprima BEBIDAS dos veces seguidas (dentro de 1,5 segundos)
- 3 Tazas : Oprima BEBIDAS tres veces seguidas (dentro de 1,5 segundos)

Plato de cena	1. Presione una vez el botón PLATO DE CENA para una porción de 350 g o dos veces para una porción de 450 g.	Cuando presione una vez el botón PLATO DE CENA, la pantalla mostrará "350". Si oprime otra vez mostrará "450". Después de 1.5 segundos, la pantalla mostrará el tiempo de cocción y el horno empezará a operar.

*** PLATO DE CENA ***
- 350 g : Oprima PLATO DE CENA una vez.
- 450 g : Oprima PLATO DE CENA dos veces seguidas (dentro de 1,5 segundos)

Vegetales frescos	1. Corte y lave los vegetales. Colóquelos en un recipiente redondo. Agregue un poco de agua. 2. Presione una vez el botón VEGETALES FRESCOS para una porción de 200 g o dos veces para una porción de 400 g.	Cuando presione una vez el botón VEGETALES FRESCOS, la pantalla mostrará "200". Si oprime otra vez mostrará "400". Después de 1.5 segundos, la pantalla mostrará el tiempo de cocción y el horno empezará a operar.

*** VEGETALES FRESCOS ***
- 200 g : Oprima VEGETALES FRESCOS una vez.
- 400 g : Oprima VEGETALES FRESCOS dos veces seguidas (dentro de 1,5 segundos)

Vegetales congelados	1. Coloque los vegetales en un recipiente redondo. Agregue un poco de agua. 2. Presione una vez el botón VEGETALES CONGELADOS para una porción de 200 g o dos veces para una porción de 400 g.	Cuando presione una vez el botón VEGETALES CONGELADOS, la pantalla mostrará "200". Si oprime otra vez mostrará "400". Después de 1.5 segundos, la pantalla mostrará el tiempo de cocción y el horno empezará a operar.

*** VEGETALES CONGELADOS ***
- 200 g : Oprima VEGETALES CONGELADOS una vez.
- 400 g : Oprima VEGETALES CONGELADOS dos veces seguidas (dentro de 1,5 segundos)

DECO_KOR-167HW(KOR167HWTCE019NB00)(ⅱ)_A5.indd 14 2020-05-19 ⅱⅱ 10:20:23

MENOS, MÁS

Utilice los botones MENOS o MÁS para ajustar el tiempo de cocción mientras el horno se encuentra en operación de cocinado en una etapa, cocinado en un toque o cocinado automático. (Esta función no opera durante el descongelamiento)
Oprima el botón MENOS / MÁS para disminuir / aumentar en intervalos de 10 segundos el tiempo de cocción, mientras se efectúa el cocinado en los modos de "cocinado en un toque" o "cocinado automático".
Oprima el botón MENOS / MÁS para disminuir / aumentar en intervalos de 1 minuto el tiempo de cocción, mientras se efectúa el cocinado en el modo de "cocinado en una etapa".
En cualquiera de los modos, el tiempo puede aumentarse hasta el máximo de 59 minutos.

SEGURO CON BLOQUEO

El seguro con bloqueo previene el uso indebido del horno como podría serlo por niños pequeños. Para ajustarlo, presione y mantenga oprimido el botón PARAR / BORRAR durante 3 segundos, hasta que se escuche un sonido y se ilumine la indicación "SEGURO".
Para cancelar el bloqueo, presione y mantenga oprimido el botón PARAR / BORRAR durante 3 segundos, hasta que se escuche un sonido de aviso y desaparezca el indicador de "SEGURO".

PARA DETENER EL HORNO MIENTRAS ESTÁ EN FUNCIONAMIENTO

1. Presione el botón PARAR / BORRAR.
    - El horno se detiene, conservando el tiempo restante de cocinado. Usted puede reiniciar el horno con sólo presionar COMIENZO.
    - Presione PARAR / BORRAR una vez más para borrar todas las instrucciones. Entonces usted puede ajustar nuevas instrucciones de operación.
2. Abra la puerta presionando el botón de apertura.
    - Usted puede reiniciar el horno cerrando la puerta y oprimiendo el botón COMIENZO.

NOTA: El horno dejará de operar cada vez que se abra la puerta.

DECO_KOR-167HW(KOR167HWTCE019NB00)(□)_A5.indd 15 2020-05-19 □□ 10:20:23

PRUEBA DE UTENSILIOS	Los utensilios que no absorben la energía de las microondas son los mejores para el cocinado por microondas. Verifique la etiqueta o envoltura del producto para corroborar que los platos, vasos, recipientes o las tazas se puedan introducir en el horno, especialmente con aquellos de papel. Si no está seguro, efectúe la siguiente prueba para revisar los utensilios: • Coloque el utensilio vacío dentro del microondas. • Ponga un vaso (graduado) con 300 ml de agua junto al utensilio vacío. • Caliente en potencia alta (P-Hi) durante 1 minuto. • Después de un minuto, el agua deberá estar caliente pero el utensilio vacío no deberá estarlo. Si el utensilio se calentó, entonces significa que no es adecuado para cocinar en microondas.

UTENSILIOS PARA MICROONDAS

Vidrio, Cerámica y Porcelana

Los recipientes de vidrio refractario para hornear y los moldes de cerámica suelen ser los utensilios más usados en los hornos de microondas.
Muchos de estos artículos están disponibles, sin ninguna dificultad en la mayoría de los locales comerciales: medidas de vidrio, vasos graduados, platos para pasteles, cacerolas con tapas, recipientes para hornear, moldes para pies y flanes, etc. El servicio de mesa a prueba de microondas puede usarse para la cocción en el horno. Si estos artículos están marcados como a prueba de horno (oven proof), entonces se pueden usar en el horno de microondas.
No caliente o cocine en jarras o botellas de vidrio, ya que la mayoría no son resistentes al calor
No use platos decorados con bordes de plata, oro, platino u otros metales. Ya que pueden producir chispas o quizá el plato se rompa.
No use cristalería delicada. Pudiese ser que la cristalería sea transparente a la energía del microondas, sin embargo, el calor causado por los alimentos puede llegar a romper el cristal.

Plásticos

Platos, tazas, jarras, recipientes y demás contenedores de plástico pueden usarse en el horno durante períodos cortos. Pero ninguno de estos artículos debe usarse en el horno por períodos prolongados porque se pueden deformar y derretir.
Revise las recomendaciones del fabricante relacionadas con la seguridad en microondas.
Envolturas de plástico pueden ser usadas para cubrir los recipientes si la receta lo indica, y solamente si el utensilio es lo suficientemente profundo para que el plástico no se pegue al tocar los alimentos. Siempre procure levantar una orilla de la envoltura para permitir que el exceso de vapor escape.
Las bolsas plásticas para cocinar deben perforarse antes de cocinar, de manera que el exceso de vapor pueda escapar.
No use amarras o alambres para cerrar las bolsas. Las amarras pueden producir chispas que dañen al horno.

Papel

Los envases de papel, papel encerado, servilletas, toallas de papel y platos pueden usarse durante períodos cortos. El tiempo prolongado dentro del horno puede hacer que el papel se incinere. No use productos de papel reciclado tales como bolsas de papel estraza (café), ya que contienen impurezas que pueden producir chispas y dañar el horno.

Metal

Los utensilios de metal no deben usarse en el horno. El metal refleja la energía de las microondas ocasionando que los alimentos no se cocinen de manera uniforme. El metal puede producir chispas y dañar el horno.

DECO_KOR-167HW(KOR167HWTCE019NB00)(□)_A5.indd 16 2020-05-19 □□ 10:20:23

MANTENIMIENTO Y CUIDADO DE SU HORNO

1 Desconecte el horno antes de limpiarlo.

2 Mantenga limpio el interior del horno. Cuando los alimentos salpiquen las paredes o se derramen en el interior, limpie el interior con un paño húmedo. Puede usar un detergente suave si el horno se encuentra demasiado sucio. No es recomendable usar detergentes fuertes o abrasivos.

3 La parte exterior del horno debe limpiarse con agua y jabón, y enjuagarse y secarse con un paño suave. Para evitar daños a las partes que operan dentro del horno, no permita que entre agua por la abertura de ventilación.

4 Si el panel de control se moja, límpielo con un paño suave. No use detergentes o abrasivos fuertes en el panel de control.

5 Si se acumula vapor en el interior del horno o el borde de la puerta, límpielo con un paño suave. Esto suele ocurrir cuando el horno de microondas está siendo operado bajo condiciones de alta humedad, sin embargo, esto no es un indicio de mal funcionamiento.

6 Ocasionalmente es necesario retirar el plato de cristal para limpiarlo. Lávelo en agua tibia con jabón o en lavaplatos automático.

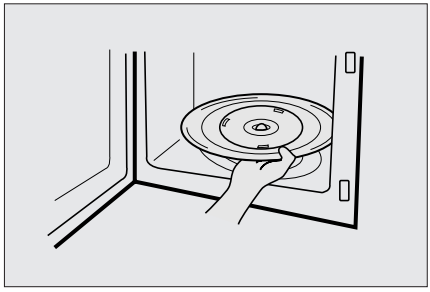

7 El arillo y la base de la cavidad, deben limpiarse regularmente para evitar que hagan demasiado ruido.
Simplemente limpie la superficie con agua y detergente suave o con limpiador de ventanas y seque. El eje puede lavarse con agua tibia.

ARILLO GIRATORIO

1 El ARILLO y la base de la cavidad, deben limpiarse regularmente para evitar que hagan demasiado ruido.

2 El Plato de Cristal siempre debe colocarse sobre el ARILLO para cocinar.

ARILLO GIRATORIO

1 No opere el horno sin el Plato de Cristal.

2 No use ningún otro plato de cristal en este horno.

3 Si el plato de cristal está caliente, permita que se enfríe antes de limpiarlo o colocarlo en agua.

4 No cocine directamente sobre el Plato de Cristal.

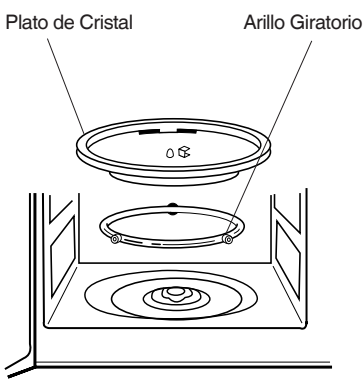

DECO_KOR-167HW(KOR167HWTCE019NB00)(ⅱ)_A5.indd 17 2020-05-19 ⅱ 10:20:23

CÓMO USAR EL HORNO DE MICROONDAS SIN RIESGO

Uso General

- Es importante no obstruir los orificios o eliminar los ganchos de seguridad de la puerta.
- No coloque ningún objeto entre la parte frontal y la puerta, ni permita que se acumulen residuos o suciedad en las superficies de sellado. Limpie continuamente las superficies de sellado con detergente suave, enjuague y seque. Nunca use polvos o limpiadores abrasivos.
- No permita que la puerta se deforme o sufra algún daño al estar abierta, por ejemplo cuando un niño se cuelgue o se apoye alguna carga. Esto puede causar que el horno se voltee y caiga, dañándose la puerta o el equipo.
- No opere el horno si está dañado y hasta no ser reparado por un técnico calificado. Es importante que la puerta cierre apropiadamente y que no existan daños en los sellos, superficie de sellado, bisagras y seguros. Cuando desempaque su horno, revise que no esté rayado o golpeado y asimismo que la cavidad no esté rayada o golpeada.
- No haga funcionar el horno si se encuentra vacío. Esto puede dañar el horno.
- No intente usar el horno para secar ropa, trapos, papel periódico u otros materiales. Estos pueden causar fuego. Tampoco introduzca animales dentro del horno.
- No use productos de papel reciclado, ya que estos pueden contener impurezas, las cuales pueden reflejar las microondas y producir chispas o fuego. Tampoco caliente líquidos, gases volátiles o materiales inflamables.
- No introduzca recipientes sellados, envases herméticos o alimentos enlatados.
- No maltrate ni golpee el panel de control. Esto puede dañar el horno.
- El horno no debe de ser reparado o ajustado por ninguna persona, excepto por el personal capacitado del servicio técnico autorizado por Winia. Dentro del horno no existen piezas que usted pueda reparar o quitar.

Alimentos

- Nunca utilice su horno de microondas para esterilizar comida en casa. El horno no está diseñado para esterilizar adecuadamente. La comida mal esterilizada puede descomponerse y ser peligrosa para su consumo.
- Siempre procure utilizar el menor tiempo de cocción de la receta. Recuerde que es mejor dejar un poco crudo que bien cocido. Si la comida quedó cruda puede regresarse al horno para volverla a cocinar. Si la comida está muy cocida y se ha quemado, entonces ya nada se puede hacer.
- Las pequeñas cantidades de alimento o la comida con bajo contenido de humedad puede llegar a quemarse, secarse o inflamarse si el tiempo de cocción es demasiado largo.
- No cocine huevos con cascarón o con la yema entera, ya que la presión podría hacer que el huevo explote. Revuelva los huevos antes de cocinarlos.
- Papas, manzanas, yemas de huevo, pollo, jitomates y salchichas son ejemplos de comidas con pieles no porosas, las cuales se deben perforar antes de cocinarse para evitar que estallen.
- No intente freír en el horno de microondas.
- Los líquidos calientes pueden hacer ebullición si no se orean un poco. No caliente líquidos en su horno de microondas sin revolverlos constantemente.
- No descuide el horno mientras se cocinan las palomitas.
- No cocine el maíz palomero en bolsas de papel común y corriente, a menos que se trate de un producto especial para preparar palomitas en microondas. Las semillas de maíz se pueden sobrecalentar e incendiar las bolsas de papel estraza.
- No coloque la bolsa de palomitas directamente sobre el plato. Póngalas en un recipiente especial para microondas. No use aceite al menos que esto se halle especificado por el fabricante.
- No exceda el tiempo de cocción indicado por el fabricante de las palomitas. La cocción prolongada no hará que estalle más el maíz, y sólo ocasionará que se quemen e incendien. Recuerde que después de hacer las palomitas, el plato y la bolsa estarán muy calientes. Tome la bolsa cuidadosamente usando pinzas para cocina y utilice guantes para retirar el plato del horno.

DECO_KOR-167HW(KOR167HWTCE019NB00)(□)_A5.indd 18 2020-05-19 □□ 10:20:23

ANTES DE LLAMAR AL SERVICIO TÉCNICO

Revisando la siguiente lista, usted podría evitar una llamada innecesaria al servicio técnico.

* El horno no funciona:
  1. Revise que el cable de alimentación eléctrica esté bien conectado.
  2. Revise que la puerta esté firmemente cerrada.
  3. Revise que el tiempo de cocción esté seleccionado.
  4. Revise si los fusibles de su casa se encuentran en perfecto estado o si hay algún corto circuito.

* Chispas en el interior:
  1. Revise que los utensilios empleados no sean de metal o no tengan algún borde metálico.
  2. Revise que las brochetas metálicas o el papel aluminio no estén rozando en las paredes internas del horno.

Si persiste el problema llame al centro de servicio más cercano a su domicilio.
La lista de centros de servicio se encuentra en el certificado de garantía que viene en el interior del horno.

¡NO INTENTE REPARAR EL HORNO USTED MISMO!

PREGUNTAS Y RESPUESTAS

* **P :** Accidentalmente puse a funcionar el horno sin comida. ¿Lo habré dañado?
  R : Operar el horno sin alimentos en el interior durante un corto período no llega a dañarlo. Sin embargo, no es recomendable hacerlo.

* **P :** ¿Puedo operar el horno sin el plato de cristal o sin la guía giratoria?
  R : No. Ambos utensilios deben utilizarse en el horno antes de cocinar algún alimento.

* **P :** ¿Puedo abrir la puerta cuando el horno está operando?
  R : Sí. La puerta puede abrirse en cualquier momento durante la operación. El magnetrón se detiene automáticamente y la energía se desconecta, además, que el tiempo de cocción restante se mantiene hasta que la puerta se cierra y se oprime el botón COMIENZO.

* **P :** ¿Por qué se acumula vapor en el horno de microondas después de cocinar?
  R : La acumulación de humedad es normal que ocurra. Esto sucede, porque la comida produce vapor al cocinarse, y aunque gran parte de este vapor se elimina por el aire que es ventilado, algo de vapor suele permanecer, concentrándose en las superficies frías como lo es la puerta del horno.

* **P :** El horno de microondas causa interferencia en mi TV. ¿Es normal esto?
  R : Sí. Algunas interferencias de radio o televisión pueden ocurrir mientras el horno está en funcionamiento. Esta interferencia es similar a la causada por equipos pequeños como batidoras, aspiradoras, secadoras de pelo, etc. Esto no significa que haya problemas con el horno o su TV.

* **P :** ¿La energía de las microondas puede traspasar la ventanilla de la puerta?
  R : No. La pantalla de metal de la ventanilla hace regresar la energía de las microondas dentro de la cavidad del horno. Los orificios están hechos para permitir el paso de la luz a través de ellos y permitir inspeccionar los alimentos. Pero no dejan pasar la energía.

DECO_KOR-167HW(KOR167HWTCE019NB00)(□)_A5.indd 19 2020-05-19 □□ 10:20:23

IMPORTADO Y/O DISTRIBUIDO POR:
WINIADAEWOO ELECTRONICS MÉXICO S.A. DE C.V.
ALCE BLANCO No.36 FRACC. IND. ALCE BLANCO
NAUCALPAN EDO. DE MÉXICO C.P. 53370
CALL CENTER: (55) 1165 8118 LADA: 800 200 2882

HECHO EN CHINA