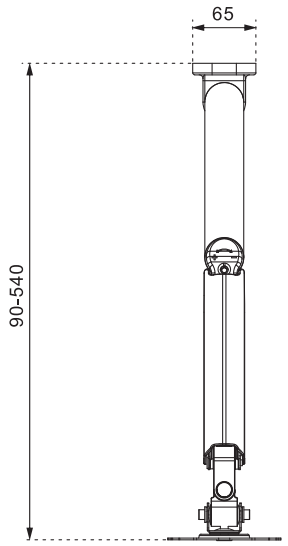
65
90-540

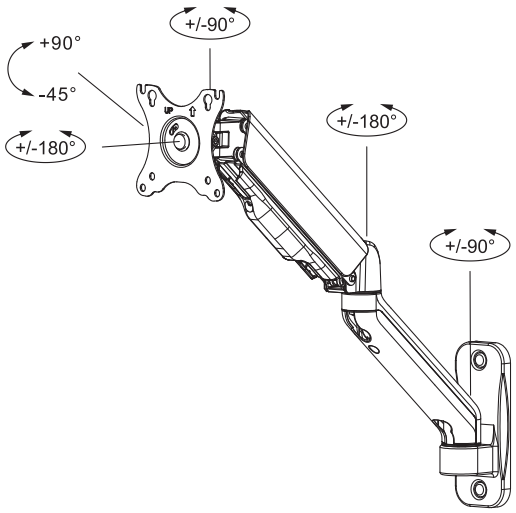
+/-90°
+90°
-45°
+/-180°
+/-180°
+/-90°

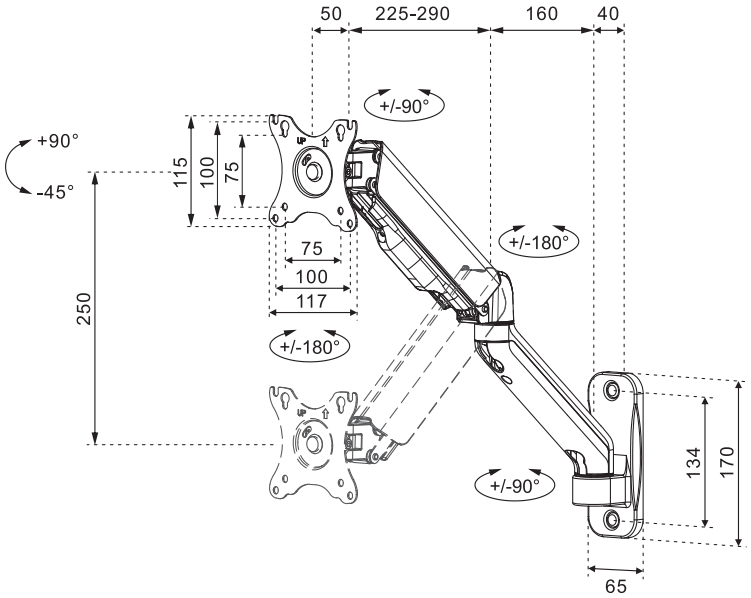
50
225-290
160
40
+/-90°
+90°
-45°
115
100
75
+/-180°
75
100
117
250
+/-180°
134
170
+/-90°
65

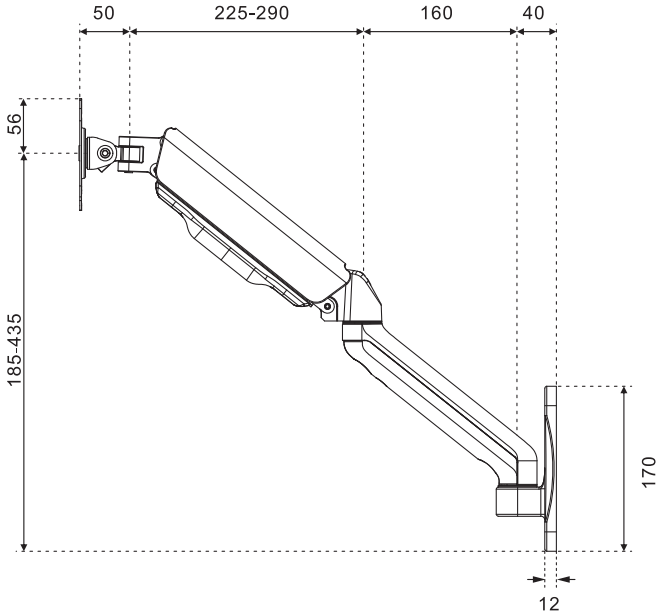
50
225-290
160
40
56
185-435
170
12

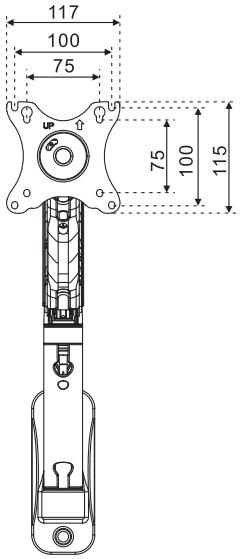
117
100
75
75
100
115