FPMA-D550SBLACK

NEOMOUNTS FPMA-D550SBLACK MONITORSTANDAARD 13-32"

SPECIFICATIES

ALGEMEEN

Min. beeldformaat*	13
Max. beeldformaat*	32
Min. draagvermogen	0
Max. draagvermogen	8
Schermen	1
VESA minimaal	75x75 mm
VESA maximaal	100x100 mm
Bureaumontage	

FUNCTIE

Type	
Hoogteverstelling	5,6-41,9 cm
Kantelen (graden)	+45°, -45°
Zwenken (graden)	+90°, -90°
Roteren (graden)	+180°, -180°
Hoogte	50,1 cm
Breedte	39 cm
Diepte	28 cm
Verstellingstype	Manueel

INFORMATIE

Kleur	
Hoofdmateriaal	Staal
Garantie	5 jaar

*NB. De vermelde inch-maten zijn slechts een indicatie, gecombineerd met het gewicht en de VESA-maten. Het maximale gewicht en de VESA-maat zijn absolute beperkingen voor de producten en dienen niet te worden overschreden.

Neomounts FPMA-D550SBLACK Monitorstandaard 1 scherm - 13-32" - 0-8 kg - zwart

De Neomounts monitorsteun, model FPMA-D550SBLACK is een kantel-, zwenk- en roteerbare monitorsteun voor monitoren tot 32". De monitorstand is gemakkelijk op het bureau te plaatsen door middel van een standaard.

Dankzij de veelzijdige Neomounts kantel- (90°), roteer- (360°) en zwenktechnologie (180°) creëer je de optimale kijkhoek en profiteer je optimaal van de mogelijkheden van de monitor. De monitorsteun is handmatig in hoogte verstelbaar van 5,6 tot 41,9 centimeter. Met het kabelmanagement systeem worden de kabels netjes vanaf de steun naar het scherm geleid. Daarnaast is de monitorsteun voorzien van een Quick-release VESA, waarmee je het scherm in een oogwenk kunt (de)monteren.

De Neomounts FPMA-D550SBLACK is geschikt voor schermen tot 32". Het draagvermogen van dit product is 8 kg. De bureausteun is geschikt voor schermen met een VESA gatenpatroon van 75x75 mm of 100x100 mm. Door middel van een Neomounts VESA adapterplaat is de monitorsteun ook geschikt voor andere VESA gatenpatronen.
Door gebruik te maken van een ergonomische monitorsteun kunnen nek- en rugklachten worden voorkomen. Ideaal voor gebruik in kantoren en op balies of in een ontvangstruimte.

Al het installatiemateriaal wordt bij het product meegeleverd.

Neomounts®

FPMA-D550SBLACK

NEOMOUNTS FPMA-D550SBLACK MONITORSTANDAARD 13-32"

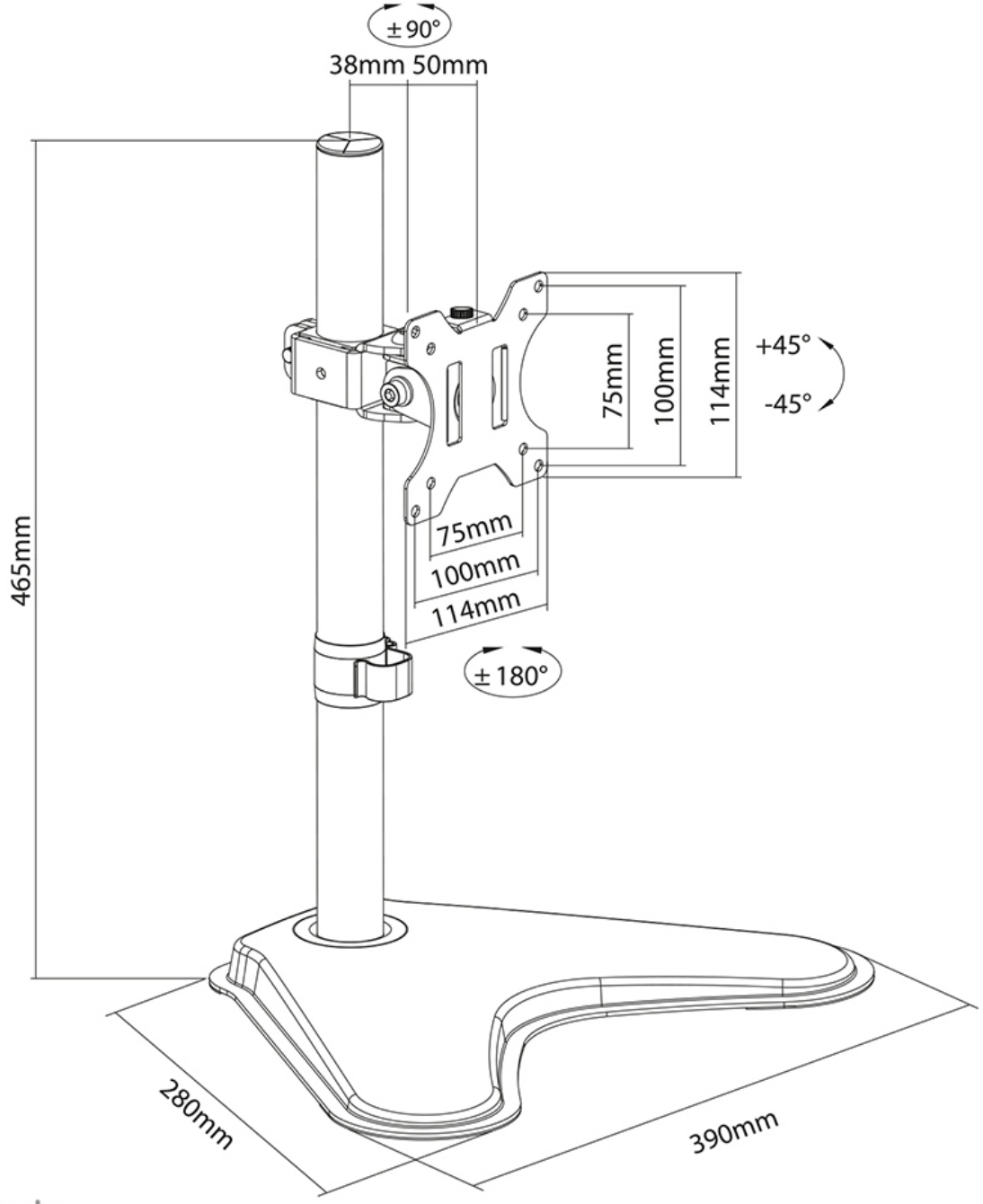

Neomounts