Microondas de 700 W con función microondas

LMS2173EMX



Cocción, calentamiento y descongelación fácil
Ya sea para cocinar verduras tiernas, descongelar un delicioso estofado o recalentar las sobras del mediodía, un microondas Electrolux es la forma más cómoda de hacerlo. El electrodomésticos ideal para aprovechar tu tiempo libre al máximo.

Microondas integrable de 17 litros, display LED blanco, mandos mecánicos, marco incluido, 700 W y cinco niveles de potencia, negro + INOX antihuellas

Ventajas y características



El microondas, una gran solución para toda cocina
Un microondas te ofrece acceso directo a alimentos cocinados de forma rápida y deliciosa. Con solo pulsar un botón puedes derretir el chocolate, descongelar tu guiso favorito o recalentar las sobras rápidamente.



Descongelación optimizada por tipo de alimento
Tu comida congelada está lista rápidamente con la descongelación del microondas. Después de seleccionar el tipo y el peso, el microondas calcula automáticamente el tiempo que tardará. A continuación, comienza a descongelar el plato manteniendo el sabor y la textura.



Programación sencilla, resultados esperados
Con nuestro temporizador fácil de programar, nunca más te pasarás de cocción. Introduce el tiempo de funcionamiento y el microondas se apaga automáticamente al finalizar. Si aún no está a tu gusto puedes añadir tiempo extra con solo pulsar un botón.

Programa automático, resultados impecables
Cocina al microondas sin resultados inesperados utilizando el programa automático. Fácil de activar, te permite elegir entre varias opciones y ajusta automáticamente el nivel de potencia para cocinar tu plato en el microondas del modo más fácil y sabroso posible.

- Mecanismo de apertura de la puerta: Pulsador de apertura
- Microondas
- Potencia de microondas:700 W
- Descongelación por peso
- Señal acústica fin de cocción
- Programas de cocción automática
- Display Lcd
- Mando de selección de potencia
- Programador electrónico
- Diámetro de plato giratorio y material:245 mm,Vidrio

Electrolux

Microondas de 700 W con función microondas

LMS2173EMX

Especificaciones de producto

Tipo instalación	Integrable
Color	Negro + INOX Antihuellas
Capacidad bruta (L)	17
Potencia micro (W)	700
Potencia grill (W)	sin grill
Niveles de potencia	5
Funciones de cocción	Microondas
Medidas hueco (mm)	380x560x300
Controles	Mando giratorio
Alto (mm)	388
Ancho (mm)	595
Fondo (mm)	312
Alto interior (mm)	174
Ancho interior (mm)	315
Fondo interior (mm)	294
Apertura de la puerta	Pulsador de apertura
Diámetro del plato (mm)	245
Material del plato	Vidrio
Plato giratorio retornable	No
Tipo de grill	No lleva
Seguridd niños	No
Prog de descongelación por peso	Programa estándar
Cavidad interior	Acero Inoxidable
Capacidad útil (L)	17
Voltaje (V):	230

Frecuencia (Hz)	50
Potencia (W)	1200
PNC	947 608 760
EAN	7332543673551
Código de producto	All Open
Altura del embalaje	480
Profundidad del embalaje	470
Anchura del embalaje	690
Peso bruto	15.5

PSGBMC220DE0000C

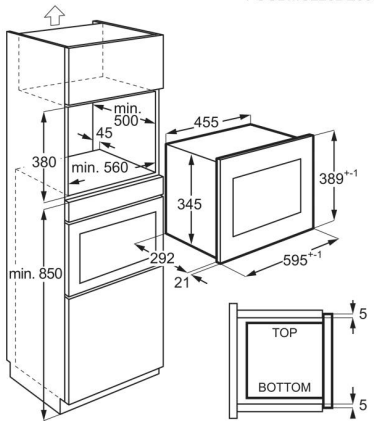

250212VMOB

