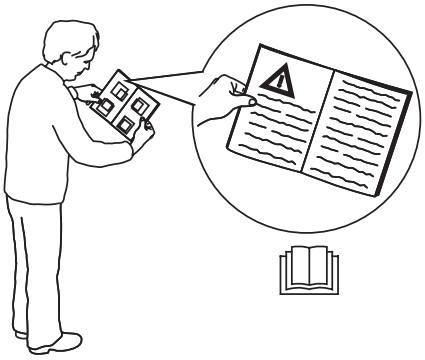

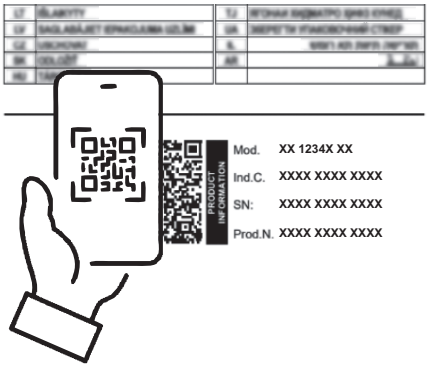
Mod. XX 1234X XX
Ind.C. XXXX XXXX XXXX
SN: XXXX XXXX XXXX
Prod.N. XXXX XXXX XXXX



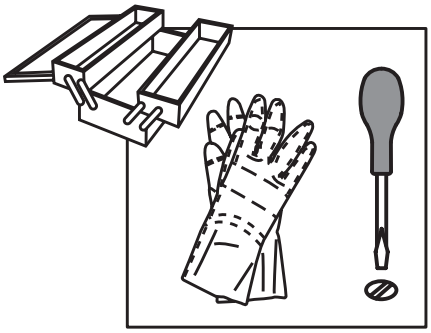

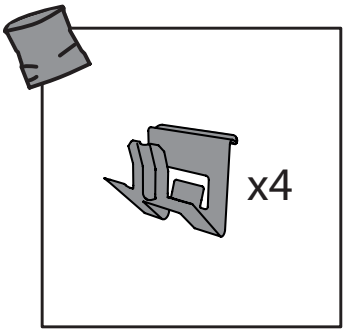
x4

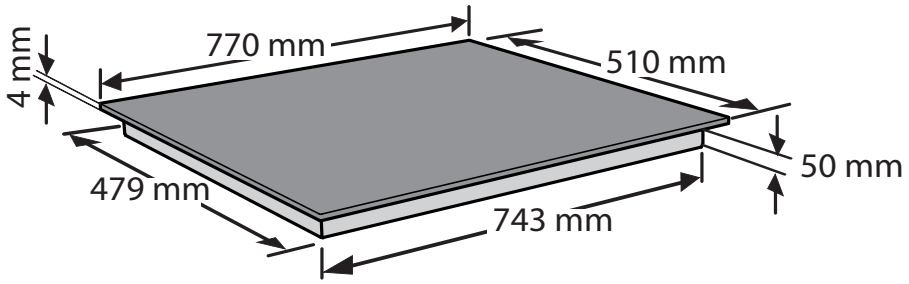
4 mm
770 mm
510 mm
50 mm
479 mm
743 mm

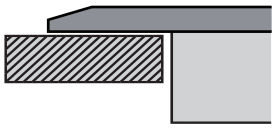

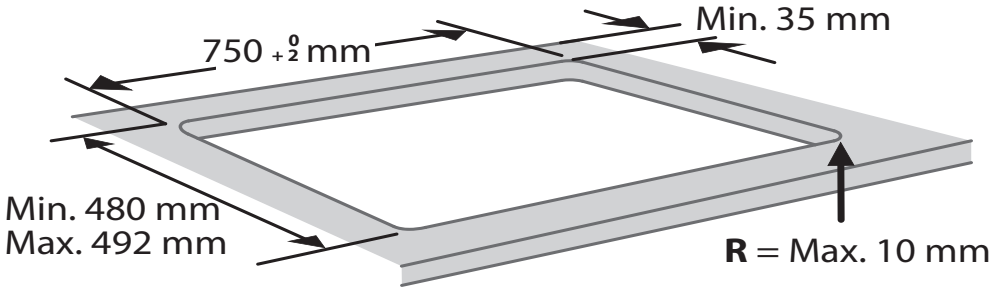
750 +2 0 mm
Min. 35 mm
Min. 480 mm
Max. 492 mm
R = Max. 10 mm

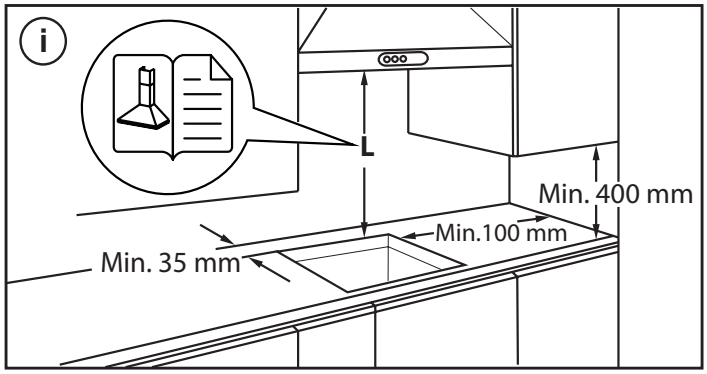
i
L
Min. 400 mm
Min.100 mm
Min. 35 mm

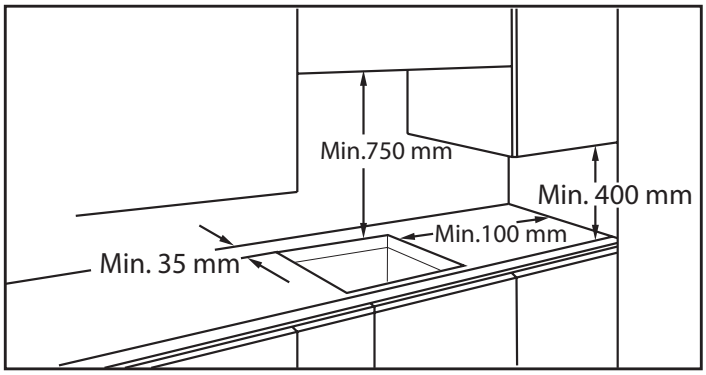
Min.750 mm
Min. 400 mm
Min.100 mm
Min. 35 mm

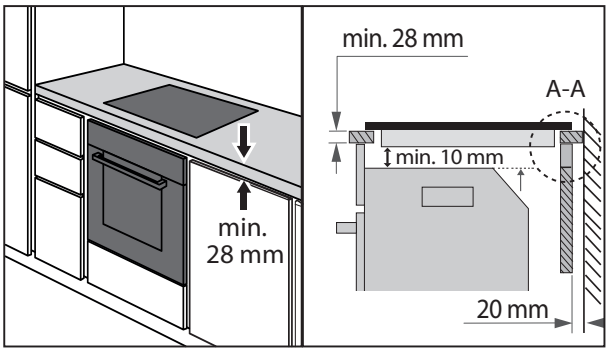

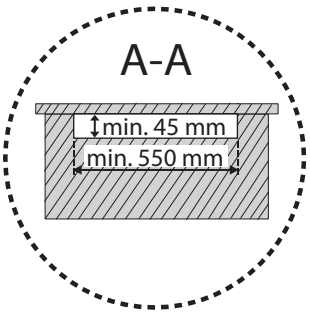

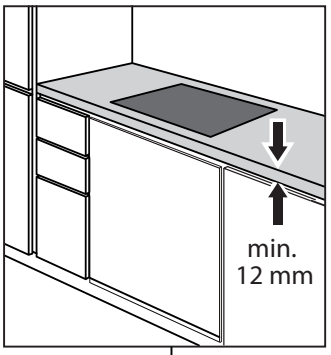

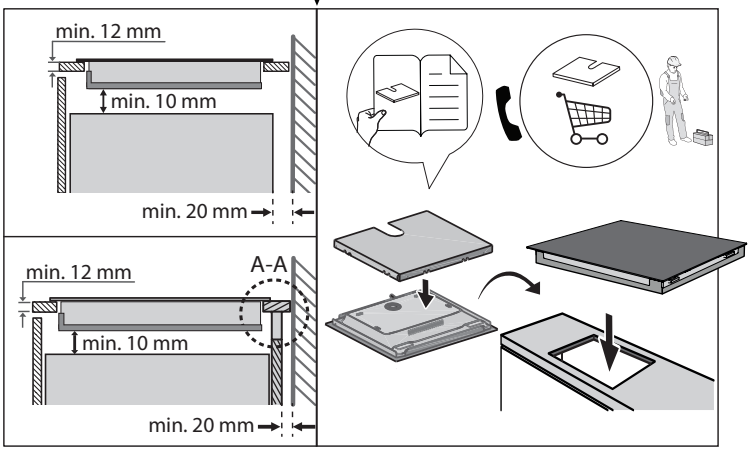

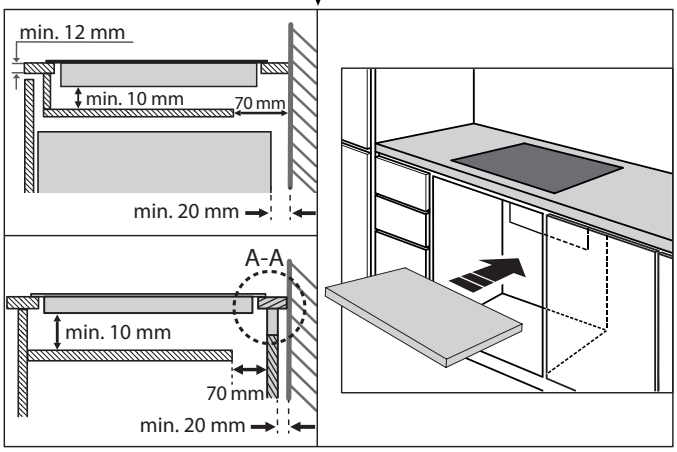

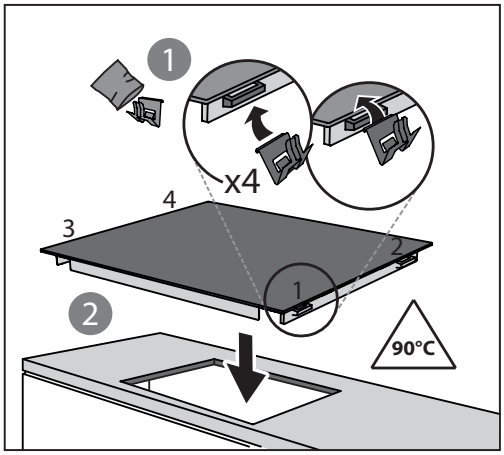

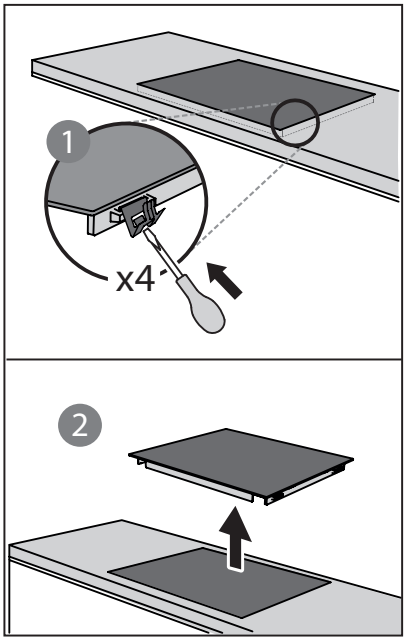

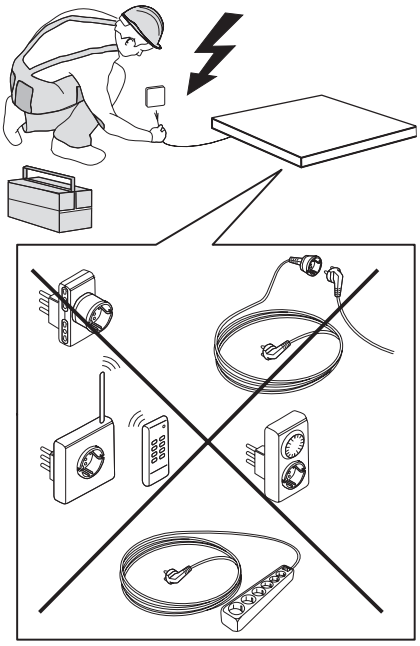



400020039686