LKR560000X



RO	Aragaz	Manual de utilizare	2
SR	Штедњак	Упутство за употребу	32

Electrolux

CUPRINS

1. INFORMAȚII PRIVIND SIGURANȚA..... 3
2. INSTRUCȚIUNI DE SIGURANȚĂ..... 5
3. INSTALAREA..... 8
4. DESCRIEREA PRODUSULUI..... 10
5. ÎNAINTE DE PRIMA UTILIZARE..... 11
6. PLITĂ - UTILIZAREA ZILNICĂ..... 11
7. PLITĂ - INFORMAȚII ȘI SFATURI..... 12
8. PLITĂ - ÎNGRIJIREA ȘI CURĂȚAREA..... 13
9. CUPTOR - UTILIZAREA ZILNICĂ 14
10. CUPTOR - FUNCȚIILE CEASULUI..... 16
11. CUPTOR - UTILIZAREA ACCESORIILOR..... 16
12. CUPTOR - INFORMAȚII ȘI SFATURI..... 16
13. CUPTOR - ÎNGRIJIREA ȘI CURĂȚAREA..... 25
14. DEPANARE..... 27
15. EFICIENȚĂ ENERGETICĂ..... 29
16. INFORMAȚII PRIVIND MEDIUL..... 31

NE GÂNDIM LA DVS

Vă mulțumim că ați achiziționat un aparat Electrolux. Ați ales un produs rezultat în urma a zeci de ani de experiență profesională și inovație. Ingenios și stilat, a fost conceput gândindu-vă la Dvs. Pentru ca să fiți asigurat că aveți toate cunoștințele necesare pentru obținerea unor rezultate extraordinare de fiecare dată când îl folosiți.
Bine ați venit la Electrolux.
Vizitați site-ul nostru pentru:



A găsi sfaturi privind utilizarea, broșuri, informații pentru depanare, service și reparații:
www.electrolux.com/support



A vă înregistra produsul pentru a beneficia de servicii mai bune:
www.registerelectrolux.com



A cumpăra accesorii, consumabile și piese de schimb originale pentru aparatul dvs.:
www.electrolux.com/shop

ASISTENȚĂ PENTRU CLIENȚI ȘI SERVICE

Utilizați întotdeauna piese de schimb originale.
Atunci când contactați Centrul nostru de service autorizat, asigurați-vă că aveți la dispoziție următoarele informații: Model, PNC, Număr de serie.
Informațiile pot fi găsite pe plăcuța cu date tehnice.

⚠ Avertisment / Atenție - Informații privind siguranța

ⓘ Informații și sfaturi generale

Informații privind mediul înconjurător

Ne rezervăm dreptul asupra efectuării de modificări.

1. ⚠ INFORMAȚII PRIVIND SIGURANȚA

Înainte de instalarea și de utilizarea aparatului, citiți cu atenție instrucțiunile furnizate. Producătorul nu este responsabil pentru nicio vătămare sau daună rezultată din instalarea sau utilizarea incorectă. Păstrați permanent instrucțiunile într-un loc sigur și accesibil pentru o consultare ulterioară.

1.1 Siguranța copiilor și a persoanelor vulnerabile

- Acest aparat poate fi utilizat de copiii cu vârsta mai mare de 8 ani, de persoanele cu capacități fizice, senzoriale sau mentale reduse sau de persoanele neexperimentate doar sub supraveghere sau după o scurtă instruire care să le ofere informațiile necesare despre utilizarea sigură a aparatului și să le permită să înțeleagă pericolele la care se expun. Copiii cu vârsta mai mică de 8 ani și persoanele cu dizabilități profunde și complexe nu trebuie lăsate să se apropie de aparat dacă nu sunt supravegheate permanent.
- Copiii trebuie supravegheați pentru a vă asigura că nu se joacă cu aparatul.
- Nu lăsați ambalajele la îndemâna copiilor și aruncați-le conform reglementărilor.
- AVERTISMENT: Nu lăsați copiii și animalele să se apropie de aparat când este în funcțiune sau când se răcește. Părțile accesibile devin fierbinți în timpul funcționării.
- Copiii nu vor realiza operațiunile de curățare sau de întreținere care revin utilizatorului aparatului fără a fi supravegheați.

1.2 Aspecte generale privind siguranța

- Doar o persoană calificată trebuie să instaleze acest aparat și să înlocuiască cablul.
- Acest aparat trebuie conectat la o sursă de curent cu un cablu de tip H05VV-F pentru a rezista la temperatura panoului din spate.

- Acest aparat este destinat utilizării la o altitudine maximă de 2000 m deasupra nivelului mării.
- Acest aparat nu este conceput pentru a fi utilizate pe nave, bărci sau ambarcațiuni.
- Nu instalați aparatul în spatele unei uși decorative pentru a evita supraîncălzirea.
- Nu instalați aparatul pe o platformă.
- Aparatul nu trebuie să fie pus în funcțiune cu ajutorul unui cronometru extern sau al unui sistem separat de telecomandă.
- AVERTISMENT: Gătirea neasistată la plită folosind grăsimi sau ulei poate fi periculoasă și poate provoca un incendiu.
- Nu folosiți niciodată apă pentru stingerea focului de gătire. Opriți aparatul și acoperiți flăcările cu o pătură ignifugă sau un capac.
- ATENȚIE: Procesul de gătire trebuie supravegheat. Un proces de gătire pe termen scurt trebuie supravegheat permanent.
- AVERTISMENT: Pericol de incendiu: Nu depozitați nimic pe suprafețele de gătit.
- Nu folosiți un aparat de curățat cu abur pentru a curăța aparatul.
- Nu folosiți substanțe abrazive dure sau raclete ascuțite de metal pentru a curăța ușa de sticlă sau sticla capacelor cu balama ale plitei deoarece acestea pot zgâria suprafața, ceea ce poate conduce la spargerea sticlei.
- Obiectele de metal, de ex. cuțitele, furculițele, lingurile și capacele nu trebuie puse pe suprafața plitei, deoarece se pot înfierbânta.
- Dacă suprafața ceramică / de sticlă este crăpată, opriți aparatul și deconectați-l de la sursa de alimentare. În cazul în care aparatul este conectat direct la sursa de alimentare folosind cutia de conexiuni, scoateți siguranța pentru a deconecta aparatul de la sursa de curent. În ambele cazuri, contactați Centrul de service autorizat.

- AVERTISMENT: Aparatul și piesele accesibile ale acestuia devin fierbinți pe durata utilizării. Aveți grijă să nu atingeți elementele de încălzire.
- Utilizați întotdeauna mănuși de cuptor pentru a scoate sau a pune în aparat vase sau accesorii.
- Întrerupeți alimentarea cu electricitate înainte de a efectua operațiile de întreținere.
- AVERTISMENT: Asigurați-vă că aparatul este oprit înainte de a înlocui becul pentru a evita o posibilă electrocutare.
- În cazul în care cablul de alimentare este deteriorat, acesta trebuie înlocuit de producător, de centrul de service autorizat al acestuia sau de persoane cu o calificare similară pentru a se evita electrocutarea.
- Aveți grijă când atingeți sertarul de depozitare. Se poate încinge.
- Mijloacele de deconectare trebuie incluse în cablajul fix în conformitate cu reglementările privind cablarea.
- AVERTISMENT: Folosiți doar opritoare realizate de producătorul aparatului de gătit sau indicate de producătorul aparatului în instrucțiunile de utilizare ca fiind adecvate sau opritoarele incluse în aparat. Utilizarea unor opritoare neadecvate poate produce accidente.

2. INSTRUCȚIUNI DE SIGURANȚĂ

2.1 Instalarea

AVERTISMENT!
Doar o persoană calificată trebuie să instaleze acest aparat.

- Îndepărtați toate ambalajele.
- Dacă aparatul este deteriorat, nu îl instalați sau utilizați.
- Urmați instrucțiunile de instalare furnizate împreună cu aparatul.
- Aveți întotdeauna grijă când mutați aparatul deoarece acesta este greu. Folosiți întotdeauna mănuși de protecție și încălțăminte închisă.
- Nu trageți aparatul de mâner.
- Cabinetul din bucătărie și spațiul disponibil trebuie să fie de dimensiuni adecvate.
- Respectați distanțele minime față de alte aparate și corpuri de mobilier.
- Instalați aparatul într-un loc sigur și adecvat care satisface cerințele privind instalarea.
- Componentele aparatului sunt sub tensiune. Încastrați aparatul în mobilier pentru a împiedica atingerea componentelor periculoase.
- Laturile aparatului trebuie să rămână lângă alte aparate sau unități cu aceeași înălțime.
- Nu așezați aparatul lângă o ușă sau sub o fereastră. Astfel, vasele fierbinți

de pe aparat nu vor cădea atunci când ușa sau fereastra va fi deschisă.
- Montați mijloace de stabilizare pentru a împiedica înclinarea aparatului. Consultați capitolul Instalarea.

2.2 Conexiunea electrică

AVERTISMENT!
Pericol de incendiu și electrocutare.

- Toate conexiunile electrice să fie realizate de un electrician calificat.
- Aparatul trebuie legat la o priză cu împământare.
- Asigurați-vă că parametrii de pe plăcuța cu date tehnice sunt compatibili cu valorile nominale ale sursei de alimentare.
- Utilizați întotdeauna o priză cu protecție (împământare) contra electrocutării, montată corect.
- Nu folosiți prize multiple și cabluri prelungitoare.
- Nu lăsați cablurile de alimentare electrică să atingă sau să se afle în apropierea ușii aparatului sau a nișei de sub aparat, în special atunci când acesta funcționează sau ușa este fierbinte.
- Protecția la electrocutare a pieselor aflate sub tensiune și izolate trebuie fixată astfel încât să nu permită scoaterea ei fără folosirea unor unelte.
- Introduceți ștecherul în priză numai după încheierea procedurii de instalare. Asigurați accesul la priză după instalare.
- Dacă priza de curent prezintă jocuri, nu conectați ștecherul.
- Nu trageți de cablul de alimentare pentru a scoate din priză aparatul. Trageți întotdeauna de ștecher.
- Folosiți doar dispozitive de izolare adecvate: întrerupătoare pentru protecția liniei, siguranțe (siguranțe înfiletabile scoase din suport), contactori și declanșatori la protecția de împământare.
- Instalația electrică trebuie să fie prevăzută cu un dispozitiv de izolare, care să vă permită să deconectați aparatul de la rețea la toți polii. Dispozitivul izolator trebuie să aibă o deschidere între contacte de cel puțin 3 mm.
- Închideți complet ușa aparatului înainte de a conecta ștecherul la priză.

2.3 Utilizarea

AVERTISMENT!
Risc de vătămare și arsuri.
Risc de electrocutare.

- Acest aparat este destinat exclusiv pentru uz casnic (la interior).
- Nu modificați specificațiile acestui aparat.
- Verificați dacă orificiile de ventilație nu sunt blocate.
- Nu lăsați aparatul nesupravegheat în timpul funcționării.
- Dezactivați aparatul după fiecare întrebuințare.
- Procedați cu atenție la deschiderea ușii aparatului atunci când aparatul este în funcțiune. Se poate degaja aer fierbinte.
- Nu acționați aparatul având mâinile umede sau când acesta este în contact cu apa.
- Nu utilizați aparatul ca suprafață de lucru sau ca loc de depozitare.

AVERTISMENT!
Pericol de incendiu și explozie

- Grăsimile și uleiul, când sunt încălzite, pot elibera vapori inflamabili. Nu apropiați flăcări sau obiecte încălzite de grăsimi și uleiuri când gătiți.
- Vaporii pe care uleiul foarte fierbinte îi eliberează pot să se aprindă spontan.
- Uleiul folosit, care conține resturi de mâncare, poate lua foc la temperaturi mai mici decât uleiul care este utilizat pentru prima dată.
- Produsele inflamabile sau obiectele umezite cu produse inflamabile nu trebuie introduse în aparat, nici puse alături sau deasupra acestuia.
- Nu lăsați scânteile sau flăcările deschise să intre în contact cu aparatul atunci când deschideți ușa.
- Deschideți ușa aparatului cu atenție. Utilizarea unor ingrediente cu conținut de alcool poate determina prezența aburilor de alcool în aer.

AVERTISMENT!
Pericol de deteriorare a aparatului.

- Pentru a preveni deteriorarea sau decolorarea emailului:
  - nu puneți vase sau alte obiecte în aparat direct pe baza acestuia.
  - nu puneți folie de aluminiu pe aparat sau direct pe baza cavității.
  - nu puneți apă direct în aparatul fierbinte.
  - nu țineți vase umede și alimente în interior după încheierea gătirii.
  - procedați cu atenție la demontarea sau instalarea accesoriilor.
- Decolorarea emailului sau a oțelului inoxidabil nu are niciun efect asupra funcționării aparatului.
- Folosiți o cratiță adâncă pentru prăjiturile însiropate. Sucurile de fructe lasă pete care pot fi permanente.
- Nu țineți vase de gătit fierbinți pe panoul de comandă.
- Aveți grijă să nu se evaporeze tot lichidul din vas.
- Procedați cu atenție pentru a nu lăsa obiecte sau vase să cadă pe aparat. Suprafața se poate deteriora.
- Nu activați zonele de gătit cu vase goale sau fără vase.
- Vasele realizate din fontă, aluminiu sau cu fundul deteriorat pot produce zgârieturi. Ridicați întotdeauna aceste obiecte când trebuie să le mutați pe suprafața de gătit.
- Acest aparat poate fi utilizat numai pentru gătire. Nu trebuie utilizat în alte scopuri, de exemplu pentru încălzirea camerei.

2.4 Întreținerea și curățarea

AVERTISMENT!
Pericol de rănire, incendiu sau de deteriorare a aparatului.

- Înainte de a realiza operații de întreținere, dezactivați aparatul. Scoateți ștecherul din priză.
- Verificați dacă aparatul s-a răcit. Există riscul de spargere a panourilor de sticlă.
- Înlocuiți imediat panourile de sticlă ale ușii dacă acestea sunt deteriorate. Contactați Centrul de service autorizat.
- Resturile de grăsimi sau de alimente din aparat pot duce la apariția unui incendiu.
- Curățați regulat aparatul pentru a preveni deteriorarea materialului de la suprafață.
- Curățați aparatul cu o lavetă moale, umedă. Utilizați numai detergenți neutri. Nu folosiți produse abrazive, bureți abrazivi, solvenți sau obiecte metalice.
- Dacă folosiți un spray pentru cuptor, respectați instrucțiunile de siguranță de pe ambalaj.
- Nu curățați emailul catalitic (dacă este cazul) cu nici un tip de detergent.

2.5 Iluminare interioară

AVERTISMENT!
Pericol de electrocutare.

- Referitor la becul (becurile) din acest produs și becurile de schimb vândute separat: Aceste becuri sunt concepute pentru a suporta situațiile fizice extreme din aparatele electrocasnice, cum ar fi cele de temperatură, vibrație, umiditate sau au rolul de a semnaliza informații privitoare la starea operațională a aparatului. Acestea nu sunt destinate utilizării în alte aplicații și nu sunt adecvate pentru iluminarea camerelor din locuință.
- Acest produs conține o sursă de lumină cu clasa de eficiență energetică G.
- Folosiți exclusiv becuri cu aceleași specificații.

2.6 Serviciul de asistență tehnică

- Pentru a repara aparatul contactați Centrul de service autorizat.
- Utilizați doar piese de schimb originale.

2.7 Eliminare

AVERTISMENT!
Pericol de vătămare sau sufocare.

- Contactați autoritatea locală pentru informații privind eliminarea aparatului.
- Deconectați aparatul de la sursa de alimentare electrică.
- Tăiați cablul de alimentare electrică chiar de lângă aparat și aruncați-l.
- Scoateți încuietoarea ușii pentru a nu permite copiilor sau animalelor de companie să rămână blocați în aparat.

3. INSTALAREA

AVERTISMENT!
Consultați capitolele privind siguranța.

3.1 Amplasarea aparatului

Puteți instala aparatul independent, cu dulapuri pe una sau ambele laturi și pe colț.

Pentru distanțele minime de instalare, consultați tabelul.

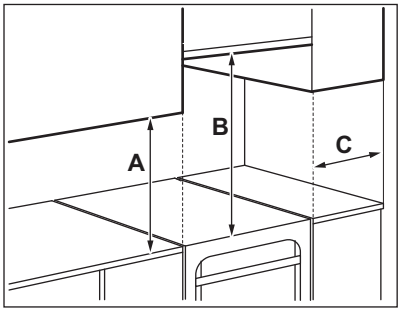

Distanțe minime

Dimensiuni	mm
A	400
B	650
C	150

3.2 Date tehnice

Tensiune	230 V
Frecvență	50 - 60 Hz
Clasa aparatului	1

Dimensiuni	mm
Înălțime	858
Lățime	500
Adâncime	600

3.3 Aducerea la nivel a aparatului

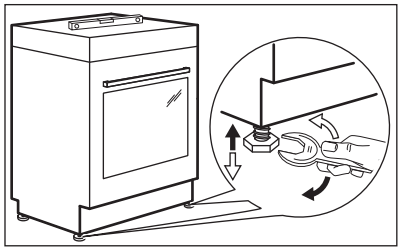

Pentru a aduce suprafața superioară a aparatului la același nivel cu celelalte suprafețe, utilizați picioarele din partea inferioară a aparatului.

3.4 Protecție anti-înclinare

Setați înălțimea și zona corectă pentru aparat înainte de a fixa protecția anti-înclinare.

ATENȚIE!
Asigurați-vă că ați montat protecția anti-înclinare la înălțimea corectă.

Verificați dacă suprafața din spatele aparatului este netedă.

Trebuie să montați protecția anti-înclinare. Dacă nu o montați, aparatul se poate înclina.

Aparatul dvs. are simbolul afișat în imagine (dacă este cazul) pentru a vă reaminti să montați protecția anti-înclinare.



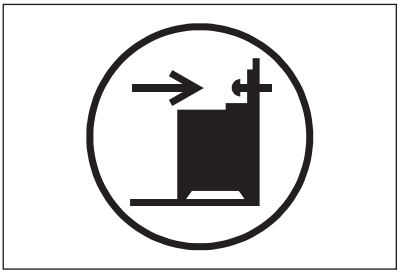

1. Montați protecția anti-înclinare cu 317 - 322 mm mai jos față de suprafața superioară a aparatului și la 80 - 85 mm față de latura aparatului în orificiul circular pe un colier. Fixați-l cu șuruburi în materialul solid sau folosiți un sistem de consolidare adecvat (perete).

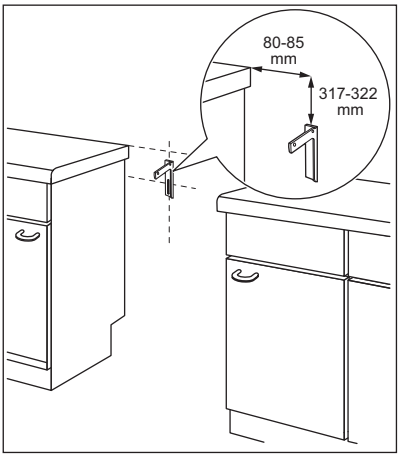

2. Orificiul se găsește pe partea stângă din spatele aparatului. Ridicați partea din față a aparatului și puneți-l în mijlocul spațiului dintre dulapuri. Dacă distanța dintre dulapurile de bucătărie este mai mare decât lățimea aparatului, trebuie să reglați distanțele laterale pentru a centra aparatul.

Dacă ați modificat dimensiunile aragazului, trebuie să aliniați corect dispozitivul anti-răsturnare.

ATENȚIE!
Dacă distanța dintre dulapurile de bucătărie este mai mare decât lățimea aparatului, trebuie să reglați distanțele laterale în funcție de centrul aparatului.

3.5 Instalația electrică

AVERTISMENT!
Producătorul nu este responsabil dacă nu respectați măsurile de siguranță descrise în capitolele privind Siguranța.

Acest aparat este livrat fără ștecăr sau cablu de alimentare electrică.

AVERTISMENT!
Înainte de a conecta cablul de alimentare la terminal, măsurați tensiunea dintre fazele rețelei locuinței. După aceea, consultați eticheta de conectare din spatele aparatului pentru a utiliza instalația electrică corectă. Urmarea acestor pași împiedică erorile de instalare și deteriorarea componentelor electrice ale aparatului.

Tipurile de cabluri aplicabile pentru diferite faze:

Fază	Dimensiune minimă cablu
1	3x6,0 mm²
3 cu neutru	5x1,5 mm²

AVERTISMENT!
Cablul de alimentare electrică nu trebuie să atingă partea aparatului hașurată în imaginea ilustrată.

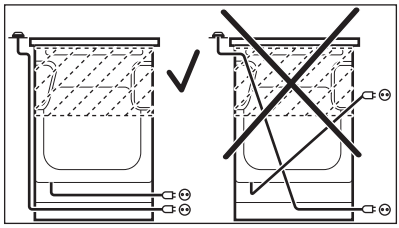

4. DESCRIEREA PRODUSULUI

4.1 Scurtă prezentare generală

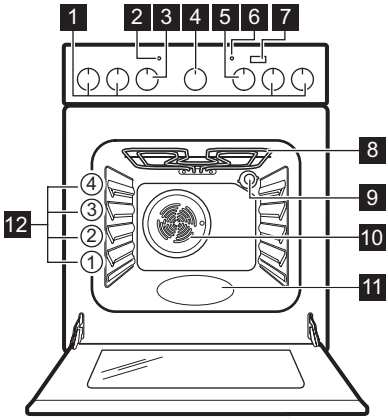

1. Butoane de selectare pentru plită
2. Indicator / simbol pentru temperatură
3. Buton de selectare pentru temperatură
4. Buton de selectare pentru Ceas avertizor
5. Buton de selectare pentru funcțiile cuptorului
6. Bec / simbol / indicator pentru plită
7. Buton Abur plus
8. Element încălzire
9. Bec
10. Ventilator
11. Adâncitură cavitate
12. Poziții rafturi

4.2 Aranjarea suprafeței de gătire

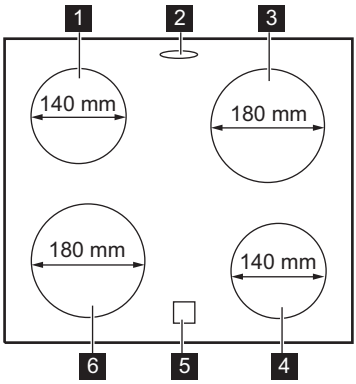

1. Zonă de gătit 1200 W
2. Orificiu pentru abur - numărul și poziționarea depinde de model
3. Zonă de gătit 1700 W
4. Zonă de gătit 1200 W
5. Indicator de căldură reziduală
6. Zonă de gătit 1700 W

4.3 Accesoriile

- **Raft de sârmă**
  Pentru veselă, forme pentru prăjituri, fripturi.
- **Tavă de gătit**
  Pentru prăjituri și fursecuri.
- **Sertar de depozitare**
  Sertarul de depozitare se află sub cavitatea cuptorului.

5. ÎNAINTE DE PRIMA UTILIZARE

5.1 Prima curățare

Scoateți toate accesoriile din cuptor.

Consultați capitolul „Îngrijirea și curățarea”.

Curățați cuptorul și accesoriile înainte de prima utilizare.
Puneți accesoriile înapoi în poziția lor inițială.

5.2 Preîncălzirea

Preîncălziți cuptorul gol înainte de a-l folosi prima dată.

Pentru funcția: PlusAbur consultați capitolul „Utilizarea zilnică”, „Activarea funcției: PlusAbur".

1. Setați funcția . Setați temperatura maximă.
2. Lăsați cuptorul să funcționeze timp de 1 oră.
3. Setați funcția . Setați temperatura maximă. Temperatura maximă pentru această funcție este de 210 °C.
4. Lăsați cuptorul să funcționeze timp de 15 minute.
5. Setați funcția , apăsați: Abur Plus . Setați temperatura maximă.
6. Lăsați cuptorul să funcționeze timp de 15 minute.
7. Opriți cuptorul și lăsați-l să se răcească.

Accesoriile pot deveni mai fierbinți decât de obicei. Cuptorul poate emite un miros și fum. Aerisiți bine încăperea.

6. PLITĂ - UTILIZAREA ZILNICĂ

AVERTISMENT!
Consultați capitolele privind siguranța.

6.1 Descrierea zonelor de gătit

Zonele de gătit sunt dotate cu termostat și funcționează intermitent (se opresc și repornesc) în funcție de nivelul de căldură ales.

6.2 Nivel de căldură

Simbo-luri	Funcție
0	Poziția oprit
1 - 6	Setări încălzire

Folosiți căldura reziduală pentru a reduce consumul de energie. Dezactivați zona de gătire cu aproximativ 5 - 10 minute înainte de finalizarea procesului de gătire.

Rotiți butonul de selectare pentru zona de gătire selectată la nivelul de căldură necesar.
Indicatorul de control al plitei se aprinde. Pentru a finaliza procesul de gătire, rotiți butonul în poziția oprit.

Dacă toate zonele de gătire sunt dezactivate, indicatorul de comandă al plitei se stinge.

6.3 Utilizarea zonei de gătit simple

Pentru a utiliza o zonă de gătit simplă, rotiți butonul respectiv la una din următoarele poziții: 1-9.

Pentru nivelurile de căldură 1-3, zona rămâne roșie pentru circa 2-3 secunde și apoi se dezactivează.

Zona funcționează la nivelul său maxim de putere după ce setați nivelul de căldură la 8 sau 9.

6.4 Indicator de căldură reziduală

AVERTISMENT!
Cât timp indicatorul este aprins, există riscul de arsuri din cauza căldurii reziduale.

Indicatorul apare când o zonă de gătit este fierbinte, însă acesta nu funcționează dacă alimentarea cu curent este întreruptă.

Este posibil să apară și indicatorul:
- pentru zonele de gătit învecinate chiar dacă nu le utilizați,
- când vasul fierbinte este pus pe zona de gătit rece,
- când plita este dezactivată, dar zona de gătit este încă fierbinte.

Indicatorul dispare când zona de gătit s-a răcit.

7. PLITĂ - INFORMAȚII ȘI SFATURI

AVERTISMENT!
Consultați capitolele privind siguranța.

7.1 Vase de gătit

Rezultatele gătirii depind de materialul de gătit

- **recomandat:** aluminiu, cupru
- **nerecomandat:** oțel inoxidabil, fontă, sticlă

Baza vasului trebuie să fie cât mai groasă și cât mai plată posibil.
Asigurați-vă că bazele vaselor sunt curate și uscate înainte de a le pune pe suprafața plitei.

Nu utilizați vase pe plita ceramică cu baza cu muchii sau margini ascuțite, de ex. vase din fontă. Acestea ar putea zgâria sau deteriora permanent suprafața plitei.

Vasele din oțel emailat sau cu fund din aluminiu sau cupru pot cauza modificarea culorii suprafeței vitroceramice.

Pentru a economisi energie și pentru a asigura funcționarea corectă a plitei, partea inferioară a vasului trebuie să aibă un diametru minim adecvat (cel puțin la fel ca și diametrul zonei).

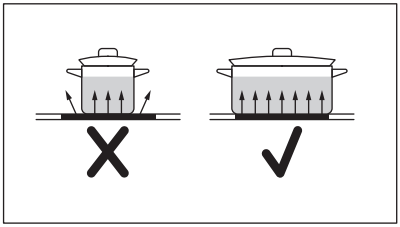

7.2 Exemple de aplicații de gătit

Nivel de căldură:	Aplicație:
1	Menținere la cald
2	Fierbere ușoară la foc mic
3	Fierbere înăbușită
4	Prăjire / rumenire
5	Încălzire până la punctul de fierbere
6	Încălzire până la punctul de fierbere / prăjire rapidă / prăjire în mult ulei

8. PLITĂ - ÎNGRIJIREA ȘI CURĂȚAREA

AVERTISMENT!
Consultați capitolele privind siguranța.

8.1 Informații cu caracter general

- Curățați plita după fiecare utilizare.
- Utilizați întotdeauna vase cu baza curată.
- Zgârieturile sau petele închise la culoare de pe suprafața plitei nu au niciun efect asupra funcționării plitei.
- Folosiți un agent de curățare special, adecvat pentru suprafața plitei.
- Folosiți o racletă specială pentru sticlă.

8.2 Curățarea plitei

- **Scoateți imediat:** plasticul topit, folia de plastic, zahărul și alimentele cu zahăr, în caz contrar mizeria poate deteriora plita. Aveți grijă să nu vă ardeți. Folosiți o racleta specială pe suprafața vitrată, la un unghi mare și îndepărtați resturile de pe suprafață.
- **Îndepărtați când plita s-a răcit suficient:** depuneri de calcar, pete de apă, pete de grăsime, decolorări metalice strălucitoare. Curățați plita cu o lavetă umedă și un detergent neabraziv. După curățare, ștergeți plita cu o lavetă moale.
- **Îndepărtați decolorarea metalică lucioasă:** folosiți un amestec de praf de copt și suc de lămâie sau oțet.

9. CUPTOR - UTILIZAREA ZILNICĂ

AVERTISMENT!
Consultați capitolele privind siguranța.

9.1 Pornirea și oprirea cuptorului

1. Rotiți butonul de selectare pentru funcțiile cuptorului pentru a selecta o funcție de gătit.
2. Rotiți butonul de selectare pentru temperatură pentru a alege temperatura.

Becul se aprinde atunci când cuptorul funcționează.

3. Opriți cuptorul, rotiți butoanele de selectare pentru funcțiile cuptorului și temperatură la poziția oprit.

9.2 Termostatul de siguranță

Funcționarea incorectă a cuptorului sau componentele defecte pot să cauzeze supraîncălzirea periculoasă. Pentru a preveni acest lucru, cuptorul are un termostat de siguranță care întrerupe alimentarea cu curent. În momentul în care temperatura scade, cuptorul pornește din nou în mod automat.

9.3 Funcțiile cuptorului

Simbol	Funcțiile cuptorului	Utilizare
0	Poziția oprit	Cuptorul este oprit.
	Becul cuptorului	Pentru a aprinde becul fără nicio funcție de gătit.
	PlusAbur	Pentru a adăuga umiditate în timpul gătitului. Pentru a obține culoarea adecvată și crusta crocantă în timpul coacerii. Pentru a oferi mai multă suculență în timpul reîncălzirii. Pentru conservarea fructelor sau legumelor.
	Gătire ușoară cu aer cald	Pentru prepararea de fripturi fragede și suculente sau pentru deshidratarea fructelor și legumelor.
	Încălzire jos	Pentru a coace prăjituri crocante la bază.
	Încălzire sus și jos	Pentru a coace și frige alimentele pe o singură poziție a raftului.
	Grill rapid	Pentru frigerea la grătar a alimentelor plate în cantități mari și pentru pâine prăjită.
	Gătire intensivă	Pentru a frige bucăți mari de carne sau pasăre cu os pe o poziție a raftului. Pentru gratinare și rumenire.

Simbol	Funcțiile cuptorului	Utilizare
	Gătire cu aer cald	Pentru a frige sau coace alimente cu aceeași temperatură de gătire pe mai mult de o poziție a raftului, fără transfer de aromă.
	Căldură umedă	Această funcție este concepută să economisească energia în timpul gătitului. Pentru instrucțiuni de gătire consultați capitolul „Informații și sfaturi”, Căldură umedă. Ușa cuptorului trebuie închisă pe durata gătirii, astfel încât funcția să nu fie întreruptă și să asigure funcționarea cuptorului cu cea mai ridicată eficiență energetică posibilă. Atunci când folosiți această funcție, temperatura din cavitate poate fi diferită de temperatura setată. Nivelul de căldură poate fi redus. Pentru recomandări generale privind economia de energie, consultați capitolul „Eficiența energetică”, Cuptor - Economisirea energiei. Această funcție a fost utilizată pentru a respecta clasa de eficiență energetică conform EN 60350-1.
	Aer cald cu ventilație	Pentru a coace pe maxim două poziții ale raftului simultan și pentru a deshidrata alimente. Setați temperatura cu 20 - 40 °C mai jos decât pentru Încălzire sus și jos.
	Decongelare	Pentru a decongela alimente (legume și fructe). Timpul necesar decongelării depinde de cantitatea și mărimea preparatelor congelate.

9.4 Activarea funcției: PlusAbur

Această funcție vă permite să îmbunătățiți umiditatea în timpul gătirii.



AVERTISMENT!
Pericol de arsuri și de deteriorare a aparatului.

Umiditatea eliberată poate provoca arsuri:

- Nu deschideți ușa aparatului atunci când folosiți funcția: PlusAbur.
- Deschideți cu grijă ușa aparatului după utilizarea funcției: PlusAbur.



Consultați capitolul „Informații și sfaturi”.

1. Deschideți ușa cuptorului.
2. Umpleți adâncitura cavității cu apă de la robinet.
   Capacitatea maximă a adânciturii cavității este de 250 ml.
   Umpleți cu apă adâncitura cavității doar atunci când cuptorul este rece.
3. Setați funcția: PlusAbur.
4. Apăsați butonul Abur plus.
   Butonul Abur plus funcționează doar cu funcția: PlusAbur.

Indicatorul se aprinde.

5. Pentru a selecta o temperatură rotiți butonul de selectare corespunzător.
6. Puneți alimentele în aparat și închideți ușa cuptorului.



ATENȚIE!
Nu reumpleți cu apă adâncitura cavității în timpul gătirii sau atunci când cuptorul este fierbinte.

7. Pentru a dezactiva aparatul, apăsați butonul Abur plus, rotiți butoanele de selectare pentru funcțiile și

temperatura cuptorului în poziția oprit.

Indicatorul butonului Abur plus se stinge.

8. Îndepărtați apa din adâncitura cavității.

AVERTISMENT!
Aparatul trebuie să fie rece înainte de a îndepărta restul de apă din adâncitura cavității.

10. CUPTOR - FUNCȚIILE CEASULUI

10.1 Ceasul avertizor

Se utilizează pentru a seta timpul pentru numărătoarea inversă.

Această funcție nu are nicio influență asupra funcționării aparatului.

1. Selectați o funcție a cuptorului și temperatura.
2. Rotiți la maxim butonul cronometrului, după care îl rotiți la intervalul de timp necesar.

După ce se scurge întreaga perioadă de timp, este emis un semnal sonor.

11. CUPTOR - UTILIZAREA ACCESORIILOR

AVERTISMENT!
Consultați capitolele privind siguranța.

11.1 Introduceți accesoriile

Raft sârmă:

Raftul de sârmă are o formă specială în spate care ajută la circularea căldurii.

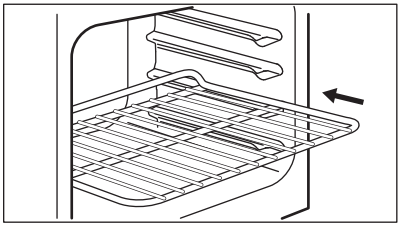

Puneți raftul pe poziția corectă a raftului. Asigurați-vă că nu atinge peretele din spate al cuptorului.

Tava:

Nu împingeți tava de gătit până în peretele din spate al cavității. Acest lucru previne circularea căldurii în jurul tăvii. Alimentele se pot arde, în special în partea din spate a tăvii.

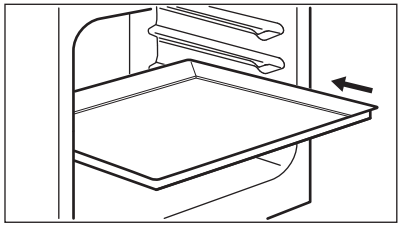

Puneți tava sau cratița adâncă pe poziția raftului. Asigurați-vă că nu atinge peretele din spate al cuptorului.

12. CUPTOR - INFORMAȚII ȘI SFATURI

AVERTISMENT!
Consultați capitolele privind siguranța.

Temperatura și duratele de coacere din tabele au rol consultativ. Acestea depind de rețete și de calitatea și cantitatea ingredientelor utilizate.

12.1 Informații cu caracter general

Aparatul are patru poziții pentru raft. Numărați pozițiile rafturilor din partea de jos a podelei aparatului.

Aparatul are un sistem special care produce o circulație naturală a aerului și o reciclare constantă a aburului. Cu acest sistem puteți găti într-un mediu cu aburi și puteți păstra preparatele moi în interior și crocante la exterior. Reduce la minimum durata de gătire și consumul de energie.

Umezeala poate produce condens în aparat sau pe panourile de sticlă ale ușii. Acest lucru este normal. Utilizatorul trebuie să se îndepărteze întotdeauna de aparat atunci când deschide ușa aparatului pe durata gătirii. Pentru a reduce condensul, lăsați aparatul să funcționeze timp de 10 minute înainte de gătire.

Curățați umezeala rămasă după fiecare utilizare a aparatului.

Nu puneți obiecte direct pe podeaua aparatului și nu puneți folie din aluminiu pe componente atunci când gătiți. În caz contrar este posibilă modificarea rezultatelor obținute și se poate cauza deteriorarea stratului de email.

12.2 Coacere

La prima coacere, folosiți temperatura mai mică.

Durata de coacere poate fi extinsă cu 10 – 15 minute în cazul în care coaceți prăjituri pe o poziție a raftului.

Prăjiturile și produsele de patiserie aflate la înălțimi diferite nu se rumenesc în mod egal. Nu este necesară modificarea temperaturii dacă rumenirea nu se face uniform. Diferențele se egalizează în timpul coacerii.

Tăvile din cuptor se pot strâmba în timpul coacerii. Atunci când tăvile s-au răcit, distorsiunile dispar.

12.3 Coacerea prăjiturilor

Nu deschideți ușa cuptorului înainte ca 3/4 din durata de coacere să fi trecut.

Dacă utilizați două tăvi de gătit în același timp, lăsați un nivel liber între ele.

12.4 Gătirea cărnii și a peștelui

Lăsați carnea aproximativ 15 minute înainte de a o tăia, astfel încât sucul să nu se prelingă afară.

Pentru a împiedica formarea de prea mult fum în cuptor pe durata frigerii, se recomandă adăugarea de puțină apă în cratița adâncă. Pentru a preveni condensarea fumului, adăugați apă de fiecare dată după ce se evaporă.

12.5 Durate de gătit

Duratele de gătit depind de tipul de alimente, de consistența și volumul lor.

La început, monitorizați performanța când gătiți. Găsiți cele mai bune setări (setarea căldurii, durata de gătit, etc.) pentru vasele, rețetele și cantitățile dvs. când utilizați acest aparat.

12.6 PlusAbur +

Înainte de preîncălzire, umpleți cu apă adâncitura cavității doar atunci când cuptorul este rece.

Consultați paragraful „Activarea funcției: PlusAbur"

Panificație

Aliment	Apă în adâncitura cavității (ml)	Temperatura (°C)	Durată (min)	Nivel raft	Accesorii
Pâine albă[1)]	100	180	35 - 40	2	Utilizați tava de gătit.

Aliment	Apă în adâncitura cavității (ml)	Temperatura (°C)	Durată (min)	Nivel raft	Accesorii
Chifle[1)]	100	200	20 - 25	2	Utilizați tava de gătit.
Pizza de casă[1)]	100	230	10 - 20	1	Utilizați tava de gătit.
Focaccia [1)]	100	190 - 210	20 - 25	1	Utilizați tava de gătit.
Fursecuri, pateuri, croasant[1)]	100	150 - 180	10 - 20	2	Utilizați tava de gătit.
Prăjitură cu prune, plăcintă cu mere, rulouri cu scorțișoară[1)]	100	180	20	2	Folosiți forma de tort.

1) Preîncălziți într-un cuptor gol timp de 5 minute înainte de gătire.

Gătitul alimentelor congelate

Aliment	Apă în adâncitura cavității (ml)	Temperatura (°C)	Durată (min)	Nivel raft	Accesorii
Pizza congelată[1)]	150	200 - 210	10 - 20	2	Folosiți raftul de sârmă.
Croasant congelat[1)]	150	160 - 170	25 - 30	2	Utilizați tava de gătit.

1) Preîncălziți într-un cuptor gol timp de 10 minute înainte de gătire.

Regenerarea alimentelor

Aliment	Apă în adâncitura cavității (ml)	Temperatura (°C)	Durată (min)	Nivel raft	Accesorii
Paine alba	100	110	15 - 25	2	Utilizați tava de gătit.
Chifle	100	110	10 - 20	2	Utilizați tava de gătit.
Pizza de casă	100	110	15 - 25	2	Utilizați tava de gătit.

Aliment	Apă în adâncitura cavității (ml)	Temperatura (°C)	Durată (min)	Nivel raft	Accesorii
Focaccia	100	110	10 - 20	2	Utilizați tava de gătit.
Legume	100	110	15 - 25	2	Utilizați tava de gătit.
Orez	100	110	15 - 25	2	Utilizați tava de gătit.
Paste	100	110	15 - 25	2	Utilizați tava de gătit.
Carne	100	110	15 - 25	2	Utilizați tava de gătit.

Frigerea

Aliment	Apă în adâncitura cavității (ml)	Temperatura (°C)	Durată (min)	Nivel raft	Accesorii
Friptura de porc	200	180	65 - 80	2	Folosiți raftul de sârmă plus tava de gătit.
Friptură de vită	200	200	50 - 60	2	Folosiți raftul de sârmă plus tava de gătit.
Pui	200	210	60 - 80	2	Folosiți raftul de sârmă plus tava de gătit.
Friptură de curcan	200	200	70 - 90	2	Folosiți raftul de sârmă plus tava de gătit.

12.7 Conservare +

AVERTISMENT!
Pericol de arsuri și de deteriorare a aparatului.

- Utilizați numai borcane din sticlă de aceleași dimensiuni, disponibile în comerț.
- Nu puneți mai mult de șase borcane de jumătate de litru în tava de gătit.
- Umpleți borcanele uniform, lăsând 1 cm pentru aer în partea de sus a fiecărui borcan. Puneți capacele peste borcane, fără a le închide ermetic.
- Borcanele nu trebuie să se atingă între ele.
- Turnați 1/2 de litru de apă în tava de gătit și 1/4 de litru de apă în adâncitura cavității pentru a asigura suficientă umiditate în cuptor.
- Selectați funcția PlusAbur și setați temperatura adecvată, conform tabelului de mai jos.
- Borcanele pot fi închise ermetic doar atunci când funcția este oprită.

Fructe moi

Aliment	Temperatura (°C)	Durată (min)	Nivel raft	Accesorii
Căpșune / Afine / Zmeură	160	25 - 30	1	Utilizați tava de gătit.

Fructe cu sâmbure

Aliment	Temperatura (°C)	Durată (min)	Nivel raft	Accesorii
Pere / Gutui / Prune	160	35 - 40	1	Utilizați tava de gătit.

Legume moi

Aliment	Temperatura (°C)	Durată (min)	Nivel raft	Accesorii
Dovlecei / Vinete / Ceapă / Roșii	160	30 - 35	1	Utilizați tava de gătit.

Legume murate

Aliment	Temperatura (°C)	Durată (min)	Nivel raft	Accesorii
Morcovi / Murături / Gulii / Țelină	160	35 - 45	1	Utilizați tava de gătit.

12.8 Gătire ușoară cu aer cald

Uscare

Aliment	Temperatura (°C)	Durată (h)	Nivel raft	
			1 poziție	2 poziții
Legume				
Fasole	60 - 70	7 - 9	2	1 / 3
Ardei tăiat	60 - 70	10 - 12	2	1 / 3
Legume pentru supă	60 - 70	9 - 11	2	1 / 3
Bucăți de ciuperci	50 - 60	13 - 15	2	1 / 3
Ierburi	40 - 50	3 - 5	2	1 / 3
Fructe				
Jumătăți de prune	60 - 70	11 - 13	2	1 / 3
Jumătăți de caise	60 - 70	9 - 11	2	1 / 3

Aliment	Temperatura (°C)	Durată (h)	Nivel raft	
			1 poziție	2 poziții
Felii de măr	60 - 70	6 - 8	2	1 / 3
Felii de pere	60 - 70	7 - 10	2	1 / 3

Gatire la temp. scazuta

Aliment	Cantitate (kg)	Frigere pe fiecare parte (min)	Temperatura (°C)	Nivel raft	Durată (min)
Vită					
File mediu	1.0 - 1.5	2	80 - 100	2	60 - 90
Friptură de vită mediu făcută	1.5 - 2.0	4	80 - 100	2	160 - 200
Vitel					
File rosé	1.0 - 1.5	2	80 - 100	2	50 - 90
Pulpă, într-o bucată	1.5 - 2.0	4	80 - 100	2	100 - 160
Friptură de vițel medie	1.5 - 2.0	4	80 - 100	2	100 - 160
Porc					
File rosé	1.0 - 1.5	2	80 - 100	2	60 - 100
Pulpă, într-o bucată	1.5 - 2.0	4	80 - 100	2	100 - 160
Friptură de porc medie	1.5 - 2.0	4	80 - 100	2	100 - 160

12.9 Încălzire sus și jos

Coacere

Aliment	Temperatura (°C)	Durată (min)	Nivel raft
Prăjitură plată	160 - 170	25 - 35	2
Plăcintă dospită cu mere	170 - 190	45 - 55	3
Tort de clătite	170 - 180	35 - 45	2
Prăjitură sfărâmicioasă	170 - 190	50 - 60	3
Prăjitură cu brânză	170 - 190	60 - 70	2
Pâine țărănească	190 - 210	50 - 60	2
Pandișpan românesc	165 - 175	35 - 45	2

Aliment	Temperatura (°C)	Durată (min)	Nivel raft
Pandișpan românesc - tradițional	165 - 175	35 - 45	2
Gogoși cu drojdie	180 - 200	15 - 25	2
Ruladă	150 - 170	15 - 25	2
Quiche Lorraine	215 - 225	45 - 55	2

Frigerea

Aliment	Temperatura (°C)	Durată (min)	Nivel raft
Pui, jumătate	210 - 230	35 - 50	2
Cotlet de porc	190 - 210	30 - 35	3
Pește, întreg	200 - 220	40 - 70	2

12.10 Grill rapid

Aliment	Temperatura (°C)	Durată (min)	Nivel raft
Pui, jumătate	230	50 - 60	2
Cotlet de porc	230	40 - 50	3
Bacon la grătar	250	17 - 25	2
Cârnați	250	20 - 30	2
Friptură de vită: mediu	230	25 - 35	2

12.11 Gătire intensivă

Aliment	Temperatura (°C)	Durată (min)	Nivel raft
Pui, jumătate	200	50 - 60	2
Pui	250	55 - 60	2
Aripioare de pui	230	30 - 40	2
Cotlet de porc	230	40 - 50	2
Friptură de vită: bine făcută	250	35 - 40	2

12.12 Gătire cu aer cald

Coacere

Aliment	Temperatura (°C)	Durată (min)	Nivel raft
Prăjitură cu drojdie umplută	150 - 160	20 - 30	2
Sandviș Victoria	170 - 190	30 - 40	2

Aliment	Temperatura (°C)	Durată (min)	Nivel raft
Aluat tartă cu mere	180 - 200	35 - 45	2
Prăjitură pentru Crăciun	150 - 160	40 - 50	2
Prăjitură Madeira	170 - 190	50 - 60	2
Bezele	110 - 120	30 - 40	2
Cartofi gratinati	180 - 200	40 - 50	2
Lasagne	170 - 190	30 - 50	2
Macaroane la cuptor	170 - 190	50 - 60	2
Pizza	190 - 200	25 - 35	2

Frigerea

Aliment	Temperatura (°C)	Durată (min)	Nivel raft
Pui, întreg	200 - 220	55 - 65	2
Friptură de porc	170 - 180	45 - 50	2

12.13 Căldură umedă

Aliment	Tempe-ratura (°C)	Durată (min)	Nivel raft	Accesorii
Pâine și pizza				
Chifle dulci	190	25 - 30	2	tavă de gătit sau cratiță adâncă
Chifle	200	40 - 45	2	tavă de gătit sau cratiță adâncă
Pizza congelată 350 g	190	25 - 35	2	raft sarma
Prăjituri în tavă de gătit				
Ruladă	180	20 - 30	2	tavă de gătit sau cratiță adâncă
Negresă	180	35 - 45	2	tavă de gătit sau cratiță adâncă
Prăjituri în formă				
Souffle	210	35 - 45	2	șase vase ceramice ramekin pe raft de sârmă
Blat de pandișpan	180	25 - 35	2	formă pentru aluat fraged pe raft de sârmă
Pandispan	150	35 - 45	2	formă de prăjituri pe raft de sârmă
Pește				
Pește în folie 300 g	180	25 - 35	2	tavă de gătit sau cratiță adâncă

Aliment	Tempe-ratura (°C)	Durată (min)	Nivel raft	Accesorii
Pește întreg 200 g	180	25 - 35	2	tavă de gătit sau cratiță adâncă
File de pește 300 g	180	30 - 40	2	tavă de pizza pe raft de sârmă
Carne				
Carne în folie 250 g	200	35 - 45	2	tavă de gătit sau cratiță adâncă
Frigărui de carne 500 g	200	30 - 40	2	tavă de gătit sau cratiță adâncă
Articole mici coapte				
Prăjituri	170	25 - 35	2	tavă de gătit sau cratiță adâncă
Macarons	170	40 - 50	2	tavă de gătit sau cratiță adâncă
Briose	180	30 - 40	2	tavă de gătit sau cratiță adâncă
Biscuiți sărați	160	25 - 35	2	tavă de gătit sau cratiță adâncă
Fursecuri	140	25 - 35	2	tavă de gătit sau cratiță adâncă
Mini tarte	170	20 - 30	2	tavă de gătit sau cratiță adâncă
Vegetarian				
Legume mixte în folie 400 g	200	20 - 30	2	tavă de gătit sau cratiță adâncă
Omletă	200	30 - 40	2	tavă de pizza pe raft de sârmă
Legume la tavă 700 g	190	25 - 35	2	tavă de gătit sau cratiță adâncă

12.14 Aer cald cu ventilație

Coacere

Aliment	Temperatura (°C)	Durată (min)	Nivel raft
Prăjitură plată	140 - 160	40 - 50	1 + 3
Gogoși cu drojdie	190 - 210	10 - 20	1 + 3
Bezele	100 - 120	55 - 65	1 + 3
Prăjitură cu unt	150 - 170	20 - 30	1 + 3
Pizza	200 - 220	35 - 45	1 + 3

12.15 Informații pentru institutele de testare

Aliment	Funcție	Tempe-ratură (°C)	Accesorii	Poziție raft	Timp (min)
Prăjituri mici (16 bucăți pe tavă)	Încălzire sus și jos	160	tavă de gătit	3	20 - 30
Prăjituri mici (16 bucăți pe tavă)	Gătire cu aer cald	150	tavă de gătit	3	20 - 30
Prăjituri mici (16 bucăți pe tavă)	Aer cald cu ventilație	160	tavă de gătit	1 + 3	30 - 40
Plăcintă cu mere (2 forme de Ø20 cm, setare diagonală)	Încălzire sus și jos	190	raft sârmă	1	65 - 75
Plăcintă cu mere (2 forme de Ø20 cm, setare diagonală)	Gătire cu aer cald	180	raft sârmă	2	70 - 80
Pandișpan fără grăsimi	Încălzire sus și jos	180	raft sârmă	2	20 - 30
Pandișpan fără grăsimi	Gătire cu aer cald	160	raft sârmă	2	25 - 35
Pandișpan fără grăsimi	Aer cald cu ventilație	170	raft sârmă	1 + 3	30 - 40
Biscuit pufos / Pati-serie	Încălzire sus și jos	140	tavă de gătit	3	15 - 30
Biscuit pufos / Pati-serie	Gătire cu aer cald	140	tavă de gătit	3	20 - 30
Biscuit pufos / Pati-serie	Aer cald cu ventilație	140	tavă de gătit	1 + 3	15 - 30
Pâine prăjită	Grill rapid	250	raft sârmă	3	5 - 10
Burger de vită[1)]	Gătire intensi-vă	250	raft de sârmă sau cratiță adâncă	3	15- 20 pe o parte; 10 - 15 pe cea-laltă par-te

[1)] Preîncălziți cuptorul timp de 10 minute.

13. CUPTOR - ÎNGRIJIREA ȘI CURĂȚAREA

AVERTISMENT!
Consultați capitolele privind siguranța.

13.1 Observații privind curățarea

Curățați partea din față a cuptorului cu o lavetă moale, apă caldă și agent de curățare slab.

Utilizați un agent de curățare dedicat pentru curățarea suprafețelor metalice.

Curățați interiorul cuptorului după fiecare utilizare. Acumularea de grăsimi sau de alte resturi alimentare poate provoca un incendiu.

Curățați toate accesoriile după fiecare utilizare și lăsați-le să se usuce. Folosiți o lavetă moale cu apă caldă și agent de curățare. Nu curățați accesoriile în mașina de spălat vase .

Curățați petele dificile cu un produs special de curățat cuptorul.

Nu curățați accesoriile anti-aderente folosind un agent de curățare abraziv sau obiecte cu muchii ascuțite.

13.2 Pentru cuptoarele din inox sau aluminiu

Curățați ușa cuptorului numai cu o lavetă sau burete umed. Uscați-o cu o lavetă moale.

A nu se folosi bureți din sârmă, acizi sau produse abrazive, deoarece pot deteriora suprafața cuptorului. Curățați panoul de comandă al cuptorului cu aceeași precauție.

13.3 Curățarea adânciturii cavității

Procedura de curățare îndepărtează reziduurile de calcar din adâncitura cavității după gătitul cu abur.

Vă recomandăm să rulați procedura de curățare după cel mult 5 -10 cicluri ale funcției: PlusAbur.

1. Puneți 250 ml de oțet alb în adâncitura cavității de la baza cuptorului.
   Folosiți un oțet de maxim 6%, fără ierburi aromatice.
2. Lăsați oțetul să dizolve reziduurile de calcar la temperatura mediului ambiant timp de 30 de minute.
3. Curățați cavitatea cu apă caldă și o lavetă moale.

13.4 Demontarea și instalarea panourilor de sticlă ale cuptorului

Puteți scoate panourile de sticlă de la interior pentru a le curăța. Numărul de panouri de sticlă diferă de la un model la altul.

AVERTISMENT!
Țineți ușa cuptorului ușor întredeschisă pe durata procesului de curățare. Când o deschideți complet, aceasta se poate închide accidental, cauzând daune potențiale.

AVERTISMENT!
Nu utilizați aparatul fără panourile din sticlă.

1. Deschideți ușa până când aceasta este la un unghi de aproximativ 30°. Ușa stă singură în poziție când este întredeschisă.

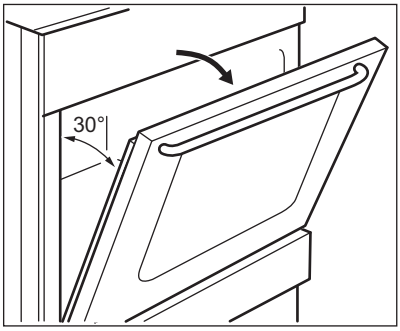

2. Apucați de ambele părți garnitura profilată a ușii (B) de pe partea superioară a ușii și împingeți-o către interior pentru a elibera cârligul.

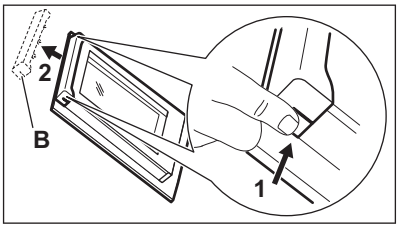

3. Trageți în afară de garnitura profilată a ușii pentru a o scoate.

AVERTISMENT!
Când scoateți panourile de sticlă, ușa cuptorului încearcă să se închidă.

4. Țineți de marginea superioară a panourilor de sticlă și scoateți-le unul câte unul.
5. Curățați panoul de sticlă cu apă caldă și săpun. Uscați cu grijă panoul de sticlă.

După terminarea procedurii de curățare, montați panourile de sticlă și ușa cuptorului. Urmați pașii de mai sus în ordine inversă. Mai întâi instalați panoul mai mic, apoi cel mare.

ATENȚIE!
Asigurați-vă că ați montat panoul intern de sticlă în locașurile adecvate.

13.5 Scoaterea sertarului

AVERTISMENT!
Nu păstrați în sertar obiecte inflamabile (precum materiale de curățat, pungi de plastic, mănuși pentru cuptor, hârtie, agenți de curățare). Când utilizați cuptorul, sertarul poate deveni fierbinte. Pericol de incendiu.

14. DEPANARE

AVERTISMENT!
Consultați capitolele privind siguranța.

Sertarul de sub cuptor poate fi scos pentru curățare.

1. Trageți sertarul în afară până când se oprește.

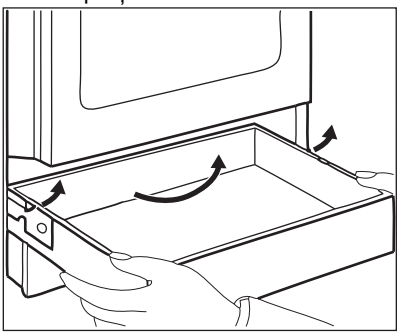

2. Ridicați ușor sertarul.
3. Trageți sertarul complet în afară.

Pentru a instala sertarul, efectuați pașii de mai sus în ordinea inversă.

13.6 Înlocuirea becului

AVERTISMENT!
Pericol de electrocutare.
Becul poate fi fierbinte.

1. Opriți cuptorul. Așteptați până când cuptorul este rece.
2. Deconectați cuptorul de la sursa de alimentare electrică.
3. Puneți o lavetă pe fundul cavității.

Becul din spate

1. Rotiți capacul din sticlă al becului și scoateți-l.
2. Curățați capacul de sticlă.
3. Înlocuiți becul cu un bec adecvat rezistent la o căldură de 300°C.
4. Montați capacul de sticlă.

14.1 Ce trebuie făcut dacă...

Problemă	Cauză posibilă	Soluție
Nu puteți activa aparatul.	Aparatul nu este conectat la o sursă electrică sau este conectat incorect.	Verificați dacă aparatul este conectat corect la priza electrică.
	Siguranța este arsă.	Verificați dacă siguranța este cauza defecțiunii. Dacă siguranțele se ard în mod repetat, adresați-vă unui electrician calificat.
Plita nu poate fi pornită sau utilizată.	Siguranța este arsă.	Activați plita din nou și setați nivelul de căldură în mai puțin de 10 secunde.
Indicatorul căldurii reziduale nu se aprinde.	Zona nu este fierbinte pentru că a fost utilizată numai o scurtă perioadă de timp.	Dacă zona a funcționat suficient de mult pentru a fi fierbinte, contactați un Centru de service autorizat.
Cuptorul nu se încălzește.	Cuptorul este oprit.	Activați cuptorul.
	Nu au fost efectuate setările necesare.	Verificați dacă setările sunt corecte.
Becul nu funcționează.	Becul este defect.	Înlocuiți becul.
Aburul și condensul se depun pe alimente și în cavitatea cuptorului.	Ați lăsat vasul cu mâncare prea mult timp în cuptor.	Nu lăsați vasele cu mâncare în cuptor mai mult de 15 - 20 minute după terminarea procesului de gătit.
Gătirea alimentelor durează prea mult sau prea puțin.	Temperatura este prea scăzută sau prea ridicată.	Reglați temperatura dacă este necesar. Urmați sfaturile din manualul utilizatorului.
Nu există performanțe bune la gătire atunci când folosiți funcția: PlusAbur.	Nu ați activat funcția PlusAbur.	Consultați paragraful „Activarea funcției: PlusAbur".
	Nu ați umplut cu apă adâncitura cavității.	Consultați paragraful „Activarea funcției: PlusAbur".
	Nu ați activat corect funcția PlusAbur de la butonul Abur plus.	Consultați paragraful „Activarea funcției: PlusAbur".
Doriți să activați funcția Gătire ușoară cu aer cald, însă indicatorul butonului Abur plus este aprins.	Funcția PlusAbur este în desfășurare.	Apăsați butonul Abur plus pentru a opri funcția PlusAbur.

Problemă	Cauză posibilă	Soluție
Apa din adâncitura cavității nu fierbe.	Temperatura este prea mică.	Setați temperatura la cel puțin 110 °C. Consultați capitolul „Informații și sfaturi”.
Apa se scurge din adâncitura cavității.	Este prea multă apă în adâncitura cavității.	Dezactivați cuptorul și lăsați-l să se răcească. Ștergeți apa cu o lavetă sau un burete. Adăugați cantitatea corectă de apă în adâncitura cavității. Consultați procedura specifică.

14.2 Date pentru service

Dacă nu puteți găsi singur o soluție, adresați-vă comerciantului sau unui Centru de service autorizat.

Datele necesare centrului de service se găsesc pe plăcuța cu date tehnice.

Aceasta este amplasată pe cadrul frontal din interiorul cuptorului. Nu scoateți plăcuța cu date tehnice din interiorul cuptorului.

Vă recomandăm să notați datele aici:	
Model (MOD.)	.....
Codul numeric al produsului (PNC)	.....
Numărul de serie (S.N.)	.....

15. EFICIENȚĂ ENERGETICĂ

15.1 Informații despre produs în conformitate cu UE 66/2014

Identificarea modelului	LKR560000X	
Tipul plitei	Plită în interiorul aragazului autonom	
Numărul zonelor de gătire	4	
Tehnologie de încălzire	Arzător radiant	
Diametrul zonelor de gătire circulare (Ø)	Stânga spate Dreapta spate Dreapta față Stânga față	14,0 cm 18,0 cm 14,0 cm 18,0 cm

Consumul de energie pe fiecare zonă de gătire (EC electric cooking)	Stânga spate Dreapta spate Dreapta față Stânga față	180,3 Wh/kg 179,4 Wh/kg 180,3 Wh/kg 179,4 Wh/kg
Consumul de energie al plitei (EC electric hob)		179,9 Wh/kg

EN 60350-2 - Aparate de gătit electrocasnice - Partea 2: Plite - Metode pentru măsurarea performanței

15.2 Plită - Economisirea energiei

Puteți economisi energia în timpul gătitului zilnic dacă respectați recomandările de mai jos.

- Atunci când încălziți apă, folosiți doar cantitatea necesară.
- Dacă este posibil, puneți întotdeauna capace pe vase.
- Înainte de a activa zona de gătit, puneți un vas pe aceasta.
- Baza vasului trebuie să aibă același diametru cu zona de gătit.
- Puneți vase mici pe zone de gătit mici.
- Puneți vasul direct pe centrul zonei de gătit.
- Pentru a păstra alimentele calde sau a le topi folosiți căldura reziduală.

15.3 Informații despre produs pentru cuptoare și Fișa cu informații despre produs*

Numele furnizorului	Electrolux
Identificarea modelului	LKR560000X 943005311
Indexul de eficiență energetică	94.9
Clasa de eficiență energetică	A
Consumul de energie cu o încărcătură standard, modul convențional	0,84 kWh/ciclu
Consumul de energie cu o încărcătură standard, modul de ventilație	0,74 kWh/ciclu
Numărul de incinte	1
Sursa de căldură	Energie electrică
Volum	54 l
Tipul cuptorului	Cuptor în interiorul unui aragaz autonom
Masă	42.0 kg

* Pentru Uniunea Europeană conform cu Reglementările UE 65/2014 și 66/2014.
Pentru Republica Belarus conform cu STB 2478-2017, Anexa G; STB 2477-2017, Anexele A și B.
Pentru Ucraina conform cu 568/32020.

Clasa de eficiență energetică nu se aplică pentru Rusia.

EN 60350-1 - Aparate de gătit electrocasnice - Partea 1: Game, cuptoare, cuptoare cu abur și grătare - Metode de măsurare a performanței.

15.4 Cuptor - Economisirea energiei



Cuptorul dispune de unele funcții care vă ajută la economisirea energiei în timpul procesului zilnic de gătire.

Asigurați-vă că ușa cuptorului este închisă în timpul funcționării cuptorului. Nu deschideți ușa cuptorului prea des în timpul gătirii. Mențineți curată garnitura ușii și asigurați-vă că este bine fixată în poziție.

Folosiți vase din metal pentru a îmbunătăți economia de energie.

Când este posibil, nu preîncălziți cuptorul înainte de a găti.

Faceți pauze cât mai mici între două coaceri atunci când pregătiți câteva preparate simultan.

Gătitul cu ventilator
Atunci când este posibil, folosiți funcțiile de gătit cu ventilator pentru a economisi energie.

Căldura reziduală
Când durata gătirii este mai mare de 30 de min, reduceți temperatura cuptorului cu cel puțin 3 - 10 min înainte de a termina gătitul. Căldura reziduală din interiorul cuptorului va continua să gătească.

Folosiți căldura reziduală pentru a încălzi alte preparate.

Menținerea caldă a alimentelor
Alegeți setarea pentru cea mai mică temperatură posibilă pentru a folosi căldura reziduală și menține o mâncare caldă.

Căldură umedă
Funcție concepută să economisească energia în timpul gătirii. Pentru detalii suplimentare, consultați capitolul „Cuptor - Utilizarea zilnică”, Funcțiile cuptorului.

16. INFORMAȚII PRIVIND MEDIUL

Reciclați materialele marcate cu simbolul ♺. Pentru a recicla ambalajele, acestea trebuie puse în containerele corespunzătoare. Ajutați la protejarea mediului și a sănătății umane și la reciclarea deșeurilor din aparatele electrice și electrocasnice. Nu aruncați aparatele marcate cu acest simbol  împreună cu deșeurile menajere. Returnați produsul la centrul local de reciclare sau contactați administrația orașului dvs.

Electrolux Appliances AB - Contact Address: Al. Powstańców Śląskich 26, 30-570 Kraków, Poland

САДРЖАЈ

1. ИНФОРМАЦИЈЕ О БЕЗБЕДНОСТИ..... 33
2. БЕЗБЕДНОСНА УПУТСТВА.....35
3. ИНСТАЛАЦИЈА..... 38
4. ОПИС ПРОИЗВОДА.....41
5. ПРЕ ПРВЕ УПОТРЕБЕ..... 41
6. ПЛОЧА ЗА КУВАЊЕ – СВАКОДНЕВНА УПОТРЕБА.....42
7. ПЛОЧА ЗА КУВАЊЕ - КОРИСНИ САВЕТИ.....43
8. ПЛОЧА ЗА КУВАЊЕ – ОДРЖАВАЊЕ И ЧИШЋЕЊЕ.....44
9. РЕРНА – СВАКОДНЕВНА УПОТРЕБА 44
10. РЕРНА – ФУНКЦИЈЕ САТА..... 46
11. РЕРНА – КОРИШЋЕЊЕ ПРИБОРА.....46
12. РЕРНА - КОРИСНИ САВЕТИ..... 47
13. РЕРНА – НЕГА И ЧИШЋЕЊЕ.....57
14. РЕШАВАЊЕ ПРОБЛЕМА..... 59
15. ЕНЕРГЕТСКА ЕФИКАСНОСТ..... 61
16. ЕКОЛОШКА ПИТАЊА.....63

МИСЛИМО НА ВАС

Хвала што сте купили Electrolux уређај. Изабрали сте производ који са собом доноси деценије стручног рада и иновација. Генијалан је, елегантан и осмишљен имајући у виду ваше потребе. Будите уверени да ћете при сваком коришћењу добити изванредне резултате.
Добро дошли у Electrolux.
Посетите наш сајт да:

Прибавите савете за коришћење, брошуре и информације за решавање проблема, сервис и поправку:
www.electrolux.com/support

Региструјте производ ради боље услуге:
www.registerelectrolux.com

Купите прибор, потрошни материјал и оригиналне резервне делове за свој уређај:
www.electrolux.com/shop

КОРИСНИЧКА ПОДРШКА И СЕРВИС

Увек користите оригиналне резервне делове.
Када контактирате овлашћени сервисни центар, водите рачуна да код себе имате следеће податке: Модел, број производа, серијски број.
Подаци могу да се пронађу на плочици са техничким карактеристикама.

⚠ Упозорење/опрез – информације о безбедности

ⓘ Опште информације и савети

Информације о животној средини

Задржано право измена.

1. ⚠ ИНФОРМАЦИЈЕ О БЕЗБЕДНОСТИ

Пре инсталације и коришћења уређаја, пажљиво прочитајте приложено упутство. Произвођач није одговоран за било какве повреде или штету које су резултат неисправне инсталације или употребе. Чувајте упутство за употребу на безбедном и приступачном месту за будуће коришћење.

1.1 Безбедност деце и осетљивих особа

- Овај уређај могу да користе деца старија од 8 година и особе са смањеним физичким, чулним или менталним способностима, као и особе којима недостају искуство и знање, уколико им се обезбеди надзор или им се дају упутства у вези са употребом уређаја на безбедан начин и уколико схватају могуће опасности. Децу млађа од 8 година, као и особе са веома тешким и сложеним инвалидитетом, треба држати даље од уређаја, осим ако су под сталним надзором.
- Децу треба контролисати како се не би играла са уређајем.
- Држите сву амбалажу даље од деце и одложите је на одговарајући начин.
- УПОЗОРЕЊЕ: Постарајте се да деца и кућни љубимци не буду близу уређаја док уређај ради или се расхлађује. Доступни делови постају врели током употребе.
- Деца не смеју да обављају чишћење и корисничко одржавање уређаја без надзора.

1.2 Опште мере безбедности

- Само овлашћена особа може да инсталира овај уређај и замени кабл.
- Уређај мора да се прикључи на напајање преко кабла типа H05VV-F који може да издржи температуру задње плоче.

- Предвиђено је да се овај уређај користи до 2000 метара надморске висине.
- Овај уређај није предвиђен за коришћење на бродовима, чамцима или пловилима.
- Не инсталирајте уређај иза украсних врата како би се избегло прегревање.
- Немојте инсталирати уређај на платформу.
- Уређајем немојте управљати помоћу спољашњег тајмера или засебног система даљинског управљања.
- УПОЗОРЕЊЕ: Опасно је остављати храну на грејној плочи да се пржи на масти или уљу без надзора, јер може доћи до пожара.
- Никада немојте водом гасити пожар током кувања. Искључите уређај, а затим прекријте пламен, нпр. противпожарним ћебетом или поклопцем.
- ОПРЕЗ: Процес кувања мора да се надгледа. Краткотрајан процес кувања мора да се надгледа непрекидно.
- УПОЗОРЕЊЕ: Опасност од пожара: Немојте одлагати предмете на површине за кување.
- Немојте користити парочистач за чишћење уређаја.
- Немојте користити груба абразивна средства за чишћење или оштре металне сунђере за чишћење стаклених врата или стакла код шарки поклопца плоче за кување јер они могу изгребати површину због чега може доћи до распрскавања стакла.
- Предмете од метала, попут ножева, виљушки, кашика и поклопаца, не треба стављати на грејну површину јер могу постати врели.
- Уколико стаклено керамичка површина / стаклена површина напукне, искључите уређај и извадите кабл за напајање из зидне утичнице. У случају да је уређај прикључен на мрежу директно преко разводне кутије, извадите осигурач да бисте искључили уређај из напајања. У оба случаја, обратите се овлашћеном сервисном центру.

- УПОЗОРЕЊЕ: Уређај и његови доступни делови могу бити врели током коришћења. Треба бити пажљив како би се избегло додиривање грејних елемената.
- Када вадите прибор или посуђе из рерне или их стављате у рерну, увек носите заштитне рукавице.
- Пре одржавања, прекините напајање електричном енергијом.
- УПОЗОРЕЊЕ: Уверите се да је уређај искључен пре него што замените сијалицу како бисте избегли могућност да дође до електричног шока.
- Уколико је кабл за напајање оштећен, њега мора да замени произвођач, одговарајући овлашћени сервисни центар или лица сличне квалификације, како би се избегла електрична опасност.
- Будите пажљиви када додирујете фиоку за одлагање. Може бити врела.
- Механизам искључења треба да буде уграђен у фиксну електричну мрежу у складу с правилима о електричним мрежама.
- УПОЗОРЕЊЕ: Користите само штитнике за плочу за кување дизајниране од стране произвођача уређаја за кување или оне коју су од стране произвођача уређаја у упутствима за употребу наведени као погодни или штитнике за плочу за кување који су инкорпорирани у уређају. Коришћење неодговарајућих штитника за плочу за кување може изазвати несреће.

2. БЕЗБЕДНОСНА УПУТСТВА

2.1 Инсталирање

УПОЗОРЕЊЕ!
Само квалификована особа може да инсталира овај уређај.

- Уклоните комплетну амбалажу.
- Немојте да инсталирате или користите оштећен уређај.
- Придржавајте се упутстава за монтирање које сте добили уз уређај.
- Увек водите рачуна приликом померања уређаја зато што је тежак. Увек користите заштитне рукавице и затворену обућу.
- Не вуците уређај за ручицу.
- Кухињски део и удубљење морају да имају одговарајуће димензије.

- Неопходно је придржавати се минималног растојања од других уређаја и кухињских елемената.
- Инсталирајте уређај на сигурно и прикладно место које испуњава захтеве за инсталацију.
- Неки делови уређаја су под напоном. Заградите уређај намештајем како бисте спречили додиривање опасних делова.
- Стране уређаја морају бити поред уређаја или јединица исте висине.
- Немојте монтирати уређај поред врата или испод прозора. Овим се спречава да врело посуђе за кување падне са уређаја када се отворе врата или прозор.
- Обавезно поставите помагало за стабилизовање како се уређај не би преврнуо. Погледајте одељак „Инсталација“.

2.2 Прикључивање струје

УПОЗОРЕЊЕ!
Ризик од пожара и струјног удара.

- Сва прикључивања струје треба да обави квалификован електричар.
- Уређај мора да буде уземљен.
- Уверите се да су параметри на плочици са техничким карактеристикама компатибилни са одговарајућим параметрима електричне мреже за напајање.
- Увек користите прописно уграђену утичницу са заштитом од струјног удара.
- Немојте да користите адаптере са више утичница и продужне каблове.
- Не дозволите да кабл за напајање додирује или дође близу вратима уређаја или ниши испод уређаја, нарочито када уређај ради или када су врата врела.
- Заштита од удара делова под напоном и изолованих делова мора да се причврсти тако да не може да се уклони без алата.
- Прикључите главни кабл за напајање на зидну утичницу тек на крају инсталације. Водите рачуна да постоји приступ мрежном утикачу након инсталације.
- Ако је зидна утичница лабава, немојте да прикључујете мрежни утикач.
- Не вуците кабл за напајање како бисте искључили уређај. Кабл искључите тако што ћете извући утикач из утичнице.
- Користите само исправне раставне прекидаче: заштитне прекидаче, осигураче (осигураче са навојем треба скинути са носача), аутоматске заштитне прекидаче и контакторе.
- У електричној инсталацији мора постојати раставни прекидач који вам омогућава да искључите све фазе напајања уређаја. Размак између контаката на раставном прекидачу мора да износи најмање 3 mm.
- Потпуно затворите врата на уређају пре него што повежете мрежни утикач у зидну утичницу.

2.3 Употреба

УПОЗОРЕЊЕ!
Ризик од повреда и опекотина.
Ризик од струјног удара.

- Овај уређај је намењен само за кућну употребу (у затвореном простору).
- Немојте да мењате спецификацију овог уређаја.
- Водите рачуна да отвори за вентилацију не буду запушени.
- Не остављајте уређај без надзора током рада.
- Уређај треба искључити након сваке употребе.
- Будите опрезни кад отварате врата уређаја док он ради. Може се десити да изађе врео ваздух.
- Немојте руковати уређајем када су вам мокре руке или када је он у контакту са водом.
- Немојте користити уређај као радну површину или простор за одлагање.

УПОЗОРЕЊЕ!
Ризик од пожара и експлозије

- Масти и уље када се загрејају могу да ослободе запаљива испарења. Држите пламенове или загрејане предмете даље од масти и уља када кувате са њима.
- Испарења која ослобађају веома врела уља могу да изазову спонтано сагоревање.
- Употребљено уље, које може да садржи остатке хране, може да се запали на нижој температури него уље које се користи по први пут.
- Запаљиве материје или предмете натопљене запаљивим материјама немојте стављати унутар и поред уређаја или на њега.
- Варнице или отворени пламен не смеју да буду у близини уређаја када отварате врата.
- Пажљиво отворите врата уређаја. Коришћење састојака који садрже алкохол може довести до испаравања алкохола и мешања са ваздухом.

УПОЗОРЕЊЕ!
Постоји ризик од оштећења уређаја.

- Да бисте спречили оштећење или губитак боје на емајлираним површинама:
  - Немојте стављати посуђе из рерне или друге предмете у уређају директно на дно.
  - Не стављајте алуминијумску фолију на уређај или директно на дно унутрашњости уређаја.
  - Немојте сипати воду директно у врућ уређај.
  - Немојте држати у уређају влажно посуђе и храну након завршетка кувања.
  - Будите пажљиви када скидате или постављате прибор.
- Губитак боје на емајлираним површинама или нерђајућем челику не утиче на сам рад уређаја.
- Користите дубоки плех за заливене колаче. Воћни сок може да остави трајне мрље.
- Немојте стављати врућe посуђе за кување на командну таблу.
- Не дозволите да течност у посуђу за кување потпуно испари.
- Пазите да предмети или посуђе за кување не падну на уређај. Може се оштетити површина плоче.
- Немојте укључивати зоне за кување уколико је посуђе празно или га нема.
- Посуђе од ливеног гвожђа, алуминијума или са оштећеним дном може да направи огреботине. Увек подигните ове предмете када треба да их померате по површини за кување.
- Овај уређај је намењен само за кување. Немојте га користити у друге сврхе, на пример за загревање просторије.

2.4 Нега и чишћење

УПОЗОРЕЊЕ!
Постоји ризик од озлеђивања, пожара или оштећења уређаја.

- Пре одржавања, деактивирајте уређај.
  Ископчајте мрежни утикач из мрежне утичнице.
- Проверите да ли је уређај хладан. Постоји ризик да се поломе стаклене плоче.
- Одмах замените стаклене плоче на вратима ако се оштете. Обратите се Овлашћеном сервисном центру.
- Масноћа и храна која остаје у уређају може изазвати пожар.
- Редовно чистите уређај да бисте спречили пропадање површинског материјала.
- Уређај чистите влажном меком крпом. Користите искључиво неутралне детерџенте. Немојте користити абразивне производе, абразивне јастучиће за чишћење, растварач или металне предмете.
- Уколико користите спреј за рерну, придржавајте се упутстава о безбедности на амбалажи.
- Немојте чистити каталитички емајл (уколико постоји) никаквим детерџентом.

2.5 Унутрашње осветљење

УПОЗОРЕЊЕ!
Ризик од струјног удара.

- Када се ради о сијалицама унутар производа и резервних делова, сијалице које се продају засебно: Ове сијалице су намењене да издрже екстремне физичке услове у кућним апаратима, као што су температура, вибрације, влага, или су намењене да сигнализирају информације о радном стању уређаја. Нису предвиђене за употребу у другим уређајима и нису погодне за осветљавање просторија у домаћинству.
- Овај производ садржи извор светлости чија је класа енергетске ефикасности G.
- Користите само сијалице које имају исту спецификацију.

2.6 Сервисирање

- Ради оправке уређаја обратите се овлашћеном сервисном центру.
- Користите само оригиналне резервне делове.

2.7 Одлагање

УПОЗОРЕЊЕ!
Ризик од повреде или гушења.

- Обратите се општинским органима да бисте сазнали како да одложите уређај у отпад.
- Искључите утикач кабла за напајање уређаја из мрежне утичнице.
- Исеците мрежни електрични кабл на месту које је близу уређаја и одложите га.
- Уклоните ручицу од врата да бисте спречили да се деца или кућни љубимци заглаве у уређају.

3. ИНСТАЛАЦИЈА

УПОЗОРЕЊЕ!
Погледајте поглавља о безбедности.

3.1 Место за уређај

Уређај можете да поставите између два кухињска елемента или у угао.

Минимална растојања за уклапање уређаја проверите у табели.

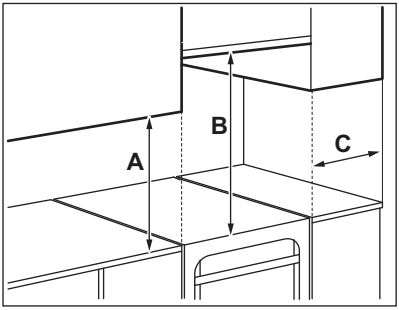

Минималне раздаљине

Димензија	мм
A	400
B	650
C	150

3.2 Технички подаци

Напон	230 V
Фреквенција	50 - 60 Hz
Класа уређаја	1

Димензије	мм
Висина	858
Ширина	500
Дубина	600

3.3 Нивелисање уређаја

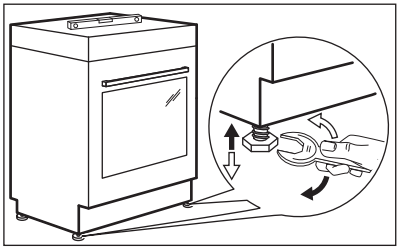

Користите ножице на дну уређаја да бисте подесили горњу површину уређаја тако да буде у нивоу са осталим површинама.

3.4 Заштита од нагињања

Подесите одговарајућу висину и површину за уређај пре него што причврстите заштиту од нагињања.

ОПРЕЗ
Проверите да ли сте монтирали заштиту од нагињања на правој висини.

Уверите се да је површина иза уређаја глатка.

Неопходно је да монтирате заштиту од нагињања. Ако је не монтирате, уређај може да се нагне.

На уређају се налази симбол приказан на слици (ако постоји) да би вас подсетио на потребу уградње заштите од нагињања.



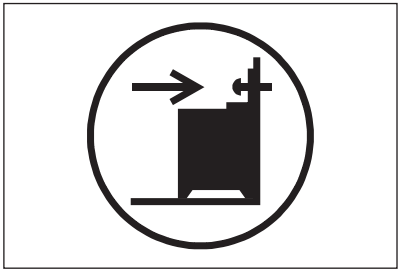

1. Монтирајте заштиту од нагињања 317 - 322 mm испод горње површине уређаја и 80–85 mm од бочне стране уређаја у кружни отвор на носачу. Причврстите је завртњима у чврст материјал или употребите погодан ослонац (зид).

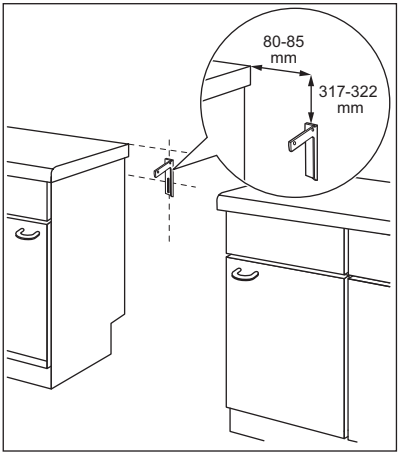

2. На левој страни, са задње стране уређаја, постоји отвор. Подигните предњи крај уређаја и сместите га у средину простора између елемената. Ако је простор између елемената већи од ширине уређаја, морате подесити бочну димензију тако да центрирате уређај.

Ако сте променили димензије штедњака, морате правилно поравнати заштиту од нагињања.

ОПРЕЗ
Ако је простор између елемената већи од ширине уређаја, морате подесити бочну димензију тако да центрирате уређај.

3.5 Електрична инсталација

УПОЗОРЕЊЕ!
Произвођач не сноси одговорност у случају да се не придржавате мера предострожности наведених у поглављу Безбедност.

Уређај се испоручује без струјног утикача и струјног кабла.

УПОЗОРЕЊЕ!
Пре него што спојите струјни кабл са прикључком, измерите напон између фаза на кућној електричној мрежи. Затим погледајте налепницу на задњој страни уређаја да бисте знали коју електричну инсталацију да употребите. Овај редослед корака спречава појаву грешке и оштећења електричних компонената уређаја при инсталирању.

Одговарајуће врсте каблова за различите фазе:

Фаза	Мин. величина кабла
1	3 x 6,0 мм²
3 са неутралним	5 x 1,5 мм²

УПОЗОРЕЊЕ!
Кабл за напајање не сме да додирује део уређаја који је осенчен на слици.

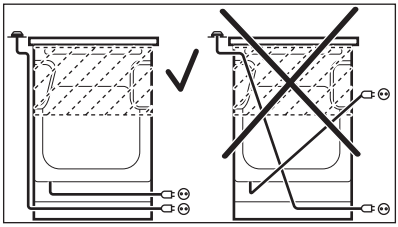

4. ОПИС ПРОИЗВОДА

4.1 Општи приказ

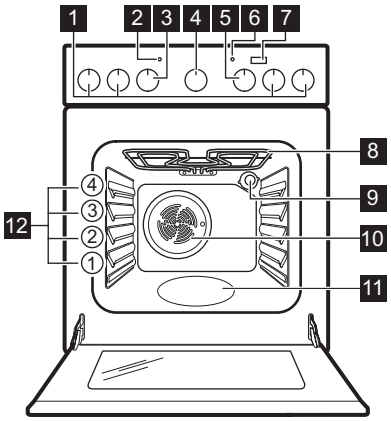

1. Командна дугмад за плочу за кување
2. Индикатор / симбол температуре
3. Командно дугме за температуру
4. Дугме за тајмер
5. Командно дугме за функције рерне
6. Лампица / симбол / индикатор плоче за кување
7. Дугме за пару плус
8. Грејни елемент
9. Лампица
10. Вентилатор
11. Утиснути делови унутрашњости
12. Положаји решетке

4.2 Шема површине за кување

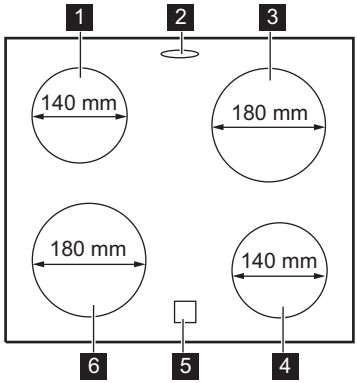

1. Зона за кување од 1200 W
2. Одвод паре - број и положај зависи од модела
3. Зона за кување од 1700 W
4. Зона за кување од 1200 W
5. Индикатор преостале топлоте
6. Зона за кување од 1700 W

4.3 Прибор

- **Решеткаста полица**
  За посуђе за кување, калупе за колаче, печење.
- **Плех за печење**
  За колаче и кекс.
- **Фиока за одлагање**
  Фиока за одлагање се налази одмах испод унутрашњости рерне.

5. ПРЕ ПРВЕ УПОТРЕБЕ

5.1 Прво чишћење

Уклоните сву додатну опрему из рерне.

Погледајте одељак „Нега и чишћење“.

Пре прве употребе очистите рерну и прибор.

Вратите прибор на првобитно место.

5.2 Претходно загревање

Претходно загрејте рерну пре прве употребе.

За функцију: PlusSteam погледајте одељак „Рерна - свакодневна употреба“, „Активирање функције: PlusSteam".

1. Подесите функцију . Подесите максималну температуру.
2. Оставите рерну да ради 1 сат.
3. Подесите функцију . Подесите максималну температуру.
   Максимална температура за ову функцију је 210 °C.
4. Оставите рерну да ради 15 минута.
5. Подесите функцију , притисните: Пара Плус . Подесите максималну температуру.
6. Оставите рерну да ради 15 минута.
7. Искључите рерну и оставите је да се охлади.

Прибор може да постане врелији него обично. Рерна може да испушта мирис и дим. Проверите да ли је довољан проток ваздуха у просторији.

6. ПЛОЧА ЗА КУВАЊЕ – СВАКОДНЕВНА УПОТРЕБА

УПОЗОРЕЊЕ!
Погледајте поглавља о безбедности.

6.1 Опис зона за кување

Зоне за кување имају термостат и раде испрекидано (гасе се и поново пале) у зависности од изабраног степена топлоте.

6.2 Подешавање степена топлоте

Симбо-ли	Функција
0	Положај „искључено”
1 - 6	Подешавања степена то-плоте

Користите заосталу топлоту да бисте смањили потрошњу енергије. Деактивирајте зону за кување око 5–10 минута пре завршетка кувања.

Окрените дугме за изабрану зону за кување да бисте подесили топлоту. Упалиће се индикатор командне плоче.

Да бисте завршили кување, окрените дугме у положај „искључено”.

Ако су све зоне за кување деактивиране, индикатор командне плоче ће се угасити.

6.3 Коришћење једноставне зоне за кување

Да бисте користили једноставну зону за кување, окрените одговарајуће командно дугме на једну од следећих позиција: 1-9.

За степен топлоте 1-3, зоне остају црвене око 2-3 секунде а затим се деактивирају.

Зоне раде на својој максималној снази чим ниво топлоте подесите на 8 или 9.

6.4 Индикатор преостале топлоте

УПОЗОРЕЊЕ!
Док год је индикатор укључен, постоји ризик од опекотина због присуства преостале топлоте.

Индикатор је укључен када је зона за кување врела, али не функционише ако је струјно напајање искључено.

Индикатор се може такође укључити:
- за околне зоне за кување чак и ако их не користите,
- кад се врело посуђе стави на хладну зону за кување,
- кад се плоча за кување искључи, али је зона за кување и даље врела.

Индикатор се гаси кад се зона за кување охлади.

7. ПЛОЧА ЗА КУВАЊЕ - КОРИСНИ САВЕТИ

УПОЗОРЕЊЕ!
Погледајте поглавља о безбедности.

7.1 Посуђе

Резултати кувања зависе од материјала од кога је израђено посуђе

- **препоручује се:** алуминијум, бакар
- **не препоручује се:** нерђајући челик, ливено гвожђе, стакло

Дно посуђа за кување мора да буде дебело и што је могуће равније.
Осигурајте да доње површине посуда буду чисте и суве пре него што их ставите на површину плоче.

На керамичке плоче за кување не стављајте посуђе чије дно има истакнуте ивице или испупчења, нпр. тигање од ливеног гвожђа. Оне могу трајно да изгребу или зарежу површину плоче за кување.

Посуђе од емајлираног челика са дном од алуминијума или бакра може да изазове промену боје на стаклокерамичкој површини.

Да бисте уштедели енергију и осигурали да плоча за кување ради правилно, дно посуђа мора бити одговарајућег минималног пречника (бар једнако пречнику зоне за кување).

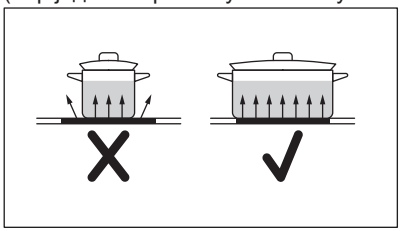

7.2 Примери примене за кување

Подешавање степена топлоте:	Примена:
1	Одржавање топлоте
2	Лагано крчкање
3	Крчкање
4	Пржење / запецање
5	Довођење до кључања
6	Довођење до кључања / брзо пржење / пржење у дубоком уљу

8. ПЛОЧА ЗА КУВАЊЕ – ОДРЖАВАЊЕ И ЧИШЋЕЊЕ

УПОЗОРЕЊЕ!
Погледајте поглавља о безбедности.

8.1 Опште информације

- Очистите плочу за кување након сваке употребе.
- Увек користите посуђе за кување са чистом доњом површином.
- Огреботине или тамне флеке на површини немају никакво дејство на рад плоче за кување.
- Користите специјално средство за чишћење погодно за површину плоче за кување.
- Користите специјални стругач за стакло.

8.2 Чишћење плоче

- **Уклоните одмах:** растопљену пластику, пластичну фолију, шећер и храну са шећером, у противном прљавштина може да оштети плочу за кување. Водите рачуна како бисте избегли опекотине. Користите специјални стругач за плоче за кување на стакленој површини, тако да буде под оштрим углом и померајте оштрицу по површини.
- **Када се плоча за кување довољно охлади уклоните:** светле кругове од каменца и воде, испрскале масноће и промену боје у виду светлуцања метала. Очистите плочу за кување влажном крпом и са мало неабразивног детерџента. Након чишћења, обришите плочу за кување меком крпом.
- **Уклоните промену боје у виду светлуцања метала:** користите мешавину прашка за пециво и лимуновог сока или сирћета.

9. РЕРНА – СВАКОДНЕВНА УПОТРЕБА

УПОЗОРЕЊЕ!
Погледајте поглавља о безбедности.

9.1 Укључивање и искључивање рерне

1. Окрените дугме за функције рерне да бисте изабрали неку функцију.
2. Окрените командно дугме за подешавање температуре да бисте изабрали температуру.

Лампица се укључује када рерна ради.

3. Искључите рерну, окрените командну дугмад за функције рерне и температуре на положај „искључено“.

9.2 Безбедносни термостат

Неправилан рад рерне или неисправни делови могу довести до опасног прегревања. Да би се ово спречило, рерна има безбедносни термостат који прекида напајање. Рерна се поново аутоматски укључује кад температура опадне.

9.3 Функције рерне

Симбол	Функције рерне	Примена
0	Положај „искључено”	Рерна је искључена.
	Лампа у рерни	За укључивање лампе без функције печења.

Симбол	Функције рерне	Примена
	PlusSteam	За додавање влаге током печења. За добијање праве боје и хрскаве корице током печења. За већу сочност при поновном загревању. За очување воћа или поврћа.
	Лагано печење уз вентилатор	Да припрему меког, сочног печења или да за сушење било ког воћа и поврћа.
	Загревање одоздо	За печење колача са хрскавом доњом површином.
	Класично печење	За печење на једном положају решетке.
	Брзо гриловање	За печење пљоснатих намирница на грилу у великим количинама и тостирање хлеба.
	Турбо гриловање	За печење већих комада меса или живине с костима на једној решетки. За спремање гратинираних јела и за запецање.
	Печење са вентилатором	За пржење или пржење и печење хране на истој температури, на више од једног нивоа решетке, без мешања укуса.
	Влажно печење	Ова функција је предвиђена за уштеду енергије током печења. За упутства за кување погледајте одељак „Напомене и савети”, Влажно печење. Током печења врата рерне треба да буду затворена како функција не би била прекидана и како би се осигурало да рерна ради на највишем могућем степену енергетске ефикасности. Када користите ову функцију, температура унутар рерне може да се разликује од задате температуре. Снага загревања може бити умањена. За опште препоруке у вези са уштедом енергије погледајте поглавље „Енергетска ефикасност”, одељак „Рерна – уштеда енергије”. Ова функција је коришћена за усклађивање са класом енергетске ефикасности у складу са стандардом EN 60350-1.
	Печење уз равни вентил	За истовремено печење на највише два положаја решетке и за сушење хране. Подесите температуру да буде нижа за 20–40°C него за Класично печење.
	Одмрзавање	За одмрзавање хране (поврћа и воћа). Време одмрзавања зависи од количине и величине смрзнуте хране.

9.4 Активирање функције: PlusSteam

Ова функција омогућава побољшану влажност током печења.

УПОЗОРЕЊЕ!
Постоји ризик од опекотина и оштећења уређаја.

Отпуштена влага може да изазове опекотине:

- Немојте отварати врата на уређају када користите функцију: PlusSteam.
- Пажљиво отворите врата уређаја након коришћења функције: PlusSteam.

Погледајте одељак „Напомене и савети”.

1. Отворите врата рерне.
2. Испуните удубљења у унутрашњости рерне водом са чесме.
   Максимални капацитет удубљења у унутрашњости рерне је 250 мл.
   Испуните удубљења у унутрашњости рерне водом само када је хладна.
3. Подесите функцију: PlusSteam .
4. Притисните дугме Пара Плус . Дугме Пара Плус ради само са функцијом: PlusSteam.

Индикатор се укључује.

5. Окрените дугме за температуру да бисте изабрали температуру.
6. Ставите храну у уређај и затворите врата рерне.

ОПРЕЗ
Немојте да допуњавате удубљења у унутрашњости рерне водом током печења или када је рерна врућа.

7. За деактивирање уређаја, притисните дугме Пара Плус , окрените командну дугмад за функције рерне и температуру на положај „искључено“.

Индикатор дугмета Пара Плус се гаси.

8. Уклоните воду из удубљења у унутрашњости рерне.

УПОЗОРЕЊЕ!
Проверите да ли је уређај хладан пре него што уклоните преосталу воду из удубљења у унутрашњости.

10. РЕРНА – ФУНКЦИЈЕ САТА

10.1 Тајмер

Користите је за подешавање времена за одбројавање.

Ова функција не утиче на рад уређаја.

1. Подесите функцију рерне и температуру.
2. Окрените дугме за тајмер докле год је то могуће, а затим га окрените на потребан временски период.

Када подешено време истекне, оглашава се звучни сигнал.

11. РЕРНА – КОРИШЋЕЊЕ ПРИБОРА

УПОЗОРЕЊЕ!
Погледајте поглавља о безбедности.

11.1 Убацивање прибора

Решеткаста полица:

Задњи део решеткасте полице је специјалног облика, што доприноси циркулацији топлоте.

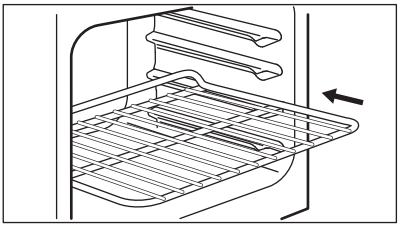

Поставите решетку на одговарајућу висину. Уверите се да не додирује задњи зид рерне.

Плех:

Не гурајте плех за печење скроз до задњег зида рерне. То би спречило циркулацију топлоте око плеха. Храна може да загори, нарочито у задњем делу плеха.

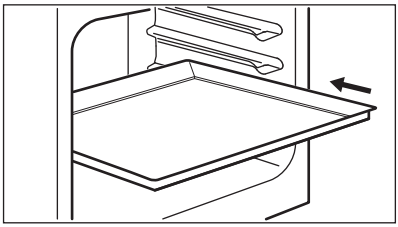

Поставите плех или дубоки тигањ на решетку. Уверите се да не додирује задњи зид рерне.

12. РЕРНА - КОРИСНИ САВЕТИ

УПОЗОРЕЊЕ!
Погледајте поглавља о безбедности.

Температура и време печења наведени у табелама су само оријентациони. Они зависе од рецепата, квалитета и количине употребљених састојака.

12.1 Опште информације

Уређај има четири положаја решетке. Избројте положаје решетке, почев од оне најближе дну уређаја.

Овај уређај има посебан систем за кружење ваздуха и за непрекидно кружење паре. Уз помоћ овог система можете да припремате храну на пари, како би храна у средини била мека а споља хрскава. Овај систем скраћује време кувања и потрошњу енергије своди на минимум.

У уређају или на стакленим плочама на вратима може доћи до кондензовања влаге. То је нормално. Увек се мало удаљите од уређаја када отварате врата док уређај ради. Да би се смањила кондензација, укључите уређај 10 минута пре почетка кувања.

Уређај треба очистити од влаге након сваке употребе.

Када кувате, немојте стављати предмете директно на дно уређаја нити покривати делове алуминијумском фолијом. То се може одразити на резултате печења и оштетити емајл.

12.2 Печење

За прво печење, користите нижу температуру.

Време печења можете продужити за 10 – 15 минута уколико печете колаче на више од једног положаја решетке.

Колачи и пецива на различитим висинама неће увек подједнако потамнети. Нема потребе да мењате подешавање температуре ако све не потамни једнако. Разлика ће се изједначити током печења.

Плехови у рерни могу да се изобличе током печења. Када се плехови охладе, изобличење ће нестати.

12.3 Печење колача

Немојте да отварате врата рерне пре него што прође 3/4 подешеног времена за печење.

Уколико истовремено печете у два плеха, оставите један празан ниво између њих.

12.4 Печење меса и рибе

Оставите месо да одстоји петнаестак минута пре него што га исечете како се не би разлили сокови.

Да током печења на роштиљу не би било превише дима у рерни, додајте мало воде у дубоки плех. Да се дим не би кондензовао, додајте воду сваки пут када испари.

12.5 Време кувања

Време кувања зависи од врсте хране, њене густине и запремине.

У почетку, надгледајте учинак током кувања. Пронађите најбоља подешавања за ваше посуђе, рецепте и количине (степен топлоте, време кувања, итд.) када користите овај уређај.

12.6 PlusSteam +

Пре него што претходно загрејете унутрашњост рерне, испуните удубљења у њој водом само када је хладна.

Погледајте одељак „Активирање функције: PlusSteam"

Квасно тесто

Храна	Вода у утиснутим деловима унутрашњости (ml)	Температура (°C)	Време (min)	Ниво решетке	Прибор
Бели хлеб.1)	100	180	35 - 40	2	Користите плех за печење.
Земичке1)	100	200	20 - 25	2	Користите плех за печење.
Домаћа пица1)	100	230	10 - 20	1	Користите плех за печење.
Фокача 1)	100	190 - 210	20 - 25	1	Користите плех за печење.
Колачи, чајна пецива, кроасани1)	100	150 - 180	10 - 20	2	Користите плех за печење.

Храна	Вода у утиснутим деловима унутрашњости (ml)	Температура (°C)	Време (min)	Ниво решетке	Прибор
Колач од шљива, пита с јабукама, земичке са циметом[1)]	100	180	20	2	Користите калуп за колаче.

[1)] Пре печења загрејте празну рерну у трајању од 5 минута.

Печење смрзнуте хране

Храна	Вода у утиснутим деловима унутрашњости (ml)	Температура (°C)	Време (min)	Ниво решетке	Прибор
Замрзнута пица[1)]	150	200 - 210	10 - 20	2	Користите решеткасту полицу.
Замрзнути кроасани[1)]	150	160 - 170	25 - 30	2	Користите плех за печење.

[1)] Пре печења загрејте празну рерну у трајању од 10 минута.

Регенерација хране

Храна	Вода у утиснутим деловима унутрашњости (ml)	Температура (°C)	Време (min)	Ниво решетке	Прибор
Бели хлеб	100	110	15 - 25	2	Користите плех за печење.
Векне хлеба	100	110	10 - 20	2	Користите плех за печење.
Домаћа пица	100	110	15 - 25	2	Користите плех за печење.
Фокача	100	110	10 - 20	2	Користите плех за печење.
Поврће	100	110	15 - 25	2	Користите плех за печење.
Пиринач	100	110	15 - 25	2	Користите плех за печење.

Храна	Вода у утиснутим деловима унутрашњости (ml)	Температура (°C)	Време (min)	Ниво решетке	Прибор
Запечена тестенина	100	110	15 - 25	2	Користите плех за печење.
Месо	100	110	15 - 25	2	Користите плех за печење.

Печење

Храна	Вода у утиснутим деловима унутрашњости (ml)	Температура (°C)	Време (min)	Ниво решетке	Прибор
Печена свињетина	200	180	65 - 80	2	Користите решеткасту полицу и плех за печење.
Говеђе печење	200	200	50 - 60	2	Користите решеткасту полицу и плех за печење.
Пиле	200	210	60 - 80	2	Користите решеткасту полицу и плех за печење.
Печена ћурка	200	200	70 - 90	2	Користите решеткасту полицу и плех за печење.

12.7 Конзервисање +

УПОЗОРЕЊЕ!
Постоји ризик од опекотина и оштећења уређаја.

- Користите искључиво тегле за конзервирање истих димензија, које се могу наћи на тржишту.
- Немојте стављати на плех више од шест тегли за конзервирање чија је запремина пола литра.
- Тегле равномерно напуните, остављајући 1 цм ваздуха на врху сваке тегле. Оставите поклопце одозго али немојте да их херметички затварате.
- Тегле не треба да се међусобно додирују.
- Ставите 1/2 литре воде у плех за печење и 1/4 литре воде у удубљења у унутрашњости рерне како бисте обезбедили довољно влаге унутар рерне.
- Изаберите функцију PlusSteam и подесите одговарајућу температуру на основу доње табеле.
- Тегле могу да се затворе херметички тек након што се ова функција искључи.

Мекано воће

Храна	Температура (°C)	Време (min)	Ниво решетке	Прибор
Јагоде / боровнице / малине	160	25 - 30	1	Користите плех за печење.

Коштуњаво воће

Храна	Температура (°C)	Време (min)	Ниво решетке	Прибор
Крушке / дуње / шљиве	160	35 - 40	1	Користите плех за печење.

Мекано поврће

Храна	Температура (°C)	Време (min)	Ниво решетке	Прибор
Тиквице / плави патлиџан / црни лук / парадајз	160	30 - 35	1	Користите плех за печење.

Укисељено поврће

Храна	Температура (°C)	Време (min)	Ниво решетке	Прибор
Шаргарепа / краставци / репа / целер	160	35 - 45	1	Користите плех за печење.

12.8 Лагано печење уз вентилатор

Сушење

Храна	Температура (°C)	Време (h)	Ниво решетке	
			један положај	два положаја
Поврће				
Пасуљ	60 - 70	7 - 9	2	1 / 3
Сецкане паприке	60 - 70	10 - 12	2	1 / 3
Поврће за кисељење	60 - 70	9 - 11	2	1 / 3
Сецкане печурке	50 - 60	13 - 15	2	1 / 3
Зачинско биље	40 - 50	3 - 5	2	1 / 3

Храна	Температура (°C)	Време (h)	Ниво решетке	
			један положај	два положаја
Воће				
Шљиве, половине	60 - 70	11 - 13	2	1 / 3
Кајсије, половине	60 - 70	9 - 11	2	1 / 3
Кришке јабуке	60 - 70	6 - 8	2	1 / 3
Кришке крушке	60 - 70	7 - 10	2	1 / 3

Споро печење

Храна	Количина (kg)	Печење са обе стране (min)	Температура (°C)	Ниво решетке	Време (min)
Говедина					
Филе, средње печен	1.0 - 1.5	2	80 - 100	2	60 - 90
Говеђе печење, средње печено	1.5 - 2.0	4	80 - 100	2	160 - 200
Телетина					
Филе розе	1.0 - 1.5	2	80 - 100	2	50 - 90
Каре, у једном комаду	1.5 - 2.0	4	80 - 100	2	100 - 160
Телеће печење, средње	1.5 - 2.0	4	80 - 100	2	100 - 160
Свињетина					
Филе розе	1.0 - 1.5	2	80 - 100	2	60 - 100
Каре, у једном комаду	1.5 - 2.0	4	80 - 100	2	100 - 160
Свињско печење, средње	1.5 - 2.0	4	80 - 100	2	100 - 160

12.9 Класично печење

Печење

Храна	Температура (°C)	Време (min)	Ниво решетке
Лепиња	160 - 170	25 - 35	2
Колач са квасцем са јабукама	170 - 190	45 - 55	3
Колач у модли	170 - 180	35 - 45	2
Колач с мрвицама	170 - 190	50 - 60	3
Колач од сира	170 - 190	60 - 70	2
Сељачки хлеб	190 - 210	50 - 60	2
Румунски бисквит колач	165 - 175	35 - 45	2
Румунски бисквит колач - традиционални	165 - 175	35 - 45	2
Земичке од киселог теста	180 - 200	15 - 25	2
Швајцарски ролат	150 - 170	15 - 25	2
Киш лорен	215 - 225	45 - 55	2

Печење

Храна	Температура (°C)	Време (min)	Ниво решетке
Пиле, половина	210 - 230	35 - 50	2
Свињски котлети	190 - 210	30 - 35	3
Риба, цела	200 - 220	40 - 70	2

12.10 Брзо гриловање

Храна	Температура (°C)	Време (min)	Ниво решетке
Пиле, половина	230	50 - 60	2
Свињски котлети	230	40 - 50	3
Грилована сланина	250	17 - 25	2
Кобасице	250	20 - 30	2
Одрезак од говеђег меса: средње	230	25 - 35	2

12.11 Турбо гриловање

Храна	Температура (°C)	Време (min)	Ниво решетке
Пиле, половина	200	50 - 60	2
Пиле	250	55 - 60	2
Пилећа крилца	230	30 - 40	2
Свињски котлети	230	40 - 50	2
Одрезак од говеђег меса: добро печено	250	35 - 40	2

12.12 Печење са вентилатором

Печење теста

Храна	Температура (°C)	Време (min)	Ниво решетке
Пуњени колач са квасцем	150 - 160	20 - 30	2
Сендвич-торта „Викторија“	170 - 190	30 - 40	2
Швајцарски колач са јабукама	180 - 200	35 - 45	2
Божићни колач	150 - 160	40 - 50	2
Мадера колач	170 - 190	50 - 60	2
Пуслице	110 - 120	30 - 40	2
Гратинирани кромпир	180 - 200	40 - 50	2
Лазање	170 - 190	30 - 50	2
Запечени макарони	170 - 190	50 - 60	2
Пица	190 - 200	25 - 35	2

Печење

Храна	Температура (°C)	Време (min)	Ниво решетке
Пиле, цело	200 - 220	55 - 65	2
Свињско печење	170 - 180	45 - 50	2

12.13 Влажно печење

Храна	Температура (°C)	Време (min)	Ниво решетке	Прибор
Хлеб и пица				
Земичке	190	25 - 30	2	плех за печење или грил- / посуда за печење
Векне хлеба	200	40 - 45	2	плех за печење или грил- / посуда за печење
Замрзнута пица 350 г	190	25 - 35	2	решеткаста полица
Колачи на плеховима за печење				
Швајцарски ролат	180	20 - 30	2	плех за печење или грил- / посуда за печење
Брауни	180	35 - 45	2	плех за печење или грил- / посуда за печење
Колачи на плеховима				
Суфле	210	35 - 45	2	шест керамичких посуда на решеткастој полици
Корица за флан	180	25 - 35	2	плех за флан на решеткастој полици
Бисквит торта	150	35 - 45	2	плех за торту на решеткастој полици
Риба				
Риба у кесицама 300 г	180	25 - 35	2	плех за печење или грил- / посуда за печење
Цела риба, 200 г	180	25 - 35	2	плех за печење или грил- / посуда за печење
Рибљи филет, 300 г	180	30 - 40	2	плех за пицу на решеткастој полици
Месо				
Месо у кесици 250 г	200	35 - 45	2	плех за печење или грил- / посуда за печење
Ражњићи од меса 500 г	200	30 - 40	2	плех за печење или грил- / посуда за печење
Мали печени залогаји				
Колачи	170	25 - 35	2	плех за печење или грил- / посуда за печење

Храна	Температура (°C)	Време (min)	Ниво решетке	Прибор
Колачи „Макарони“	170	40 - 50	2	плех за печење или грил- / посуда за печење
Мафини	180	30 - 40	2	плех за печење или грил- / посуда за печење
Укусни крекери	160	25 - 35	2	плех за печење или грил- / посуда за печење
Бисквити од хрскавог теста	140	25 - 35	2	плех за печење или грил- / посуда за печење
Мали тартови	170	20 - 30	2	плех за печење или грил- / посуда за печење
Вегетаријански				
Мешано поврће у кеси 400 г	200	20 - 30	2	плех за печење или грил- / посуда за печење
Омлет	200	30 - 40	2	плех за пицу на решеткастој полици
Поврће на плеху 700 г	190	25 - 35	2	плех за печење или грил- / посуда за печење

12.14 Печење уз равни вентил

Печење теста

Храна	Температура (°C)	Време (min)	Ниво решетке
Лепиња	140 - 160	40 - 50	1 + 3
Земичке са квасцем	190 - 210	10 - 20	1 + 3
Пуслице	100 - 120	55 - 65	1 + 3
Колач са путером	150 - 170	20 - 30	1 + 3
Пица	200 - 220	35 - 45	1 + 3

12.15 Информације за институте за тестирање

Храна	Функција	Температура (°C)	Прибор	Ниво решетке	Време (min)
Ситни колачи (16 по плеху)	Класично печење	160	плех за печење	3	20 - 30

Храна	Функција	Температура (°C)	Прибор	Ниво решетке	Време (min)
Ситни колачи (16 по плеху)	Печење са вентилатором	150	плех за печење	3	20 - 30
Ситни колачи (16 по плеху)	Печење уз равни вентил	160	плех за печење	1 + 3	30 - 40
Пита са јабукама (2 плеха, Ø 20 cm, дијагонално постављено)	Класично печење	190	Решеткаста полица	1	65 - 75
Пита са јабукама (2 плеха, Ø 20 cm, дијагонално постављено)	Печење са вентилатором	180	решеткаста полица	2	70 - 80
Немасна бисквит торта	Класично печење	180	решеткаста полица	2	20 - 30
Немасна бисквит торта	Печење са вентилатором	160	решеткаста полица	2	25 - 35
Немасна бисквит торта	Печење уз равни вентил	170	решеткаста полица	1 + 3	30 - 40
Хрскави колач/пециво у тракама	Класично печење	140	плех за печење	3	15 - 30
Хрскави колач/пециво у тракама	Печење са вентилатором	140	плех за печење	3	20 - 30
Хрскави колач/пециво у тракама	Печење уз равни вентил	140	плех за печење	1 + 3	15 - 30
Тост	Брзо гриловање	250	решеткаста полица	3	5 - 10
Говеђи бургер[1)]	Турбо гриловање	250	решеткаста полица или тигањ за гриловање/роштиљ	3	15–20 прву страну; 10–15 другу страну

[1)] Претходно загревајте рерну 10 минута.

13. РЕРНА – НЕГА И ЧИШЋЕЊЕ

УПОЗОРЕЊЕ!
Погледајте поглавља о безбедности.

13.1 Напомене у вези са чишћењем

Обришите предњу страну рерне меком крпом, топлом водом и благим средством за чишћење.

За чишћење металних површина користите наменско средство за чишћење.

Унутрашњост рерне треба чистити након сваке употребе. Нагомилана масноћа или други остаци хране могу довести до пожара.

Након сваке употребе, очистите сав пибор и оставите га да се осуши. Користите меку крпу са топлом водом и средством за чишћење. Не перите прибор у машини за прање посуђа.

Уклоните тврдокорне мрље специјалним средством за чишћење рерне.

Не чистите прибор са нелепљивом површином абразивним средством за чишћење и оштрим предметима.

13.2 Рерне од нерђајућег челика или алуминијума

Очистите врата рерне користећи искључиво влажну крпу или сунђер. Осушите меком крпом.

Немојте користити челичну вуну, киселине, нити абразивне материјале, јер они могу оштетити површину рерне. Уз исте мере предострожносри очистите и командну таблу рерне.

13.3 Чишћење утиснутих делова у унутрашњости

Поступак чишћења уклања преостали каменац из удубљења у унутрашњости рерне након процеса печења на пари.

Препоручујемо да се спроведете поступак чишћења макар након сваког 5. до 10. циклуса ове функције: PlusSteam.

1. Ставите 250 мл белог сирћета у утиснуте делове у унутрашњости на дну рерне.
   Користите раствор од 6% сирћета без додатака зачина.
2. Оставите сирће да раствори остатке каменца на собној температури у трајању од око 30 минута.
3. Очистите шупљину топлом водом и меком тканином.

13.4 Скидање и инсталирање стаклених плоча рерне

Унутрашње стаклене плоче могу да се скину како бисте их очистили. Број стаклених плоча се разликује код различитих модела.

УПОЗОРЕЊЕ!
Нека врата рерне буду мало отворена током процеса чишћења. Када их потпуно отворите, могу се случајно затворити, узрокујући потенцијално оштећење.

УПОЗОРЕЊЕ!
Немојте да користите уређај без стаклених плоча.

1. Отворите врата под углом од отприлике 30°. Врата стоје сама када су благо отворена.

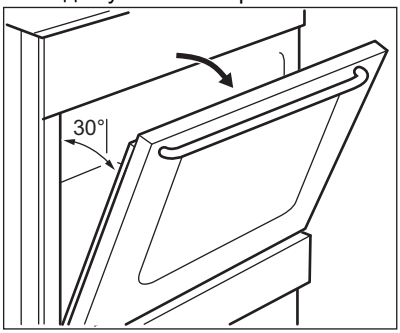

2. Држите штитнике врата (B) са обе стране горње ивице и погурајте ка унутра да бисте отпустили стезну заптивку.

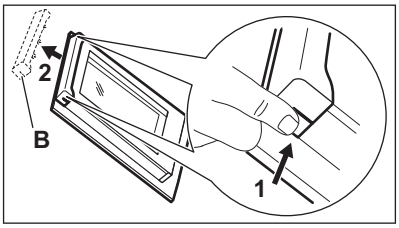

3. Повуците оквир врата напред да бисте га уклонили.

УПОЗОРЕЊЕ!
Кад извадите стаклене плоче, врата рерне ће кренути да се затварају.

4. Држите горњу ивицу стаклених плоча врата и повуците их нагоре, једну по једну.
5. Очистите стаклену плочу водом и сапуницом. Пажљиво осушите стаклену плочу.

Када је чишћење завршено, монтирајте стаклене плоче и врата рерне. Горе описани поступак обавите супротним редоследом. Прво поставите мању плочу, а затим већу.

ОПРЕЗ
Уверите се да сте унутрашњу стаклену плочу инсталирали на одговарајућа лежишта.

13.5 Вађење фиоке

УПОЗОРЕЊЕ!
Немојте држати запаљиве предмете (као што су средства за чишћење, пластичне кесе, рукавице за пећницу, папир или спрејеви за чишћење) у фиоци. Када користите пећницу, фиока се греје. Постоји ризик од пожара.

Фиока испод пећнице може да се скине ради чишћења.

1. Извуците фиоку све док се не заустави.

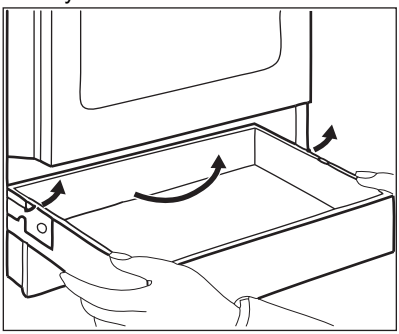

2. Полако подигните фиоку.
3. Извуците фиоку потпуно.

Када поново монтирате фиоку, пратите наведене кораке обрнутим редоследом.

13.6 Замена лампице

УПОЗОРЕЊЕ!
Ризик од струјног удара. Лампица може бити врућа.

1. Искључите рерну. Сачекајте да се рерна охлади.
2. Искључите утикач кабла за напајање рерне из мрежне утичнице.
3. Дно унутрашњости рерне прекријте крпом.

Задња сијалица

1. Окрените стаклени поклопац сијалице како бисте га скинули.
2. Очистите стаклени поклопац.
3. Замените сијалицу одговарајућом сијалицом која је отпорна на топлоту до 300 °C.
4. Поставите стаклени поклопац.

14. РЕШАВАЊЕ ПРОБЛЕМА

УПОЗОРЕЊЕ!
Погледајте поглавља о безбедности.

14.1 Шта учинити ако...

Проблем	Могући узрок	Решење
Не можете да укључите уређај.	Уређај није укључен у струју или није правилно прикључен.	Проверите да ли је уређај правилно укључен у струју.
	Осигурач је прегорео.	Проверите да осигурач није узрок квара. Уколико осигурач непрекидно прегорева, обратите се квалификованом, овлашћеном електричару.
Не можете да укључите плочу за кување нити да је користите.	Осигурач је прегорео.	Поново укључите плочу за кување и подесите степен топлоте за мање од 10 секунди.
Индикатор преостале топлоте се не укључује.	Зона за кување није загрејана јер је коришћена у кратком периоду.	Уколико је зона радила довољно дуго да буде загрејана, обратите се овлашћеном сервисном центру.
Рерна се не загрева.	Рерна је деактивирана.	Активирајте рерну.
	Нису обављена неопходна подешавања.	Проверите да ли су сва подешавања исправна.
Лампица не ради.	Лампица је неисправна.	Замените лампицу.
Пара и кондензација се таложе на храни и у унутрашњости рерне.	Јело је остало у рерни превише дуго.	Не остављајте јело у рерни дуже од 15-20 минута након што се процес печења заврши.
Сувише дуго траје кување јела, или су она скувана сувише брзо.	Температура је прениска или превисока.	Уколико је неопходно, подесите температуру. Пратите савет из упутства за употребу.
Функција не даје добре резултате приликом печења: PlusSteam.	Нисте активирали функцију PlusSteam.	Погледајте одељак „Активирање функције: PlusSteam".
	Нисте испунили удубљења у унутрашњости рерне водом.	Погледајте одељак „Активирање функције: PlusSteam".
	Нисте правилно активирали функцију PlusSteam са дугметом Пара Плус.	Погледајте одељак „Активирање функције: PlusSteam".

Проблем	Могући узрок	Решење
Желите да активирате функцију Лагано печење уз вентилатор, али је индикатор функције Пара Плус укључен.	Функција PlusSteam је активирана.	Притисните дугме Пара Плус да бисте зауставили функцију PlusSteam.
Вода у удубљењима унутрашњости рерне не кључа.	Температура је сувише ниска.	Подесите температуру најмање на 110 °C. Погледајте одељак „Напомене и савети“.
Вода излази из удубљења унутрашњости рерне.	Има превише воде у удубљењу у унутрашњости рерне.	Деактивирајте рерну и уверите се да је уређај хладан. Обришите воду користећи сунђер или крпу. Додајте потребну количину воде у удубљења у унутрашњости рерне. Погледајте посебан поступак.

14.2 Подаци о сервисирању

Уколико не можете сами да пронађете решење проблема, обратите се продавцу или овлашћеном сервисном центру.

Подаци потребни сервисном центру налазе се на плочици са техничким карактеристикама. Плочица са техничким карактеристикама налази се на предњој страни оквира унутрашњости рерне. Немојет уклањати плочицу са техничким карактеристикама из унутрашњости рерне.

Препоручујемо вам да овде запишете податке:	
Модел (MOD.)	.....
Број производа (PNC)	.....
Серијски број (S.N.)	.....

15. ЕНЕРГЕТСКА ЕФИКАСНОСТ

15.1 Информације о производу за плочу за кување према Уредби (ЕУ) 66/2014

Идентификација модела	LKR560000X
Врста плоче за кување	Плоча за кување унутар самостојећег шпорета
Број зона за кување	4

Технологија загревања	Грејач са зрачењем	
Пречник кружних зона за кување (Ø)	Задња лева Задња десна Предња десна Предња лева	14,0 cm 18,0 cm 14,0 cm 18,0 cm
Потрошња енергије по зони за кување (EC electric cooking)	Задња лева Задња десна Предња десна Предња лева	180,3 Wh/кг 179,4 Wh/кг 180,3 Wh/кг 179,4 Wh/кг
Потрошња енергије плоче за кување (EC electric hob)		179,9 Wh/кг

EN 60350-2 – Електрични уређаји за кување у домаћинству – део 2: Грејне плоче – Методе за мерење перформанси.

15.2 Плоча за кување – уштеда енергије

Током свакодневног кувања можете да уштедите енергију ако уважите следеће савете.

- Када загревате воду, користите само онолико воде колико Вам треба.
- Уколико је могуће, увек поклопите посуђе за кување.
- Ставите посуђе на зону за кување пре него што је активирате.
- Дно посуђа треба да има исти пречник као и зона за кување.
- Мање посуђе ставите на мање зоне за кување.
- Ставите посуђе за кување директно на средину зоне за кување.
- Искористите преосталу топлоту да подгрејете или отопите храну.

15.3 Информације о производу за рерне и Лист са информацијама о производу*

Назив добављача	Electrolux
Идентификација модела	LKR560000X 943005311
Индекс енергетске ефикасности	94.9
Класа енергетске ефикасности	A
Потрошња енергије са стандардним пуњењем, уобичајен режим	0,84 kWh/циклусу
Потрошња енергије са стандардним пуњењем, режим са форсирањем вентилатора	0,74 kWh/циклусу
Број шупљина у рерни	1
Извор топлоте	Електрична струја
Запремина	54 l
Тип рерне	Рерна унутар самостојећег шпорета

Маса	42.0 kg

* За Европску унију у складу са прописима ЕУ 65/2014 и 66/2014.
За Републику Белорусију у складу са STB 2478-2017, додатак G; STB 2477-2017, Анекси A и B.
За Украјину у складу са 568/32020.

Класа енергетске ефикасности није применљива за Русију.

EN 60350-1 – Електрични уређаји за кување у домаћинству – део 1: Шпорети, рерне, рерне на пару и грилови – поступци за мерење учинка.

15.4 Пећница - уштеда енергије



Ова пећница има функције које вам помажу да уштедите енергију током свакодневног кувања.

Проверите да ли су врата пећнице затворена када пећница ради. Не отварајте врата пећнице сувише често током кувања. Одржавајте заптивку врата чистом и постарајте се да буде добро причвршћена на свом месту.

Користите метално посуђе за кување да бисте повећали уштеду енергије.

Кад је то могуће, немојте да загревате пећницу пре кувања.

Правите што краће размаке између печења када истовремено припремате неколико јела.

Кување са вентилатором
Када је могуће, користите функције кувања са вентилатором да бисте уштедели енергију.

Преостала топлота
Када је време печења дуже од 30 мин., смањите температуру пећнице на минимум, 3–10 минута пре истека краја кувања. Месо ће наставити да се пече користећи преосталу топлоту у рерни.

Користите преосталу топлоту за загревање друге хране.

Одржавање хране топлом
Изаберите најниже могуће подешавање температуре да бисте помоћу преостале топлоте одржали топлоту оброка.

Влажно печење
Функција је предвиђена за уштеду енергије током кувања. За више информација погледајте одељак „Пећница - свакодневна употреба“, Функције пећнице.

16. ЕКОЛОШКА ПИТАЊА

Рециклирајте материјале са симболом ♺. Паковање одложите у одговарајуће контејнере ради рециклирања. Помозите у заштити животне средине и људског здравља као и у рециклирању отпадног материјала од електронских и електричних уређаја. Уређаје обележене симболом немојте бацати заједно са смећем. Производ вратите у локални центар за рециклирање или се обратите општинској канцеларији.

www.electrolux.com/shop



867365096-B-422021

CE